1-1

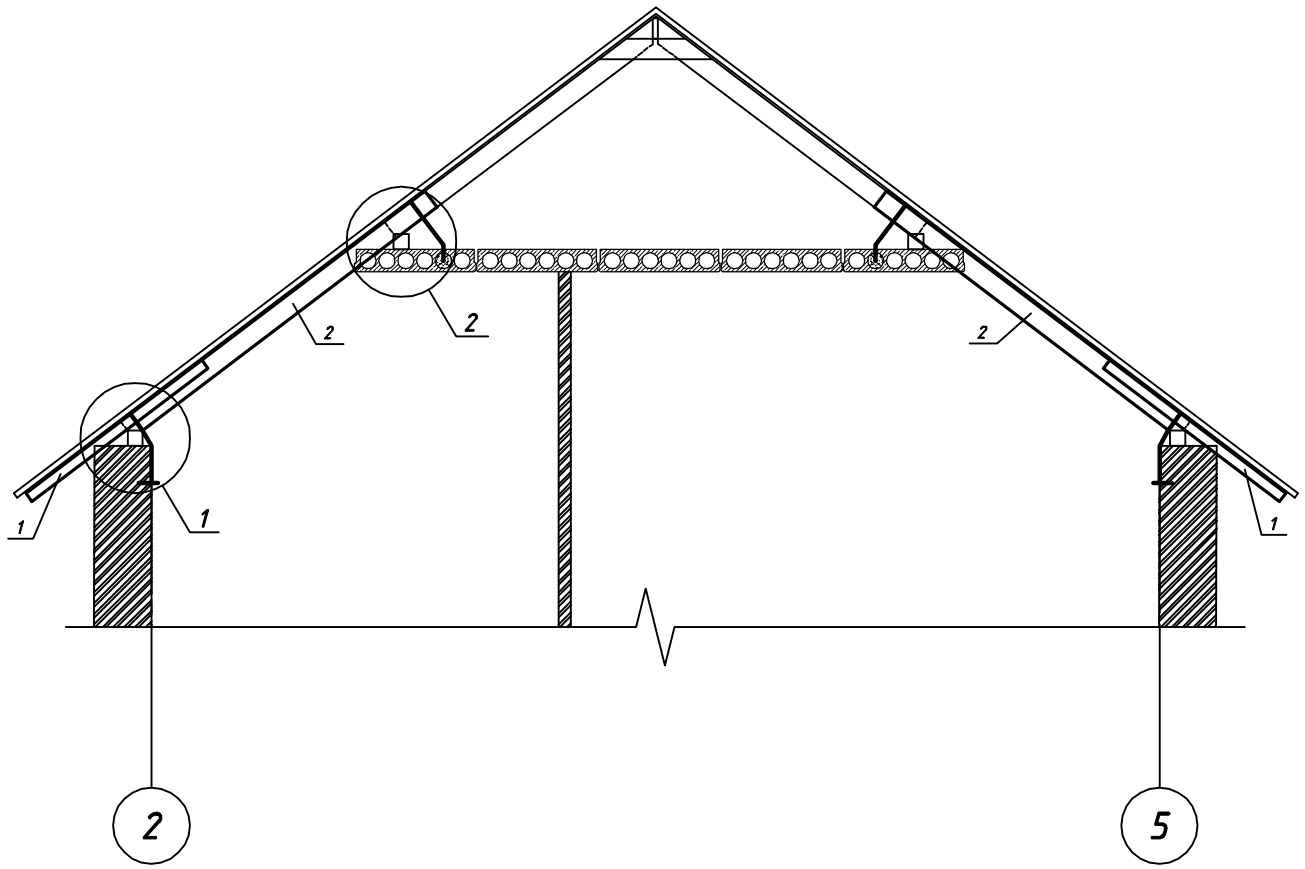

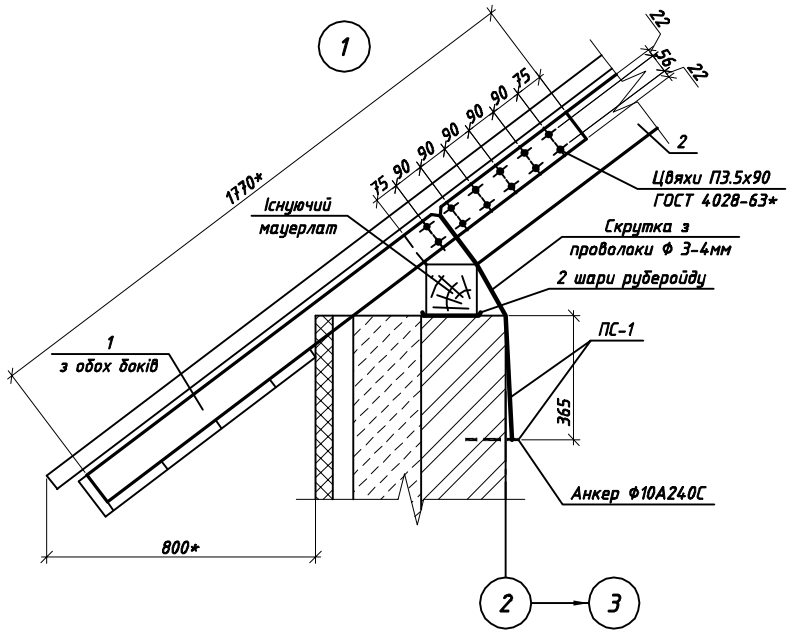

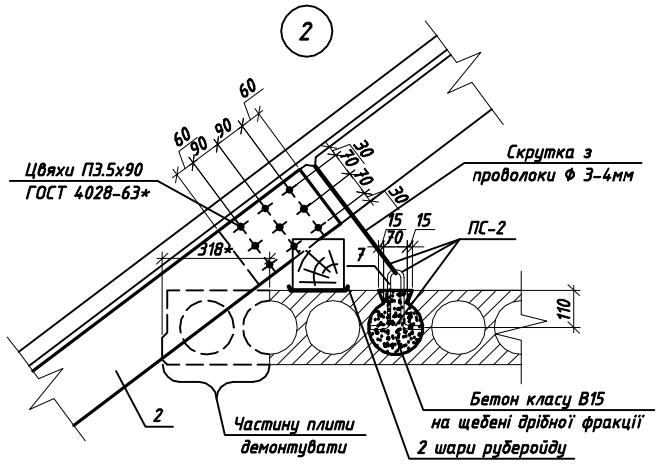

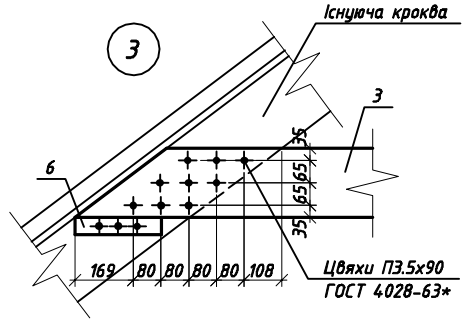

2-2

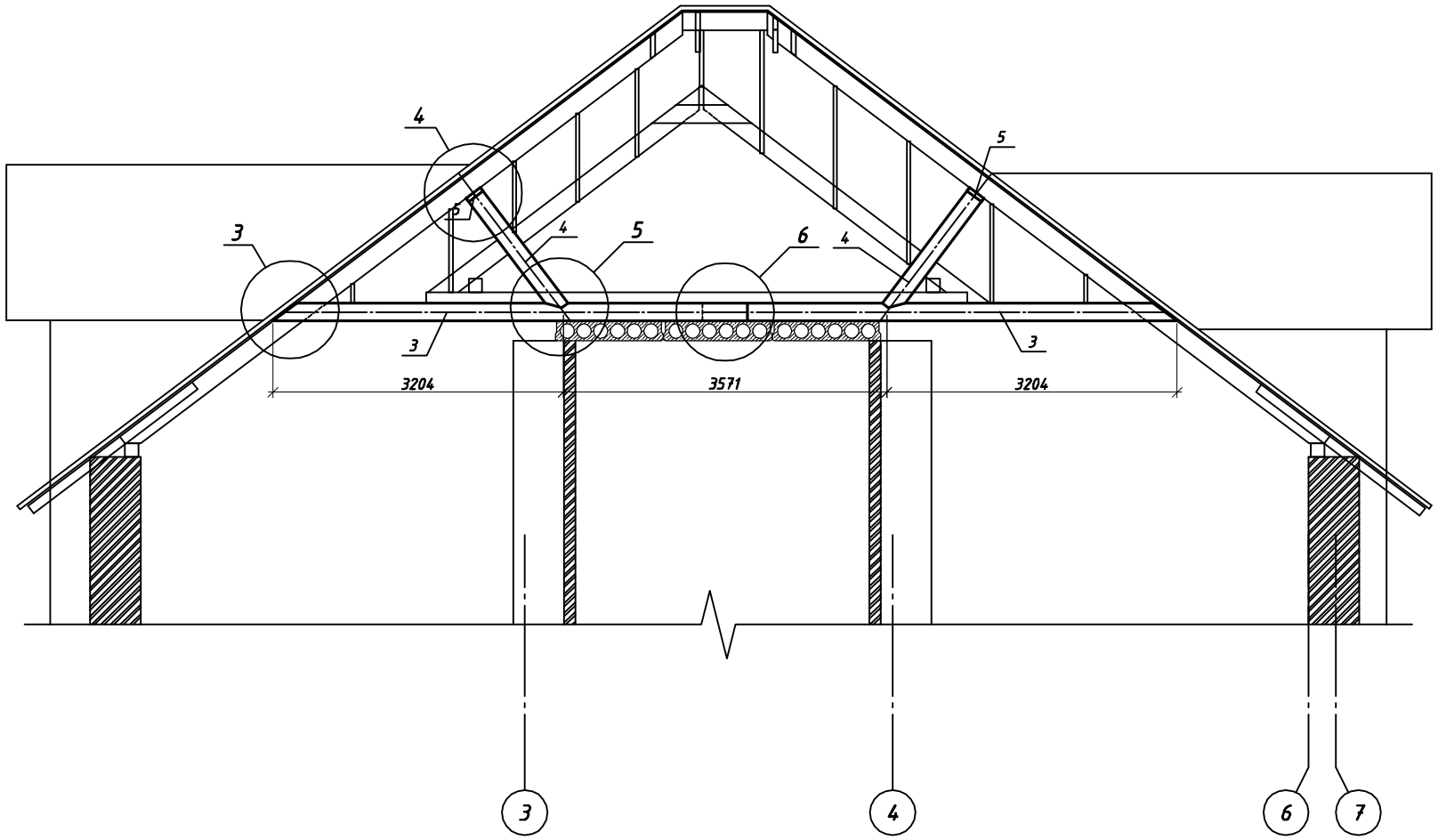

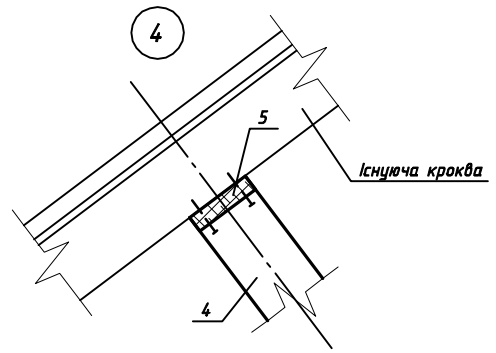

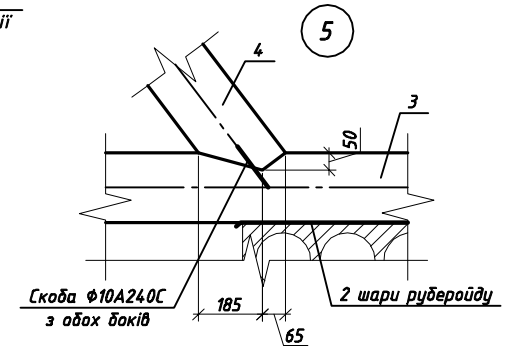

Поз.7

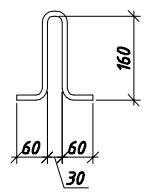

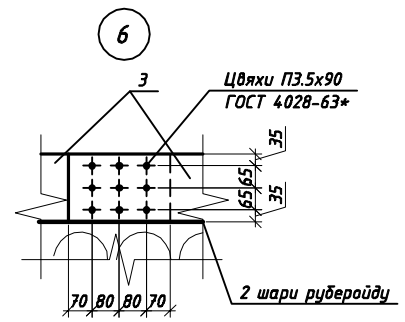

Погоджено:

Інв. № ориг.	Підпис і дата	Зам. інв. №

Аркуш
2

PDF created with pdfFactory Pro trial version www.pdffactory.com