ЛВ-1

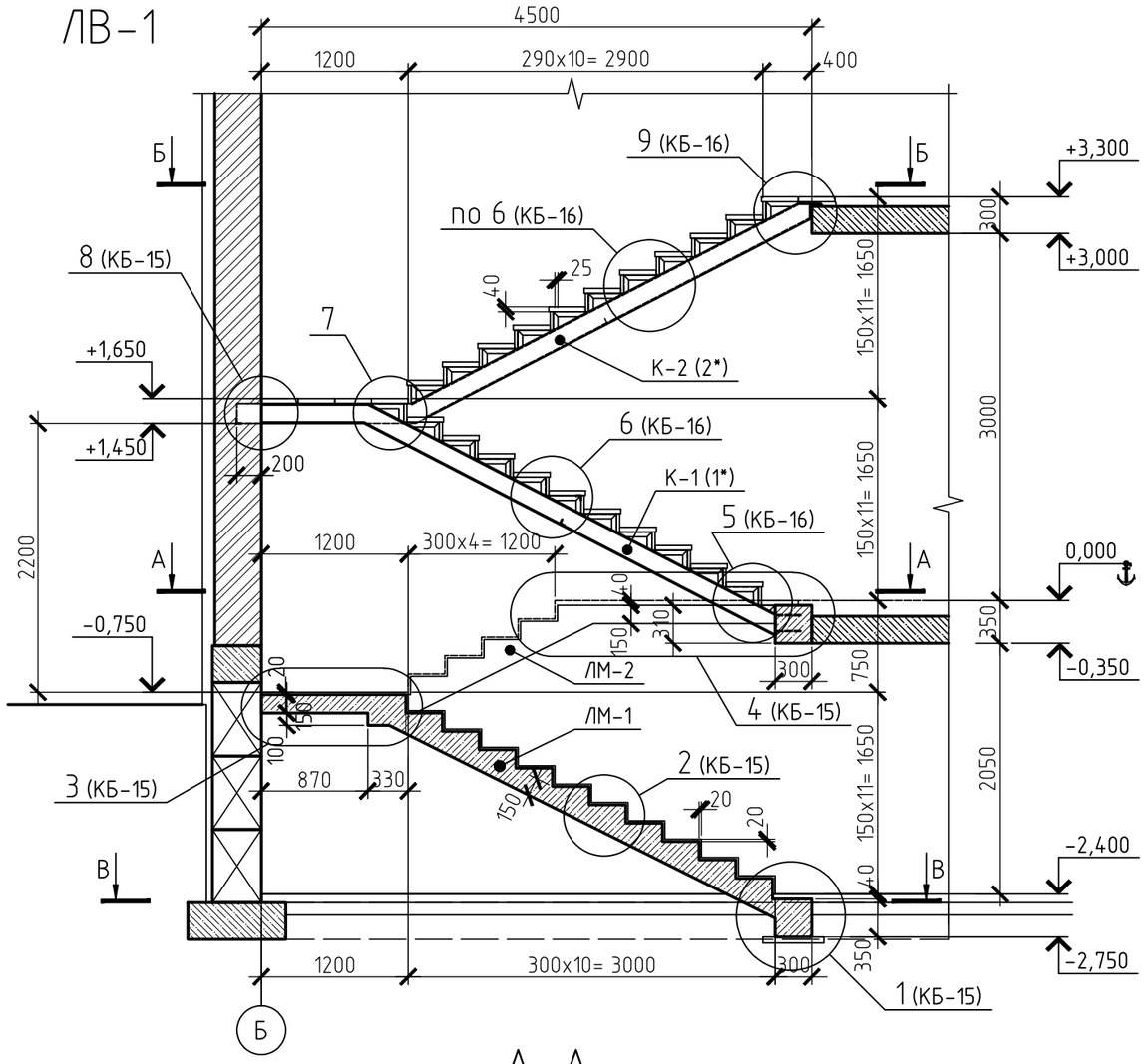

А-А

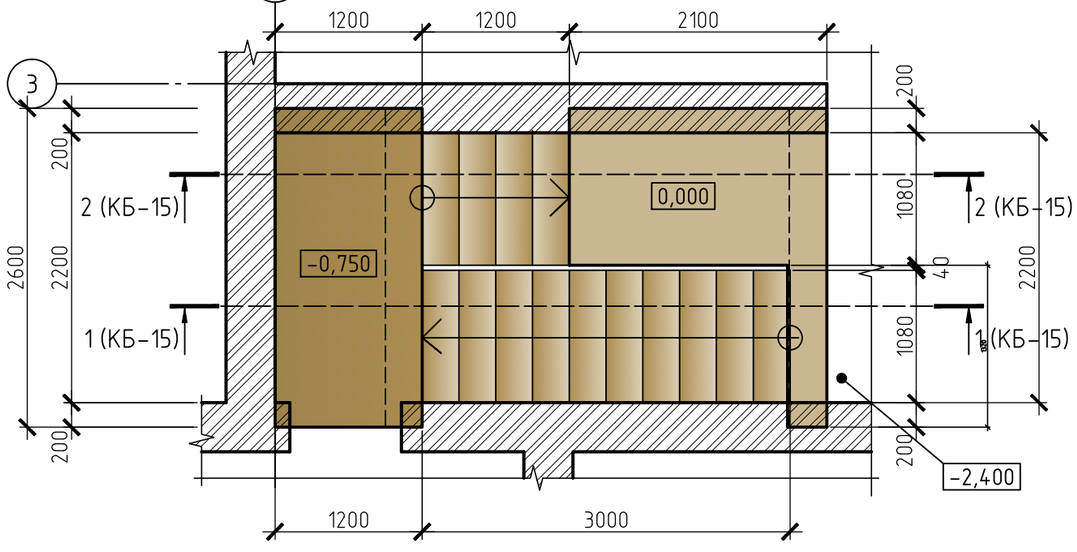

Б-Б

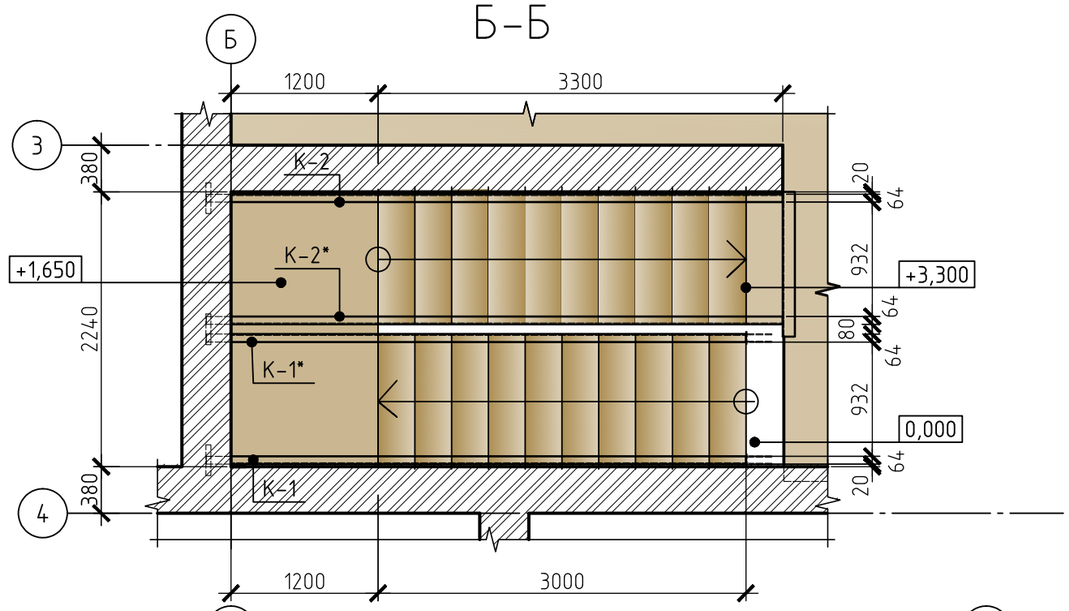

В-В

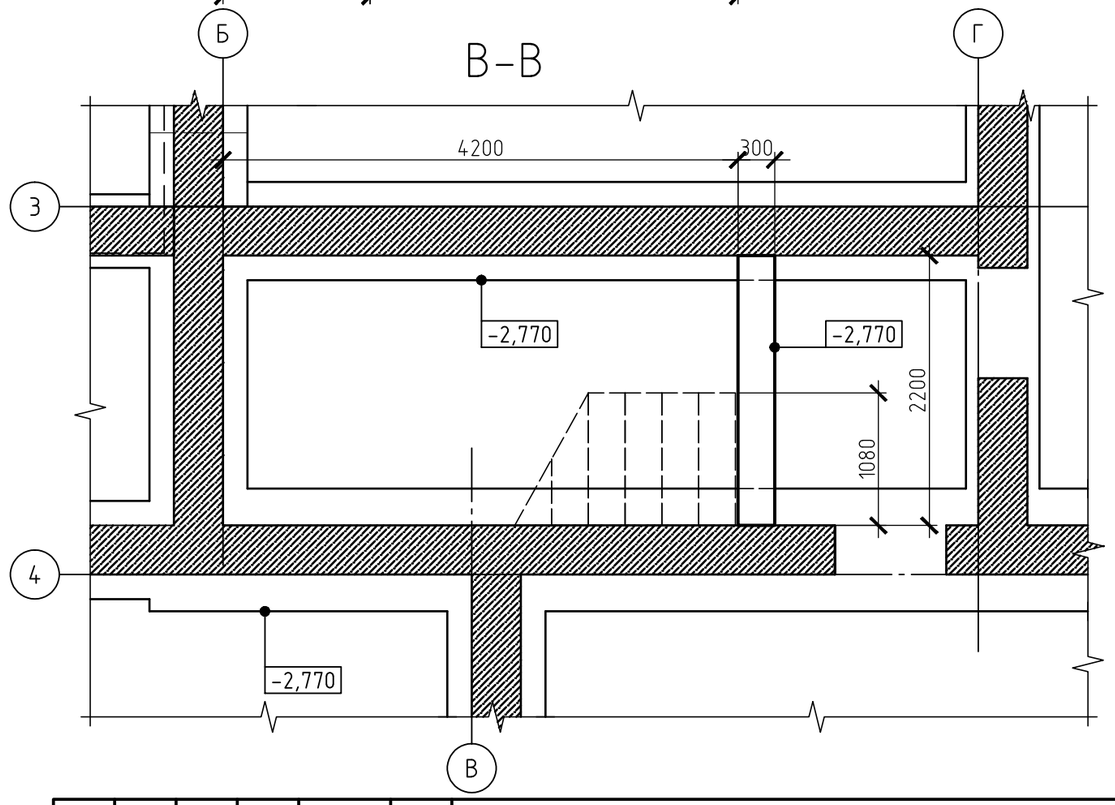

						20-11-12		КБ
Вим.	Кіл. уч.	Лист	№ док.	Підпис	дата	Індивідуальна забудова для ведення індивідуального садівництва. Гатненська сільська рада, К-Святошинського району, Київської обл.		
ГАП					2012	Житловий будинок садибного типу	Стадія	Аркуш	Аркушів
Розробив							Р	14	
Перевір.						ЛВ-1. А-А; Б-Б; В-В.			

Взам. инв. №

Подпись и дата

Инв. № подл.