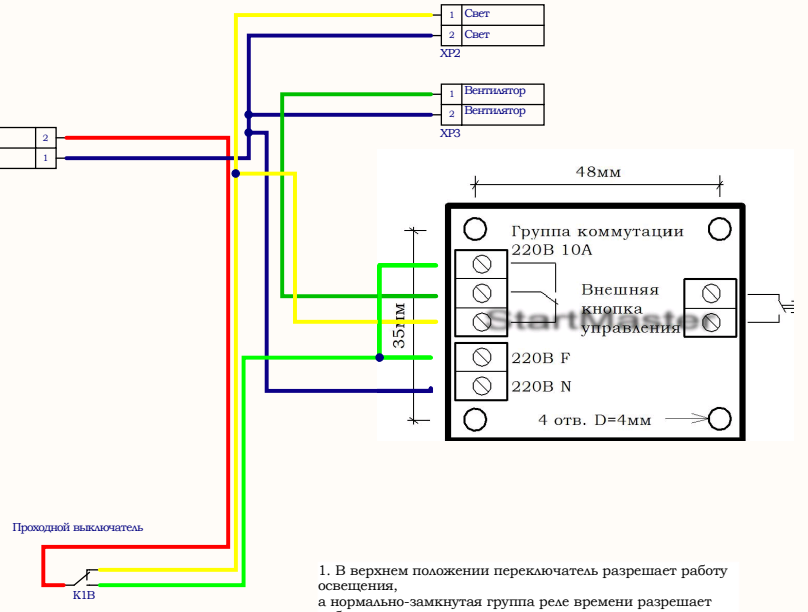

1. В верхнем положении переключатель разрешает работу освещения,
а нормально-замкнутая группа реле времени разрешает работу вентилятора.
2. При переключении в нижнее положение происходит включение реле времени -
контакты перекидываются: вентилятор продолжает работать, а свет выключается.
По истечении времени задержки - вентилятор

Title		
Size A4	Number	Revision
Date: 29.05.2012		Sheet of
File: D:\Миша\..\Денис вопрос.SchDoc		Drawn By: