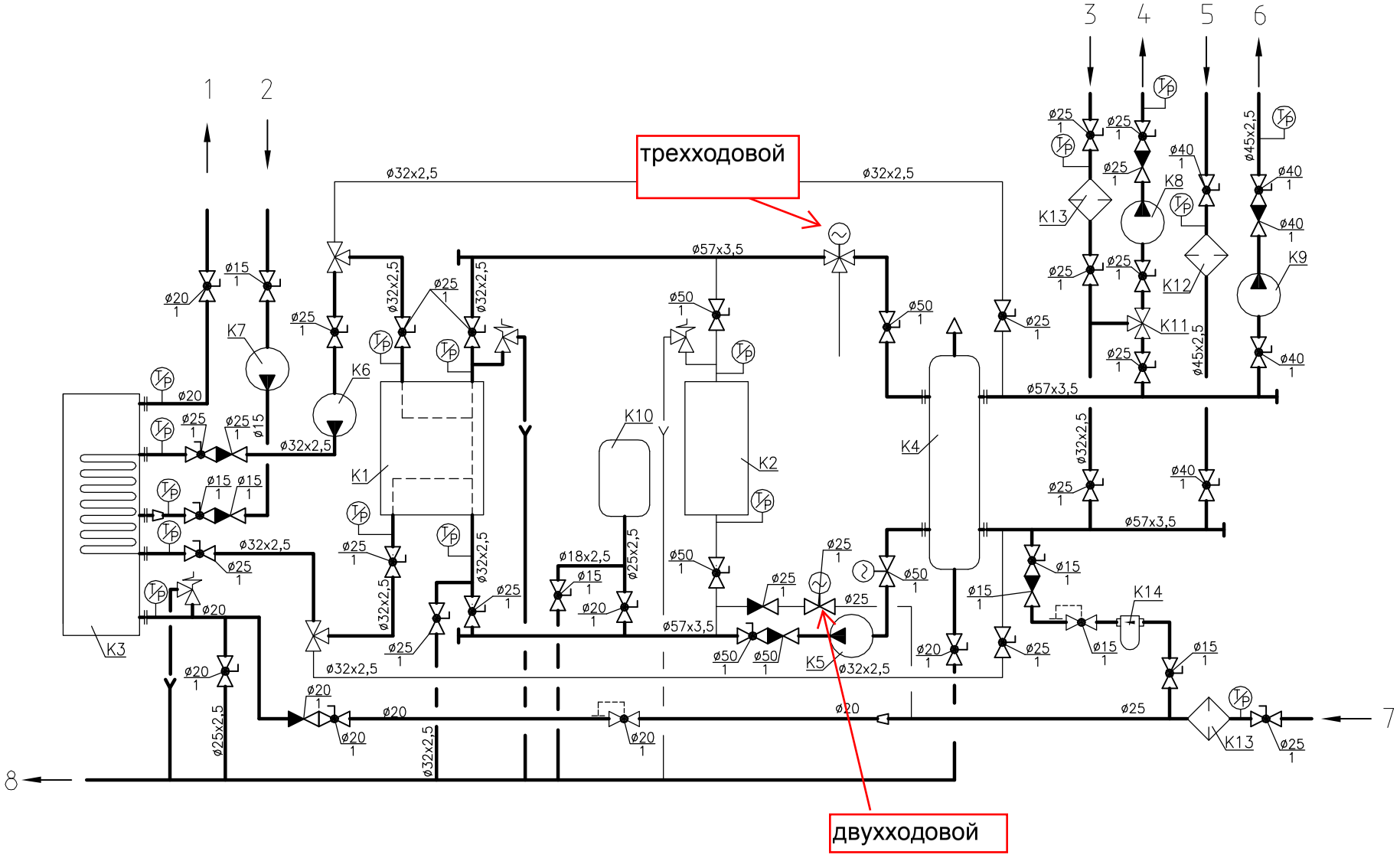

Изм.	Кол.уч.	Лист	N док.	Подпись	Дата				
Разраб.					03.09	Топочная	Стадия	Лист	Листов
Проверил					03.09				
Н.контр					03.09				
Глав.спец.					03.09	Тепловая схема			
Нач.отд.					03.09				
ГИП					03.09				

Согласовано:

Взам.инв N

Подпись и дата

Инв.N подл.