Принципиальная схема ИТП
(индивидуального теплового пункта)

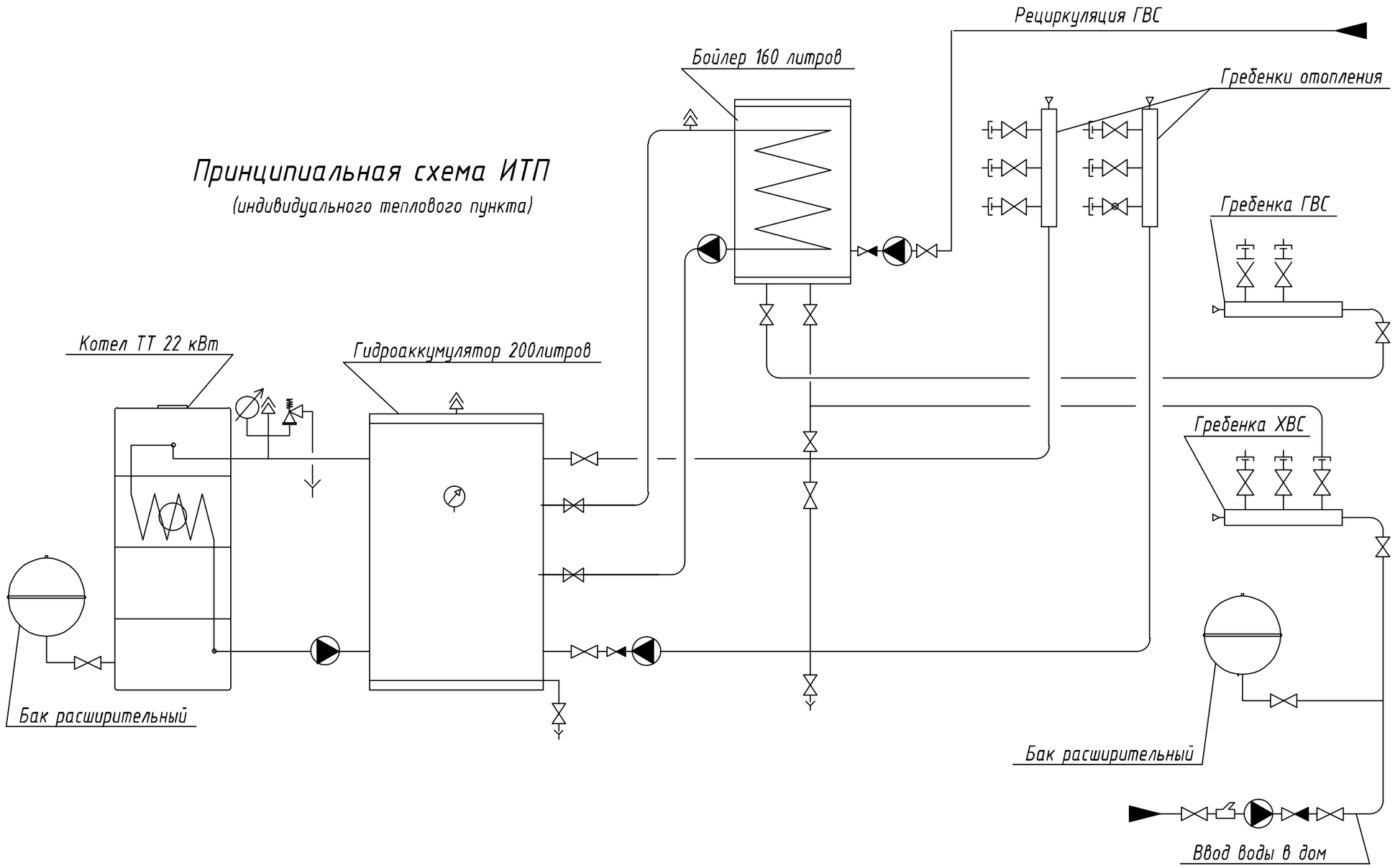

Условные обозначения

- Кран шаровый
- Обратный клапан
- Кран шаровый с соединением "Американка"
- Сбросной кран
- Фильтр
- Воздухоотводчик
- Предохранительный клапан
- Манометр
- Циркуляционный насос
- Термометр

						-ОВ			
						Жилой дом			
Изм.	Кол	Лист	№док.	Подп.	Дата				
						Рабочий проект жилого дома	Стадия	Лист	Листов
Директор							П		
ГАП									
Рук. гр.						Принципиальная схема ИТП (индивидуального теплового пункта)			
Разработ									