## ОП 1

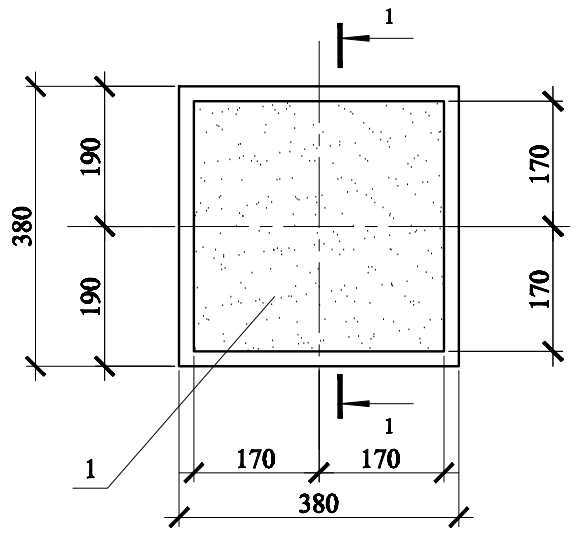


## 1 - 1

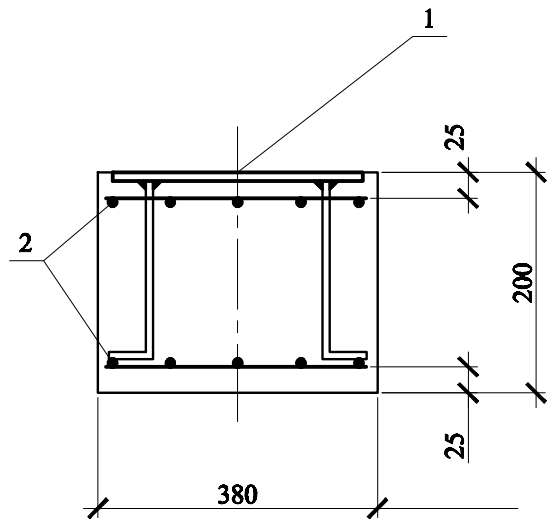


## ЗД 1

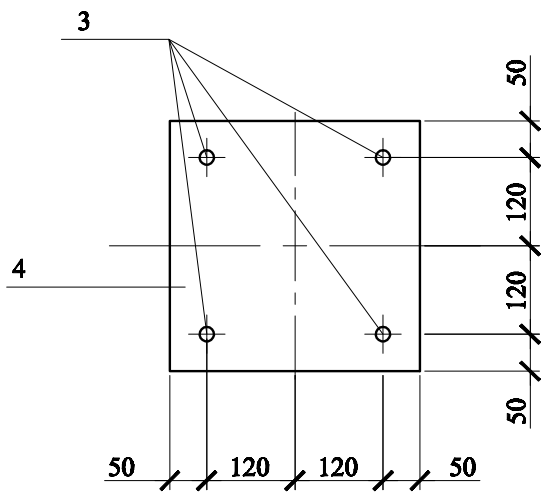


## С1

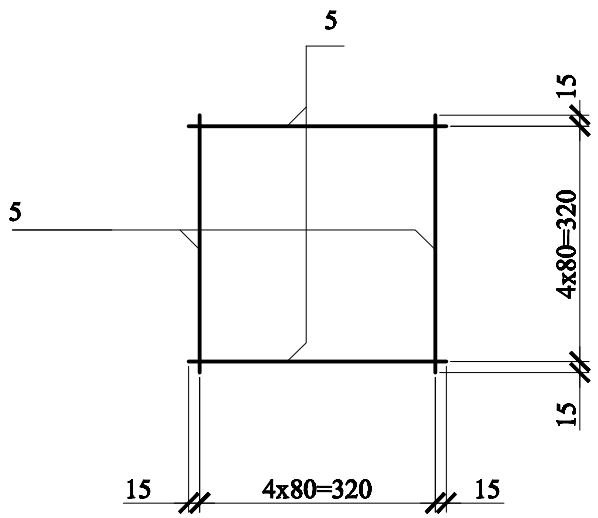


| Поз. | Позначення | Назва | Кіл. | Маса од., кг | Примiт. |
|---|---|---|---|---|---|
| | | | | | |
| | | ОП1 | | | |
| 1 | Настоящий чертеж | Закладная ЗД1 | 1 | | |
| 2 | Настоящий чертеж | Сетка С1 | 2 | | |
| | | Бетон класса В20 | | | 0.03 м3 |
| | | | | | |
| | | ЗД1 | | | |
| 3 | ГОСТ 19903-74 | - 10х340х340 | 1 | | |
| 4 | ДСТУ3760-98 | 16А500С , L=200 | 4 | | |
| | | | | | |
| | | С1 | | | |
| 5 | ДСТУ3760-98 | 10А500 , L=350 | 10 | | |

| | | | | | | | | |
|---|---|---|---|---|---|---|---|---|
| | | | | | | 07/04 - 11 - КЖ | | |
| Iзм. | №уч. | Лист | Nдок. | Підпис | Дата | Житловий будинок по вул. | | |
| Директор | | Поляков | | | 2011 | | Стадія | Лист | Листов |
| ГАП | | Поляков | | | | | РП | 9 | |
| Перевірив | | Поляков | | | | Опорна подушка ОП1 | Асоціація "УкрЕкспроБуд" | |
| Розробив | | Рибалка | | | | | | |