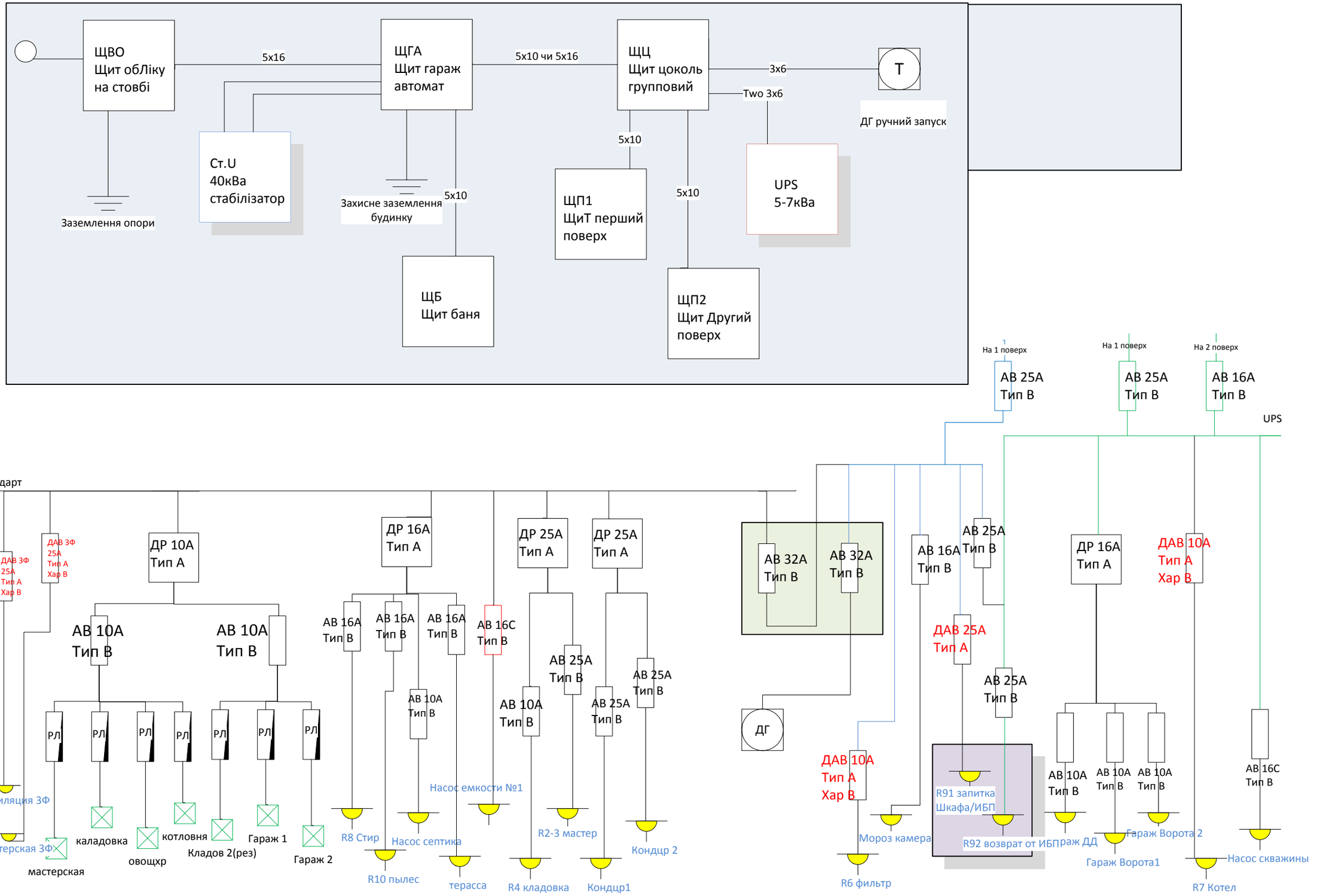
ЩВО
Щит обЛіку
на стовбі
5x16
ЩГА
Щит гараж
автомат
5x10 чи 5x16
ЩЦ
Щит цоколь
груповий
3x6
Two 3x6
T
ДГ ручний запуск
Заземлення опори
Ст.U
40кВа
стабілізатор
Захисне заземлення
будинку
5x10
ЩБ
Щит баня
5x10
ЩП1
ЩиТ перший
поверх
5x10
ЩП2
Щит Другий
поверх
UPS
5-7кВа
На 1 поверх
АВ 25А
Тип В
На 1 поверх
АВ 25А
Тип В
На 2 поверх
АВ 16А
Тип В
UPS
Стандарт
ДАВ 3Ф
25А
Тип А
Хар В
ДАВ 3Ф
25А
Тип А
Хар В
ДР 10А
Тип А
АВ 10А
Тип В
АВ 10А
Тип В
РЛ
Вентиляция 3Ф
Мастерская 3Ф
мастерская
каладовка
овощхр
котловня
Кладов 2(рез)
Гараж 1
Гараж 2
ДР 16А
Тип А
АВ 16А
Тип В
АВ 16А
Тип В
АВ 16А
Тип В
АВ 16С
Тип В
АВ 10А
Тип В
R8 Стир
R10 пылес
Насос септика
Насос емкости №1
терасса
ДР 25А
Тип А
ДР 25А
Тип А
АВ 25А
Тип В
АВ 25А
Тип В
АВ 10А
Тип В
АВ 10А
Тип В
R2-3 мастер
R4 кладовка
Кондцр 2
Кондцр1
АВ 32А
Тип В
АВ 32А
Тип В
ДГ
ДАВ 10А
Тип А
Хар В
Мороз камера
R6 фильтр
АВ 16А
Тип В
АВ 25А
Тип В
ДАВ 25А
Тип А
АВ 25А
Тип В
R91 запитка
Шкафа/ИБП
R92 возврат от ИБП
ДР 16А
Тип А
АВ 10А
Тип В
АВ 10А
Тип В
АВ 10А
Тип В
Гараж ДД
Гараж Ворота 2
Гараж Ворота1
ДАВ 10А
Тип А
Хар В
R7 Котел
Насос скважины
АВ 16С
Тип В

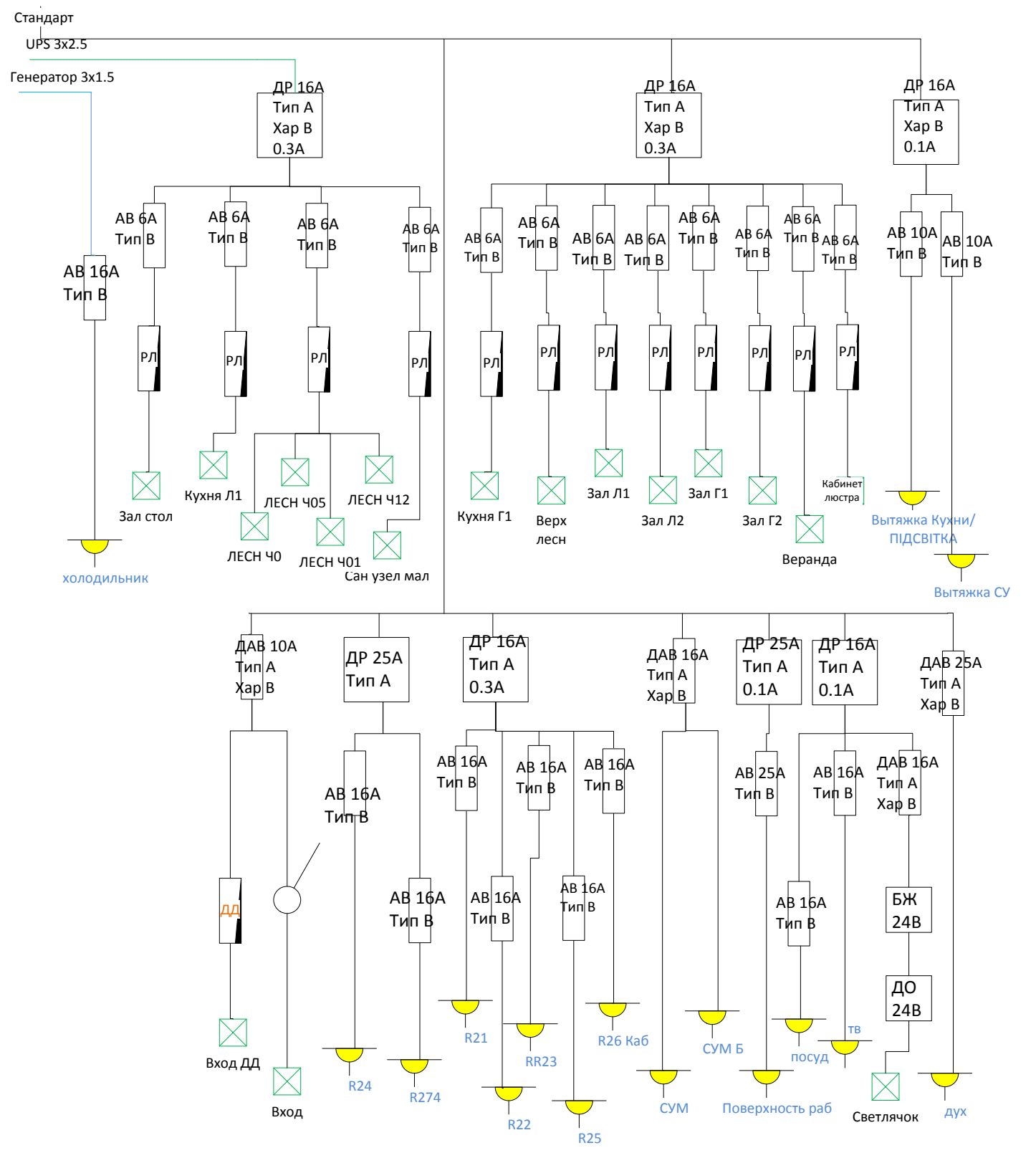
Стандарт
UPS 3x2.5
Генератор 3x1.5
ДР 16А Тип А Хар В 0.3А
ДР 16А Тип А Хар В 0.3А
ДР 16А Тип А Хар В 0.1А
АВ 16А Тип В
АВ 6А Тип В
АВ 10А Тип В
РЛ
Зал стол
Кухня Л1
ЛЕСН Ч05
ЛЕСН Ч12
ЛЕСН Ч0
ЛЕСН Ч01
Сан узел мал
холодильник
Кухня Г1
Верх лесн
Зал Л1
Зал Л2
Зал Г1
Зал Г2
Кабинет люстра
Веранда
Вытяжка Кухни/ ПІДСВІТКА
Вытяжка СУ
ДАВ 10А Тип А Хар В
ДР 25А Тип А
ДР 16А Тип А 0.3А
ДАВ 16А Тип А Хар В
ДР 25А Тип А 0.1А
ДР 16А Тип А 0.1А
ДАВ 25А Тип А Хар В
АВ 25А Тип В
ДАВ 16А Тип А Хар В
ДД
БЖ 24В
ДО 24В
Вход ДД
Вход
R24
R274
R21
RR23
R22
R25
R26 Каб
СУМ
СУМ Б
Поверхность раб
посуд
тв
Светлячок
дух

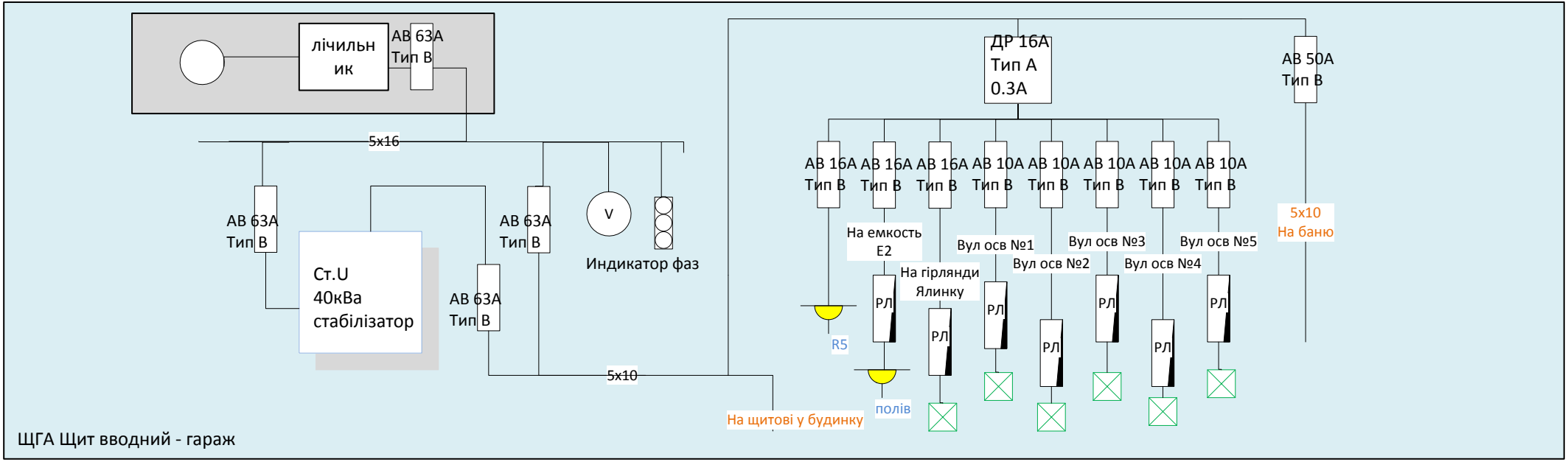
лічильник
АВ 63А Тип В
5х16
АВ 63А Тип В
Ст.U 40кВа стабілізатор
АВ 63А Тип В
АВ 63А Тип В
V
Індикатор фаз
5х10
ДР 16А Тип А 0.3А
АВ 50А Тип В
АВ 16А Тип В
АВ 16А Тип В
АВ 16А Тип В
АВ 10А Тип В
АВ 10А Тип В
АВ 10А Тип В
АВ 10А Тип В
АВ 10А Тип В
5х10 На баню
На емкость Е2
На гірлянди Ялинку
Вул осв №1
Вул осв №2
Вул осв №3
Вул осв №4
Вул осв №5
РЛ
R5
полів
На щитові у будинку
ЩГА Щит вводний - гараж

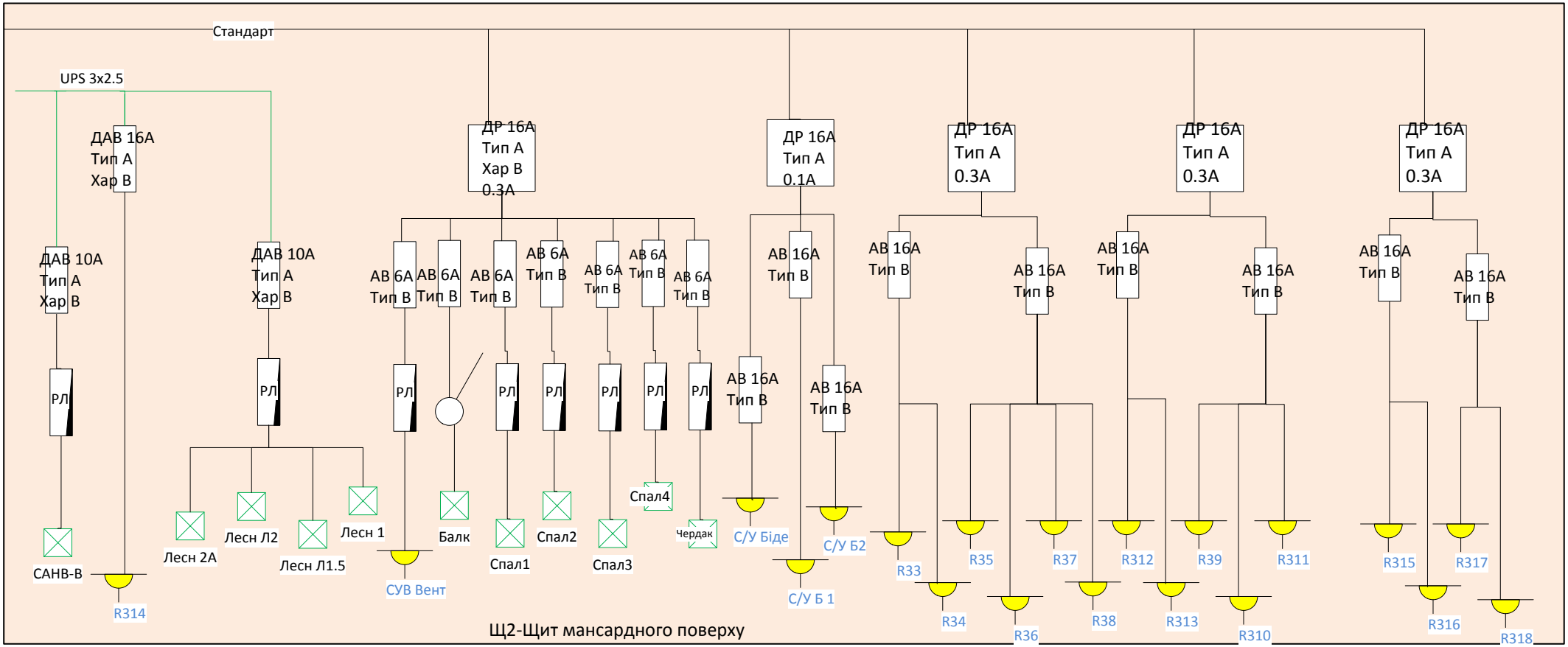
Стандарт
UPS 3х2.5
ДАВ 16А Тип А Хар В
ДАВ 10А Тип А Хар В
ДАВ 10А Тип А Хар В
ДР 16А Тип А Хар В 0.3А
ДР 16А Тип А 0.1А
ДР 16А Тип А 0.3А
ДР 16А Тип А 0.3А
ДР 16А Тип А 0.3А
АВ 6А Тип В
АВ 16А Тип В
РЛ
САНВ-В
R314
Лесн 2А
Лесн Л2
Лесн Л1.5
Лесн 1
СУВ Вент
Балк
Спал1
Спал2
Спал3
Спал4
Чердак
С/У Біде
С/У Б2
С/У Б 1
R33
R34
R35
R36
R37
R38
R39
R310
R311
R312
R313
R315
R316
R317
R318
Щ2-Щит мансардного поверху