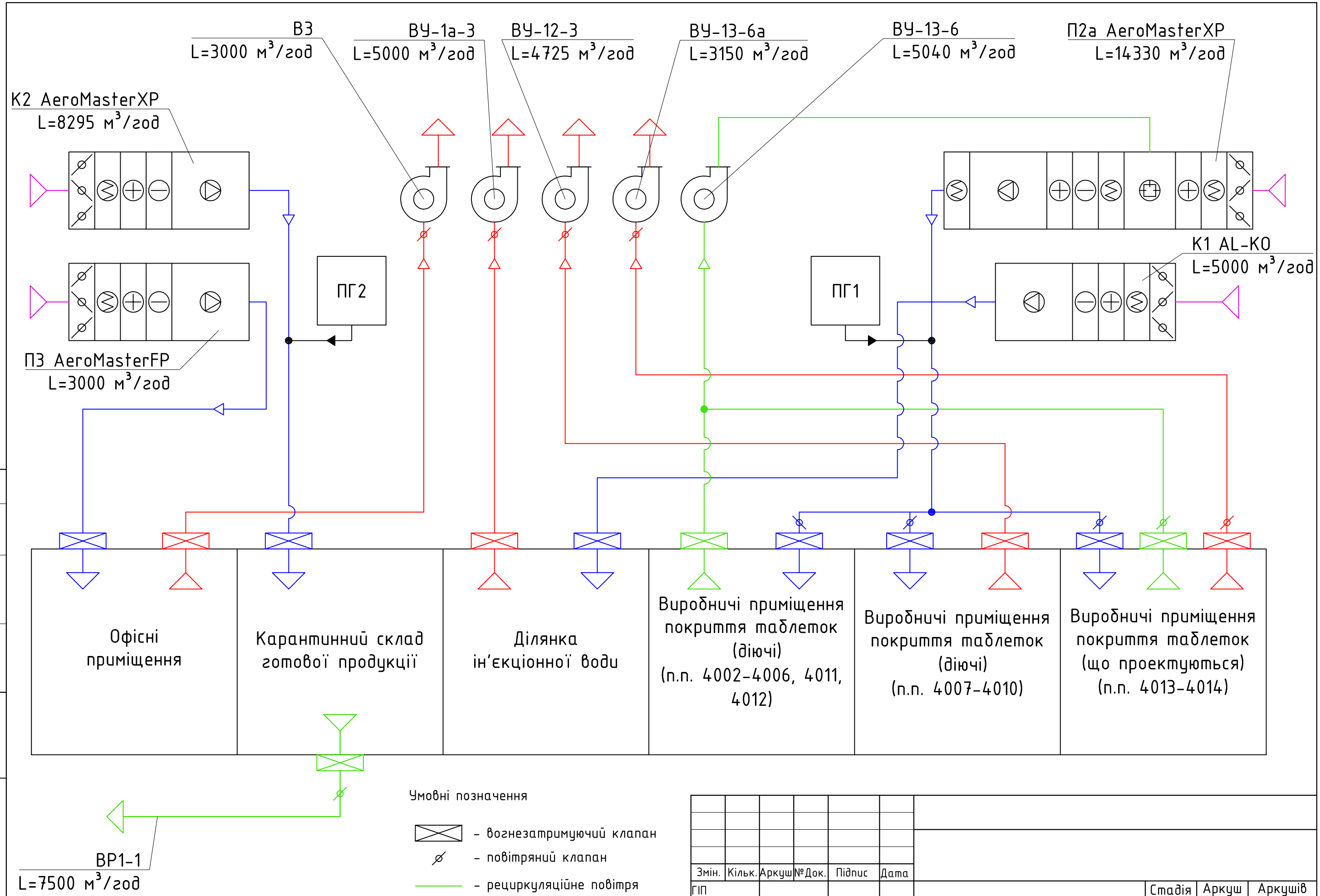

Умовні позначення

- вогнезатримуючий клапан
- повітряний клапан
- рециркуляційне повітря
- витяжне повітря
- припливне повітря
- зовнішнє повітря

Змін.	Кільк.	Аркуш	№Док.	Підпис	Дата
ГІП					
Гол. спец					
Кер. груп					
Перевірив					08.06
Розробив					08.06
Н. контр					

Вентиляція та кондиціювання

Стадія	Аркуш	Аркушів
П	4	4

Принципова схема вентиляції та кондиціювання

Погоджено

Зам. інв №

Підп. і дата

Інв. № ориг.