СХЕМА РОЗТАШУВАННЯ МОНОЛІТНИХ ФУНДАМЕНТІВ НИЗ НА ПОЗН. −1.100

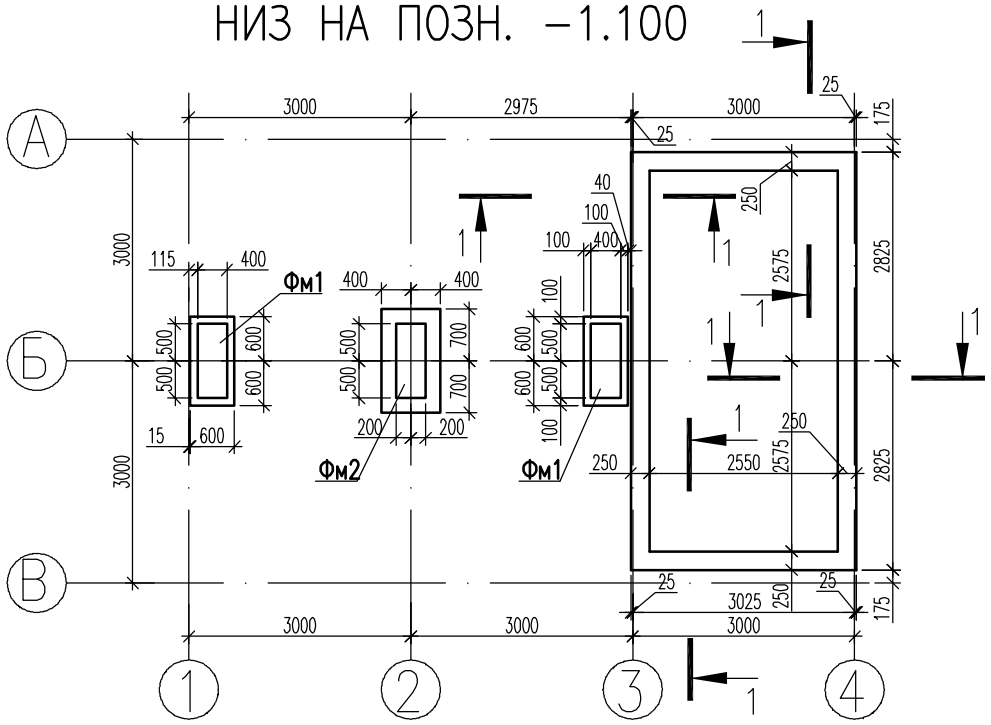

1−1

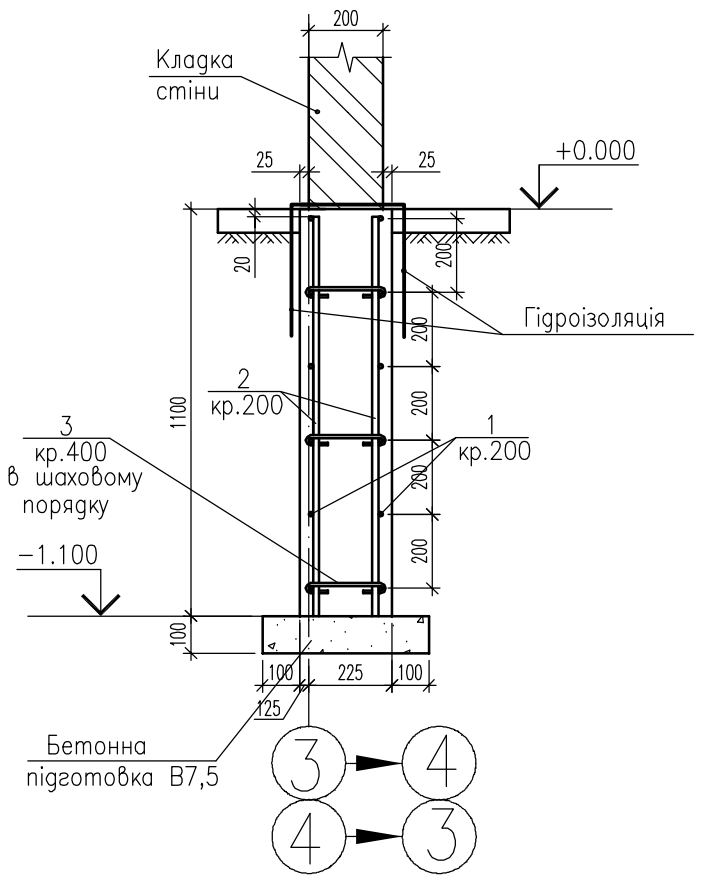

ВІДОМІСТЬ ДЕТАЛЕЙ

Поз.	Ескіз
2	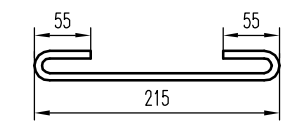
4	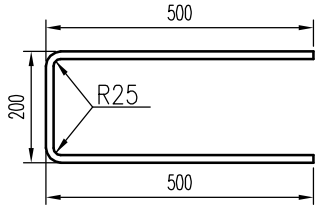

СПЕЦИФІКАЦІЯ ЕЛЕМЕНТІВ ДО СХЕМИ РОЗТАШУВАННЯ МОНОЛІТНИХ ФУНДАМЕНТІВ

Поз.	Позначення	Найменування	Кількість			Маса од.,кг	Прим.
			Стіни	Фм1	Фм2		
		Деталі					
1		ø8 А400С Lм.п.=	250			0,395 кг/м.п.	
2		ø10 А400С L=1080	176			0,67	
3*		ø6 А240С L=325	130			0,07	
4*		ø8 А400С L=1200	48			0,48	
5*	ГОСТ 24379.1−80	1,2 М24Х500 ВСт3пс2		16	8	2,35	
6*		ø14 А400С L=1320		24	12	1,60	
7*		ø8 А240С L=2290		24	12	0,91	
8*		ø6 А240С L=670		24	12	0,15	
9*		ø14 А400С Lм.п.=		30	20	1,208 кг/м.п.	
10*		ø6 А240С L=480		8	4	0,11	
		Матеріали					
		Бетон В25	4,80	1,10	0,70		$м^3$
		Бетон В7.5	1,0	0,2	0,3		$м^3$

* див. відомість деталей

1. Даний аркуш розглядати разом з КБ арк. 3, 4.
2. Армування всіх стін виконувати за перерівами 1−1.
3. Вузли армування кутів та закінчення стін див. КБ даний арк. та арк. 3.
4. Стикування арматури поз.1 виконувати внапуск (довжина напуску 700 мм), врозбіг через один стрижень, з відстанями між осями стиків сусідніх стрижнів не менше 1050 мм

Погоджено:

Зам. інв. N

Підпис та дата

Інв. N ориг.

Зм.	Кіл.	Арк.	Nдок.	Підп.	Дата	КБ		
							стадія	арк.	аркушів
Розроб.		Соколов					Р	2	
						Схеми розташування монолітних фундаментів низ на позн. −1.100			

Формат А3