Фм1

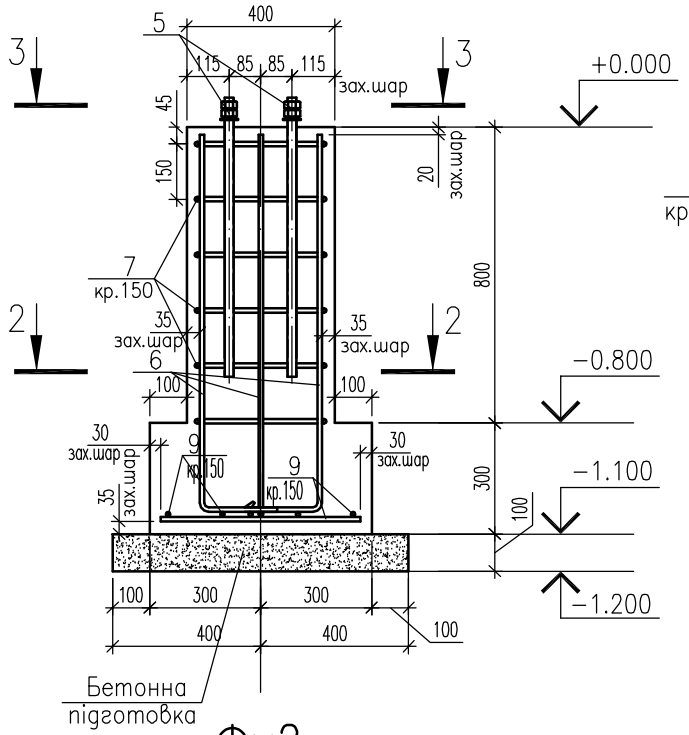

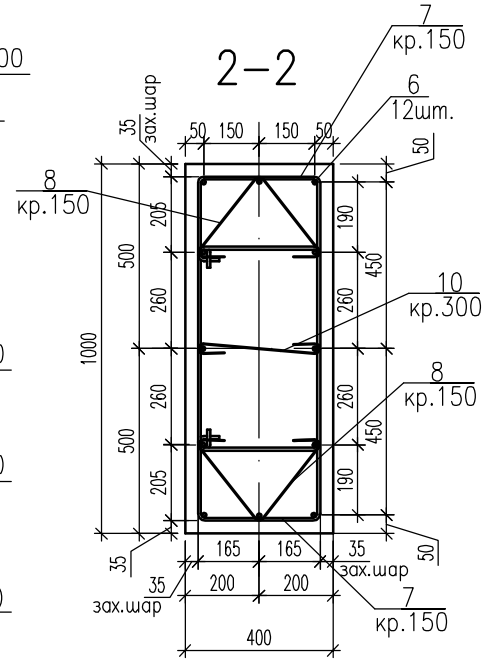

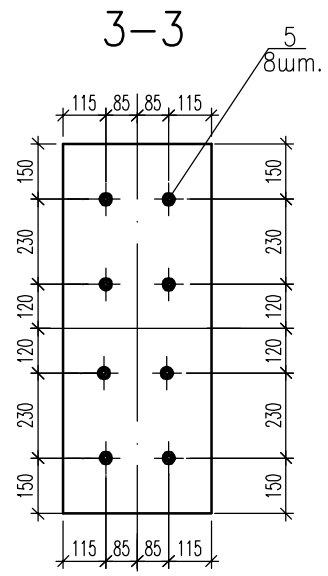

СХЕМА АРМУВАННЯ КУТІВ СТІН

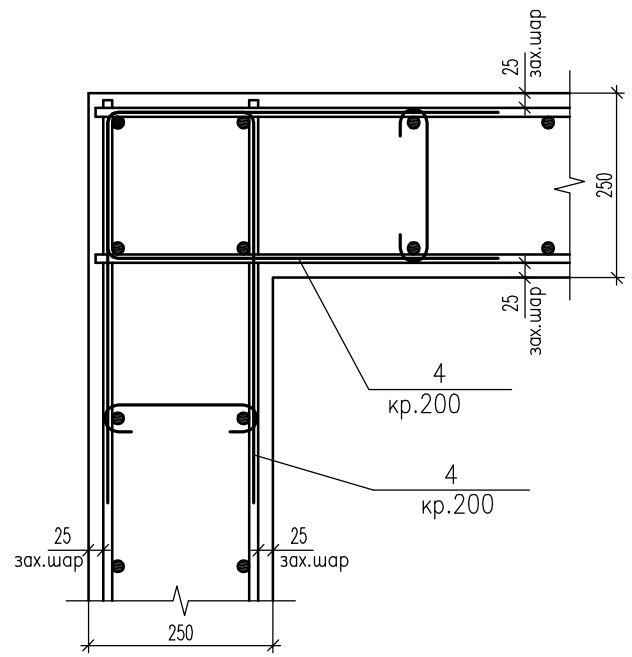

Фм2

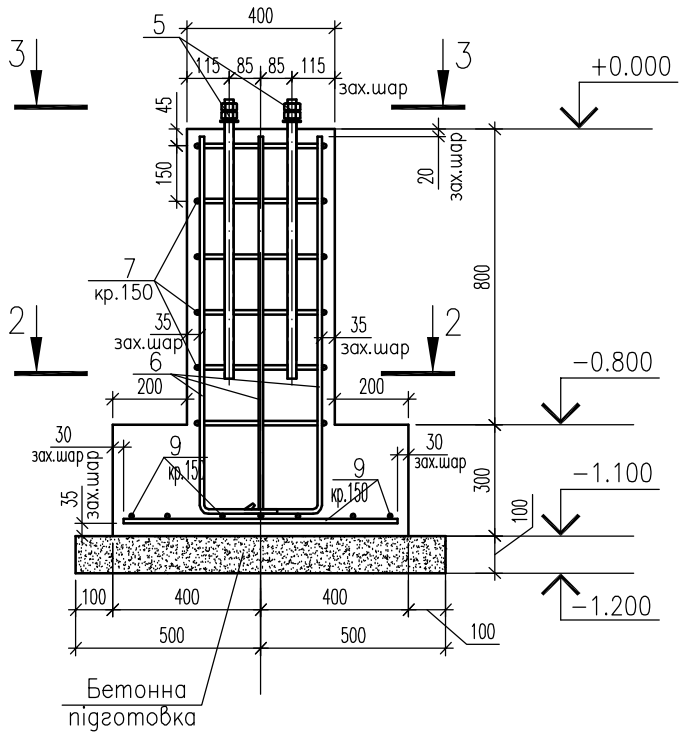

ВІДОМІСТЬ ДЕТАЛЕЙ

Поз.	Ескіз
5	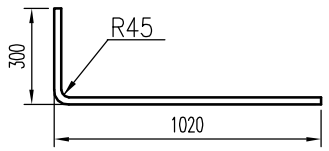
7	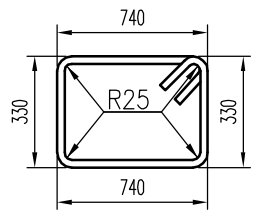
8	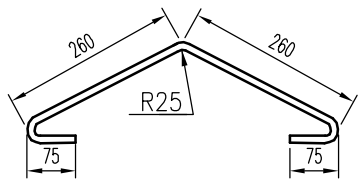

ВІДОМІСТЬ ВИТРАТИ СТАЛІ НА ЕЛЕМЕНТ, кг

Марка елементу	Арматурні вироби							Всього
	Арматура класу							
	А240С			А400С				
	ДСТУ 3760:2006							
	ø6	ø8	Всього	ø8	ø10	ø14	Всього	
Стінка	9		9	122	118		240	249
Фундаменти Фм1	5	22	27			75	75	102
Фундамент Фм2	2	11	13			43	43	56

1. Даний аркуш розглядати разом з КБ арк. 2.

ВІДОМІСТЬ ДЕТАЛЕЙ

Поз.	Ескіз
10	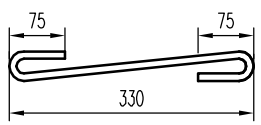

Зм.	Кіл.	Арк.	Nдок.	Підп.	Дата	КБ		
							стадія	арк.	аркушів
Розроб.		Соколов					Р	3	
						Фундаменти. Армування фундаментів Фм1 та Фм2.			

Зам. інв. N | Підпис та дата | Інв. N ориг.