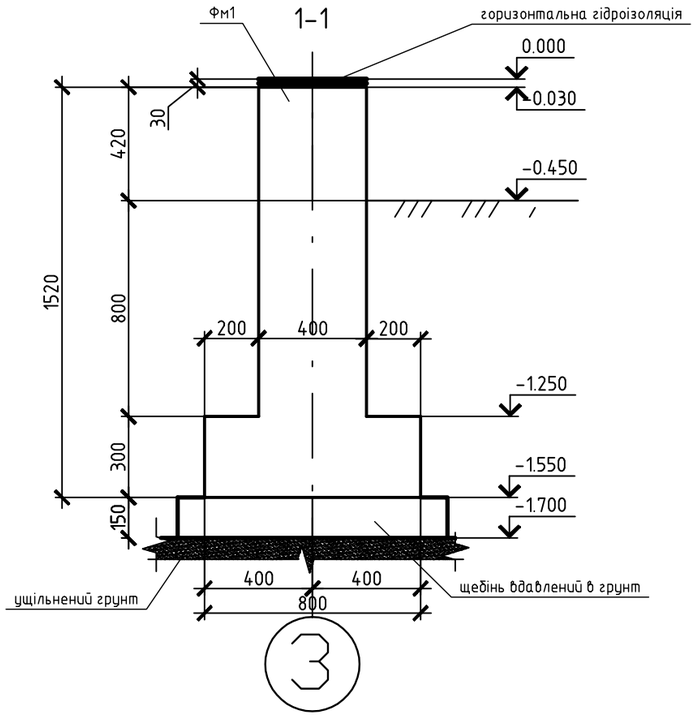

Специфікація Фм1

Марка, поз.	Позначення	Найменування	Кільк.	Маса од. кг	Примітка
		Арматурні стержні			
1		12А400С ДСТУ 3760:2006		1200.8	Lзаг.=84.5м
2		16А400С ДСТУ 37606:2006	840	2.3	L=1.45м
3		12А400С ДСТУ 3760:2006		933	Lзаг.=84м
4		8А240С ДСТУ 3760:2006	1932	0.16	L=0,39м
		Матеріали			
		Бетон класу В20; F75	61.5 м3		

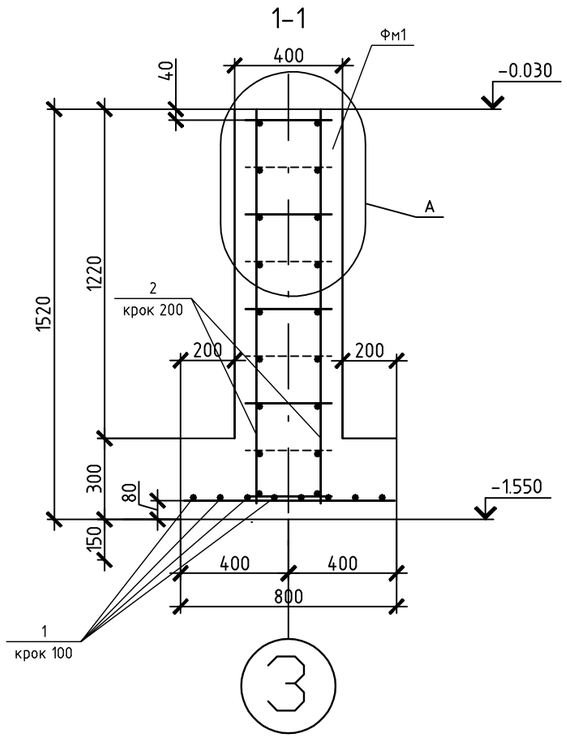

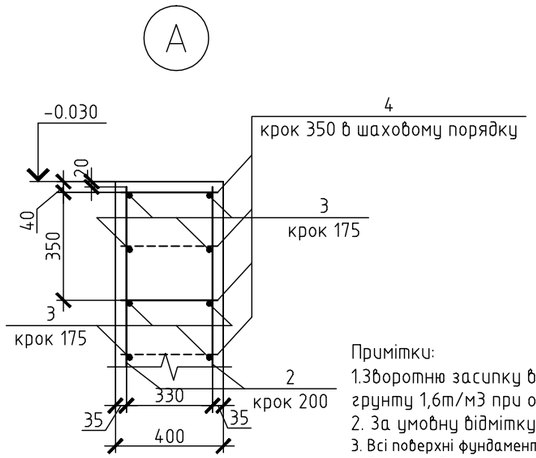

Примітки:

1.Зворотню засипку виконати привезеним грунтом, шарами 20-30см з ущільненням до щільності сухого грунту 1,6т/м3 при оптимальній вологості.

2. За умовну відмітку + 0.000 споруди прийнято рівень чистої підлоги першого поверху.

3. Всі поверхні фундаментів, які стикаються з землею, покрити гарячим бітумом за 2 рази по бітумній грунтовці.

4. Всі залізобетонні конструкції виконати виконати з бетону F75 по морозостійкості.

5. Для армування залізобетонних конструкцій приймати арматуру:

А240С - марка сталі Ст3кп по ДСТУ 3760:2006;

А400С - марка сталі Ст5пс по ДСТУ 3760:2006;

Согласовано

Взам. инв. №

Подп. и дата

Инв. № подл.

Изм.	Кол. уч.	Лист	№ док.	Подп.	Дата

Стадия	Лист	Листов

Копировал

А3