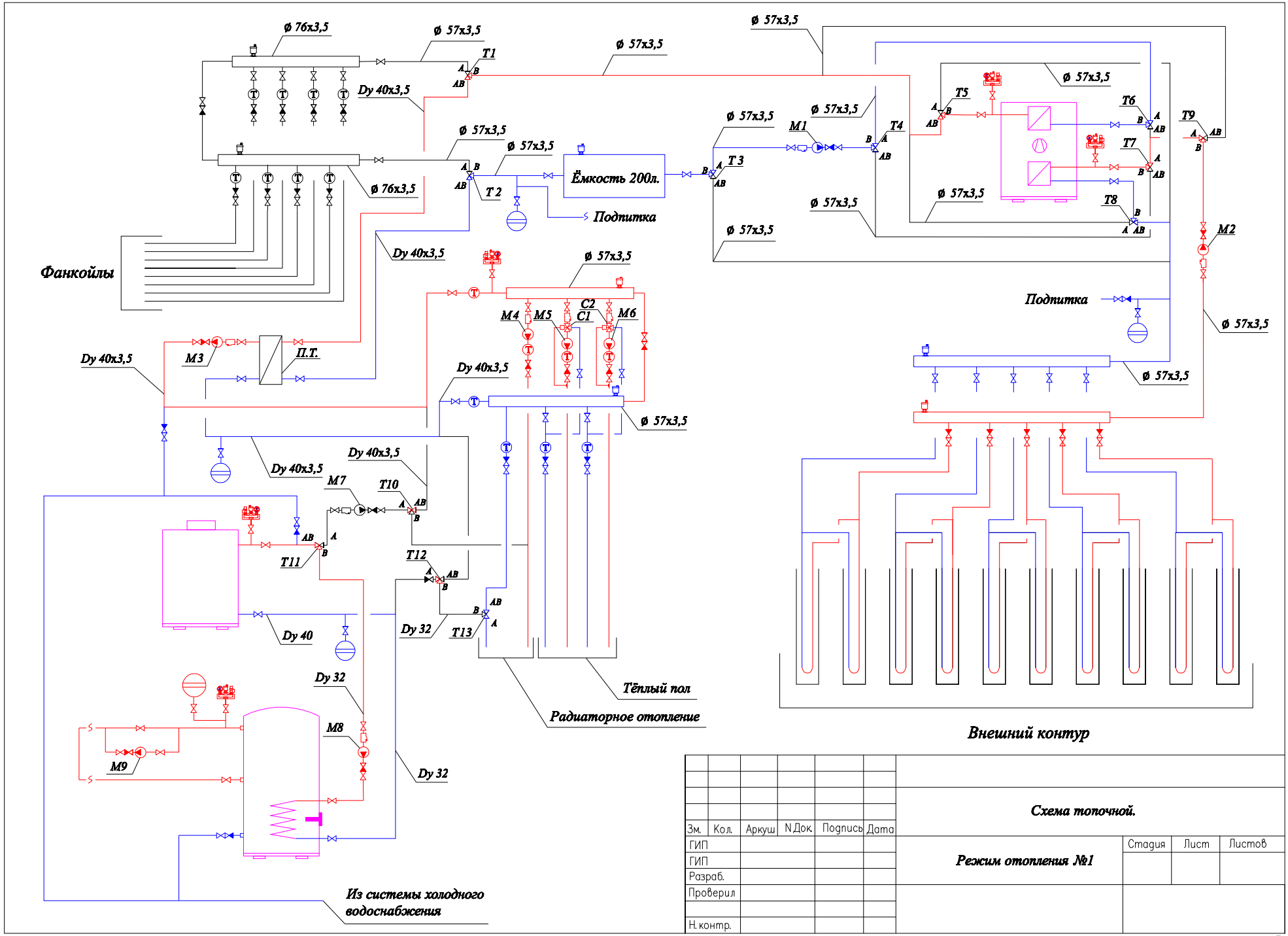

Зм.	Кол.	Аркуш	N Док.	Подпись	Дата	Схема топочной.		
ГИП						Режим отопления №1	Стадия	Лист	Листов
ГИП									
Разраб.									
Проверил									
Н. контр.									

Формат А3