ПЛАН ПОКРІВЛІ

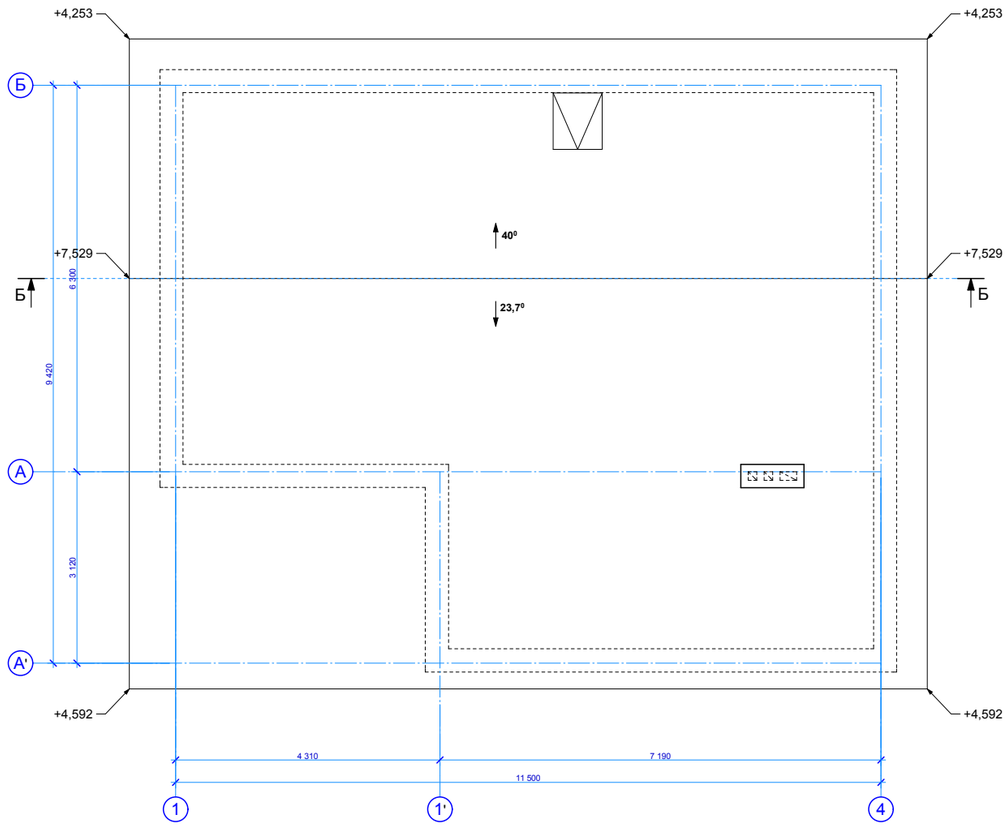

Змість інв. N	Підпис та дата	Інв. N ориг.

					Стадія	Лист	Листів