ПЛАН ПІДВАЛУ

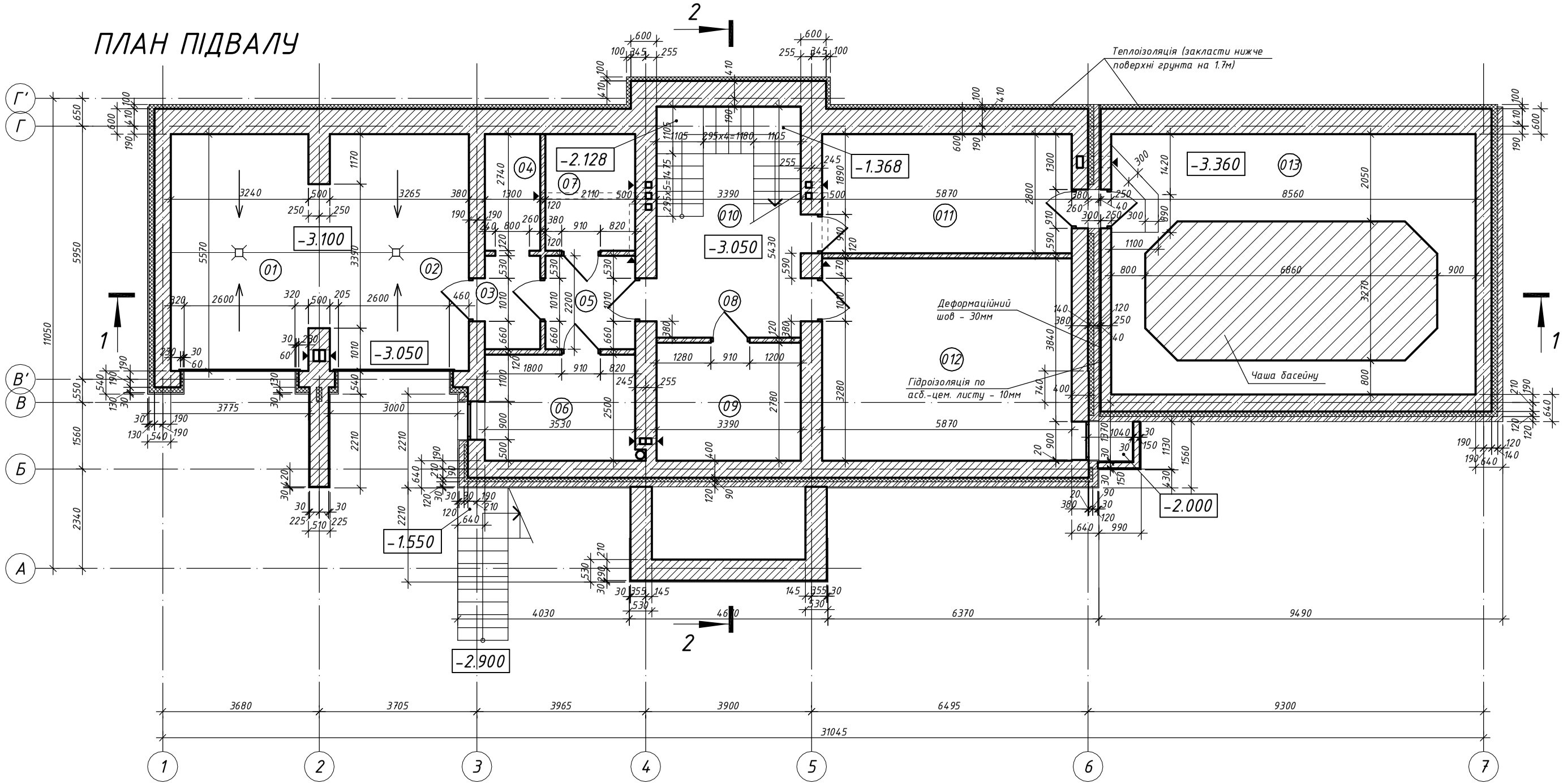

ЕКСПЛІКАЦІЯ ПРИМІЩЕНЬ ПІДВАЛУ

НОМЕР ПО ПЛАНУ	НАЙМЕНУВАННЯ	ПЛОЩА М.КВ.	НОМЕР ПО ПЛАНУ	НАЙМЕНУВАННЯ	ПЛОЩА М.КВ.
01	ГАРАЖ	18,9	08	КОРИДОР	5,7
02	ГАРАЖ	19,0	09	КОМОРА	9,4
03	ТАМБУР	2,9	010	СХОДОВА КЛІТКА	12,7
04	КОМОРА	3,6	011	ПРАЛЬНЯ-СУШАРКА	16,4
05	КОРИДОР	4,6	012	ДОМАШНІЙ КІНОТЕАТР	27,9
06	ТОПКОВА	8,8	013	ТЕХНІЧНЕ ПІДПІЛЛЯ БАСЕЙНУ	31,2
07	КОМОРА	5,8		ВСЬОГО	

Ізм.	Кільк.	Аркуш	№ док.	Підпис	Дата
Розробив		Грабінський			02.09
Перевірив		Коротков			02.09

Замовник : Павловский Александр Владимирович АР

Київська обл., Обухівський р-н,
Старобезрадичівська сільська рада, с.т. "Підгірне"

Садовий будинок	Стадія	Аркуш	Аркушів
	РП	6	

План підвалу

Погоджено

Зам. інв. №

Підп. і дата

Інв. № ориг.

Формат А3