Схема размещения мон. фунд. на отм. -1.350

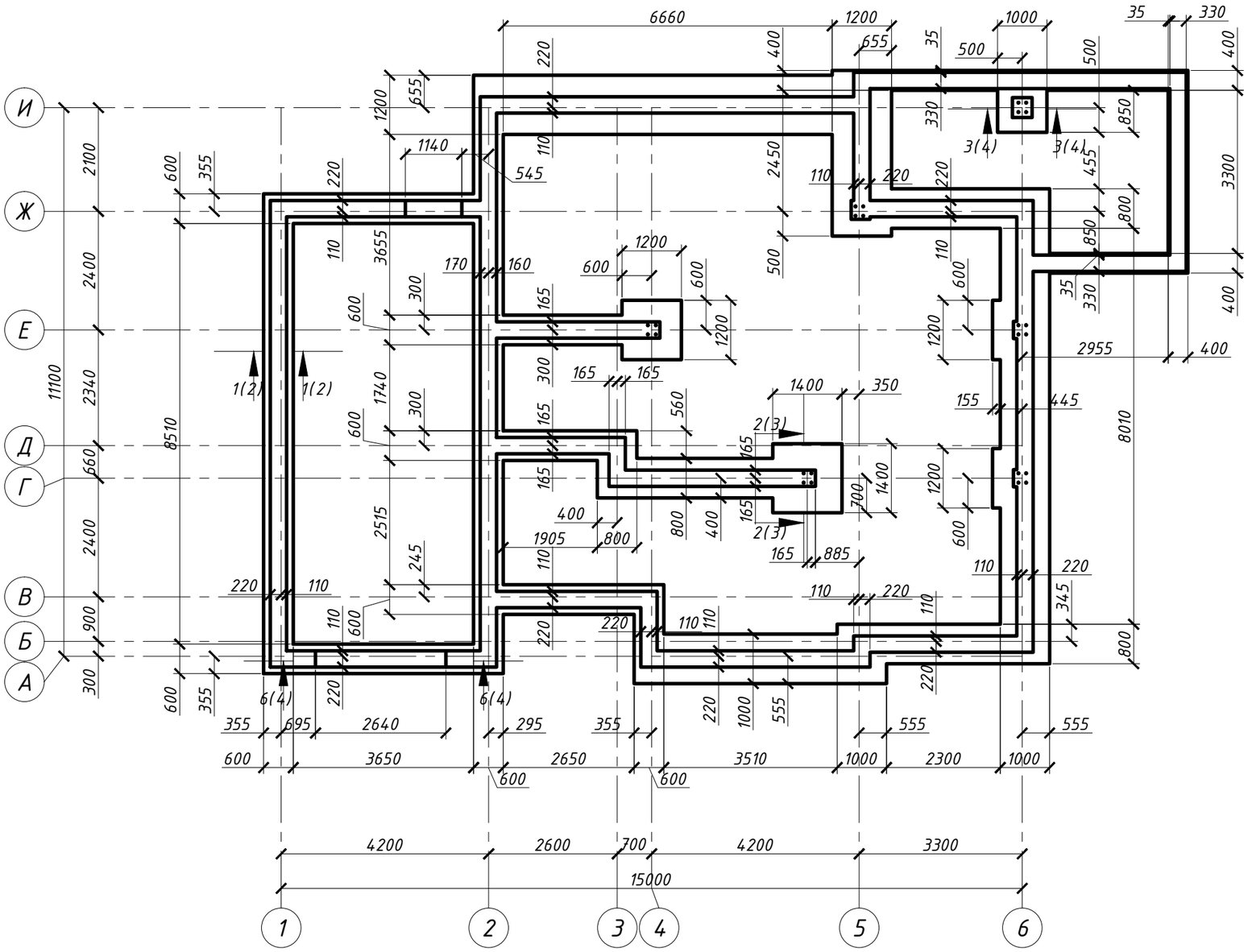

1-1

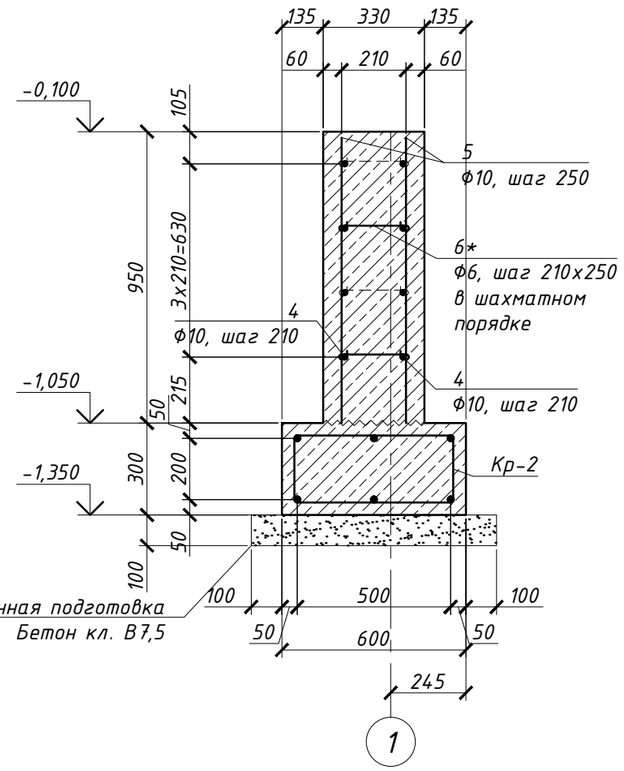

1. Общие данные см. л. 1.
2. Данный л. см. совместно с листами 3, 5.
3. За условную отметку ±0,000 принят уровень чистого пола первого этажа.
4. При использовании арматурных стержней длиной меньше 12м дать запас на стык арматуры в нахлест.
5. Расчетное сопротивление грунта принято равным 130 кПа.
6. Перепуск продольной арматуры в каркасах обеспечить 50d.
7. Фундамент под вентблоки (дымоходы) выполнить в виде армированной железобетонной плиты толщиной 200мм из бетона кл. В20, армированной сеткой Ф6 А240С с ячейкой 100х100мм. Размеры в плане рассчитать в зависимости от габаритов вентблока (дымохода) и его веса.
8. Устроить утепление отмостки по периметру из ЭПС. Ширину горизонтального утепления принять 1м, толщину утеплителя - 50мм. Утеплитель заложить на 400мм ниже поверхности грунта или отм. -1,100. Толщину вертикальной изоляции принять 100мм.

Изм.	Кол.уч.	Лист	№док.	Подпись	Дата
Проверил		Лысюк			
Разраб.		Кодола			
Н. контр.		Кодола			

Конструктивные решения

Жилой дом типа z18glbk

Проект односемейного жилого дома типа z18glbk	Стадия	Лист	Листов
	Р	2	

Схема размещения мон. фунд. на отм. -1,350. Разрезы 1-1

STUDIO Z500
www.z500.com.ua
тел.(044) 592 74 88

Формат А3

Схема армирования мон. фунд. на отм. -1.350

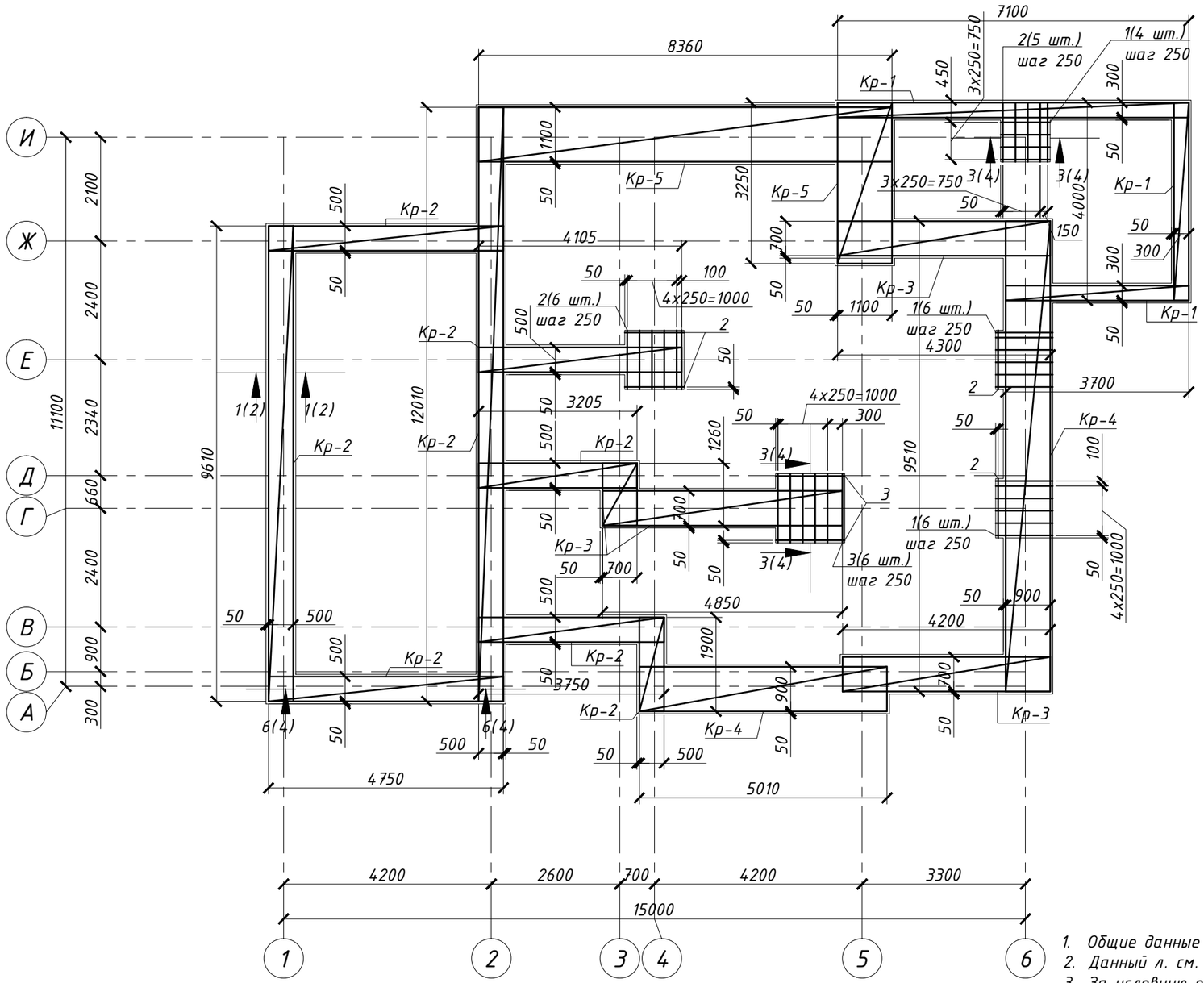

2-2

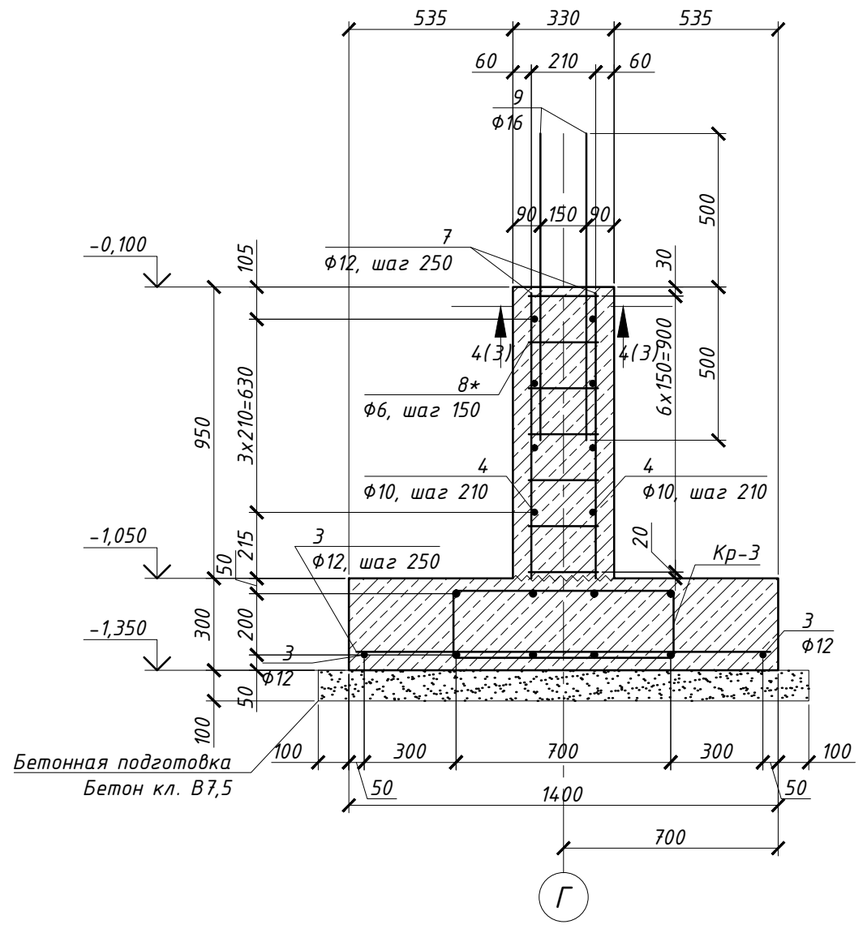

4-4

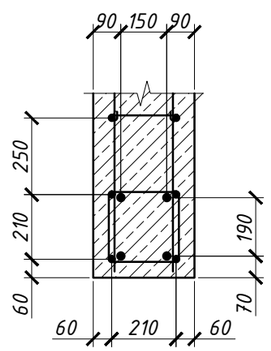

1. Общие данные см. л. 1.
2. Данный л. см. совместно с листами 2, 4.
3. За условную отметку ±0,000 принят уровень чистого пола первого этажа.
4. При использовании арматурных стержней длиной меньше 12м дать запас на стык арматуры в нахлест.
5. Перепуск продольной арматуры в каркасах обеспечить 50d.

Изм.	Кол.уч.	Лист	№док.	Подпись	Дата
Проверил		Лысюк			
Разраб.		Кодола			
Н. контр.		Кодола			

Конструктивные решения

Жилой дом типа z18glbk

Проект односемейного жилого дома типа z18glbk

Стадия	Лист	Листов
Р	3	

Схема армирования мон. фунд. на отм. -1,350. Разрезы 2-2, 4-4

STUDIO Z500
www.z500.com.ua
мел.(044) 592 74 88

Формат А3

3-3

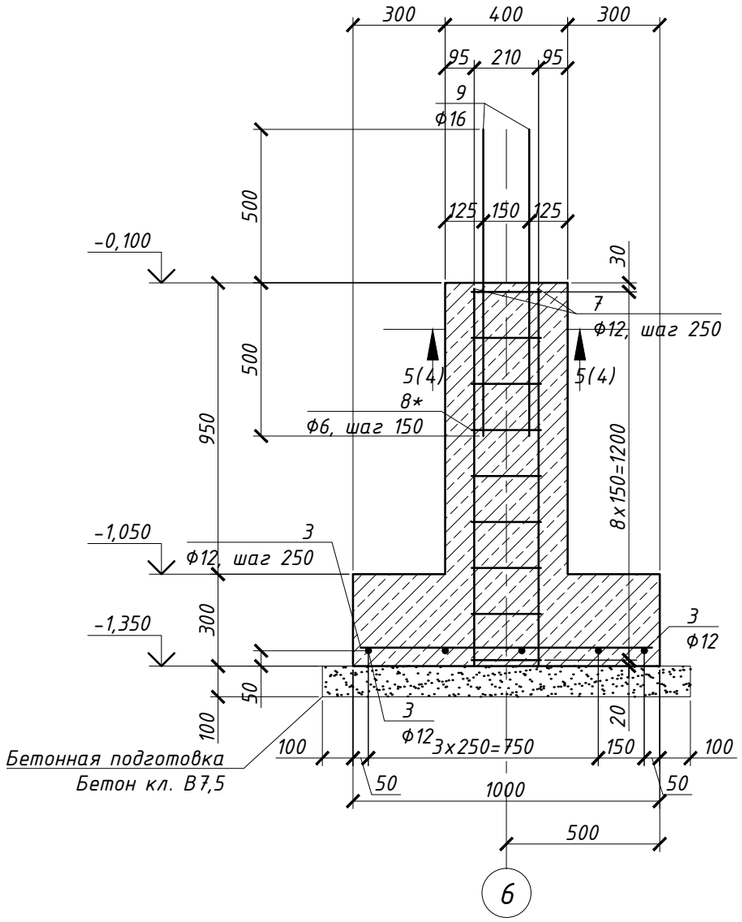

6-6

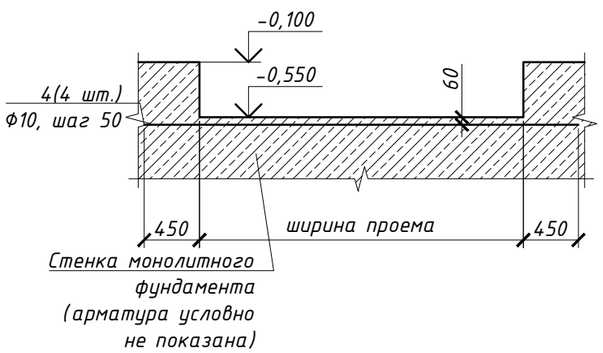

5-5

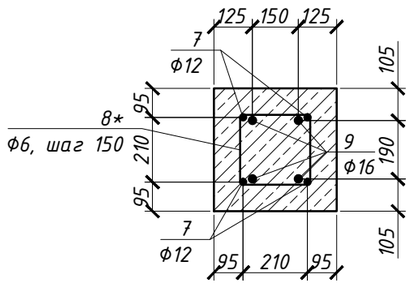

Спецификация к схеме размещения монолитного фундамента на отм. -1,350

Поз.	Обозначение	Наименование	Кол.	Масса ед., кг	Прим.
		Детали			
1		Ф12 А400С ДСТУ 3760:2006 L= 1100	16	0,98	
2		Ф12 А400С ДСТУ 3760:2006 L= 1200	15	1,07	
3		Ф12 А400С ДСТУ 3760:2006 L= 1400	8	1,24	
4		Ф10 А400С ДСТУ 3760:2006 $L_{общ.}$= 782 м.п.		0,62	
5		Ф12 А400С ДСТУ 3760:2006 L= 930	784	0,83	
6*		Ф6 А240С ДСТУ 3760:2006 L= 310	784	0,07	
7		Ф12 А400С ДСТУ 3760:2006 L= 1230	24	1,09	
8*		Ф6 А240С ДСТУ 3760:2006 L= 1400	54	0,31	
9		Ф16 А400С ДСТУ 3760:2006 L= 800	24	1,26	
		Каркасы	м.п.		
Кр-1	лист 5	Каркас Кр-1	14,8		
Кр-2	лист 5	Каркас Кр-2	44,1		
Кр-3	лист 5	Каркас Кр-3	14,6		
Кр-4	лист 5	Каркас Кр-4	17,8		
Кр-5	лист 5	Каркас Кр-5	11,6		
		Материалы			
		Бетон кл. В20 ($м^3$)	44,4		
		Бетон кл. В7,5 ($м^3$)	8,3		
		Блоки несъемной опалубки "Бик"	628		

* - см. ведомость деталей

1. Общие данные см. л. 1.
2. Данный л. см. совместно с листами 2, 3.
3. За условную отметку ±0,000 принят уровень чистого пола первого этажа.
4. При использовании арматурных стержней длиной меньше 12м дать запас на стык арматуры в нахлест.
5. Стыки продольной арматуры в каркасах выполнить внахлест. Нахлест арматуры дать 50d.

Ведомость деталей

Поз.	Эскиз	Поз.	Эскиз
8*	390, 390, 310, 310	6*	210, 50, 50

Изм.	Кол.уч.	Лист	№док.	Подпись	Дата
Проверил		Лысюк			
Разраб.		Кодола			
Н. контр.		Кодола			

Конструктивные решения

Жилой дом типа z18glbk

Проект односемейного жилого дома типа z18glbk

Стадия	Лист	Листов
Р	4	

Разрезы 3-3, 5-5, 6-6. Спецификация

STUDIO Z500
www.z500.com.ua
тел.(044) 592 74 88

Формат А3

Каркас Кр-1

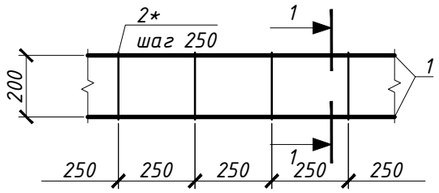

1-1

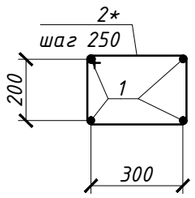

Каркас Кр-2

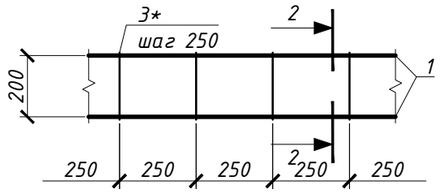

2-2

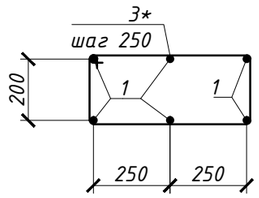

Каркас Кр-3

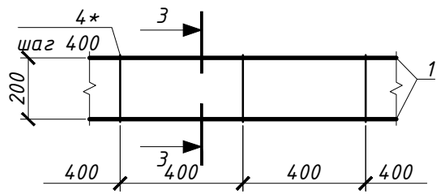

3-3

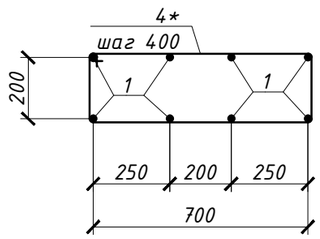

Каркас Кр-4

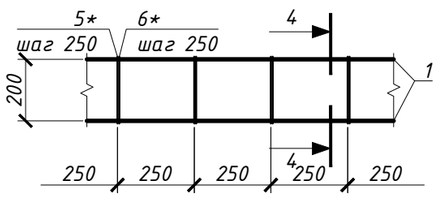

4-4

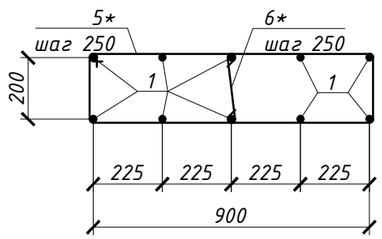

Каркас Кр-5

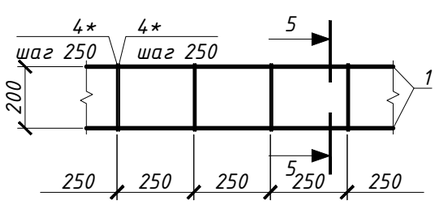

5-5

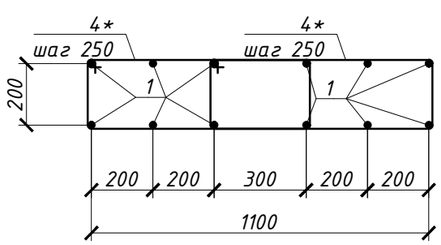

Спецификация на каркасы Кр-1..Кр-4(на 1 м.п.)

Марка изделия	Обознач. дет.	Наименование	Кол.	Масса дет., кг	Масса изд., кг
Кр-1	1	Ф12 А400С ДСТУ 3760:2006 $L_{м.п.}$= 4 м.п.		0,89	4,22
	2*	Ф6 А240С ДСТУ 3760:2006 L= 1200	2,5	0,27	
Кр-2	1	Ф12 А400С ДСТУ 3760:2006 $L_{м.п.}$= 6 м.п.		0,89	6,22
	3*	Ф6 А240С ДСТУ 3760:2006 L= 1600	2,5	0,36	
Кр-3	1	Ф12 А400С ДСТУ 3760:2006 $L_{м.п.}$= 8 м.п.		0,89	8,21
	4*	Ф6 А240С ДСТУ 3760:2006 L= 2000	2,5	0,44	
Кр-4	1	Ф12 А400С ДСТУ 3760:2006 $L_{м.п.}$= 10 м.п.		0,89	9,16
	5*	Ф6 А240С ДСТУ 3760:2006 L= 2400	4,0	0,53	
	6*	Ф6 А240С ДСТУ 3760:2006 L= 310	4,0	0,07	
Кр-5	1	Ф12 А400С ДСТУ 3760:2006 $L_{м.п.}$= 12 м.п.		0,89	14,21
	4*	Ф6 А240С ДСТУ 3760:2006 L= 2000	8,0	0,44	

*-см. ведомость деталей

Ведомость деталей

Поз.	Эскиз	Поз.	Эскиз
2*	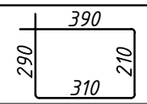	3*	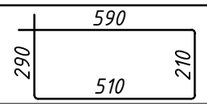
4*	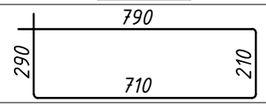	5*	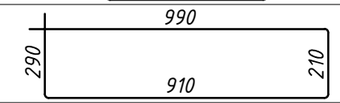
6*			

1. Общие данные см. л. 1.
2. Данный л. см. совместно с листом 3.
3. Стыки продольной арматуры в каркасах выполнить внахлест. Нахлест арматуры дать 50d.

Изм.	Кол.уч.	Лист	№док.	Подпись	Дата
Проверил		Лысюк			
Разраб.		Кодола			
Н. контр.		Кодола			

Конструктивные решения

Жилой дом типа z18glbk

Проект односемейного жилого дома типа z18glbk

Стадия	Лист	Листов
Р	5	

Каркасы Кр-1..Кр-4

STUDIO Z500
www.z500.com.ua
тел.(044) 592 74 88

Формат А3