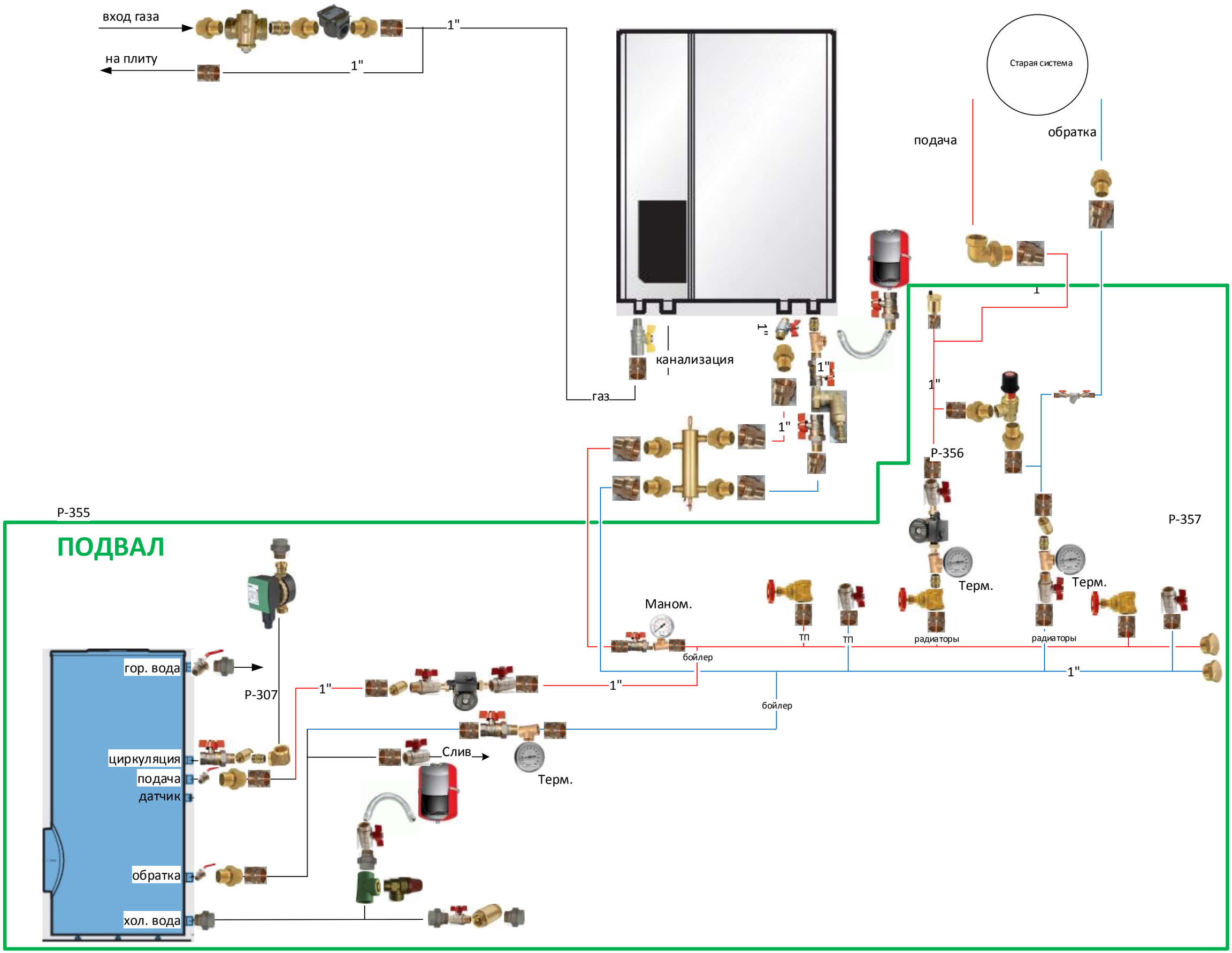
вход газа
на плиту
1"
1"
Старая система
подача
обратка
канализация
газ
1"
1"
1"
1"
1"
P-356
P-355
P-357
ПОДВАЛ
Терм.
Терм.
Маном.
ТП
ТП
радиаторы
радиаторы
бойлер
1"
бойлер
гор. вода
P-307
1"
1"
циркуляция
подача
датчик
Слив
Терм.
обратка
хол. вода