Розподільча гребінка системи опалення Ø40

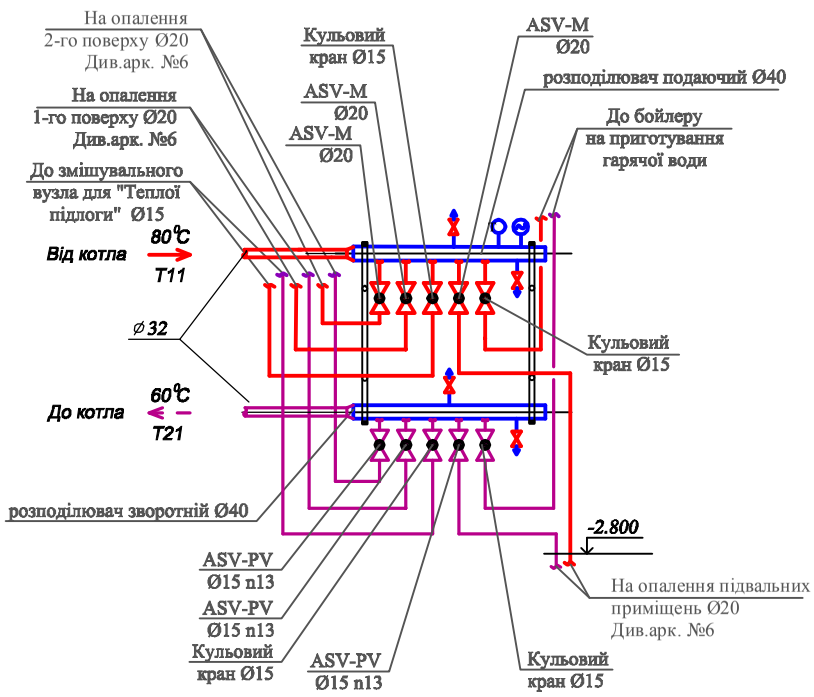

Експликація обладнання

Поз.	Позначення	Найменування	Кільк.	Масса од., кг	Примітка
1	HRB 3-0.6	Клапан регулювальний седельний 3-х-	1		Danfoss
		ходовий, Kvs=0,6м3/год			
2		Насос циркуляційний	1		
		V=0.24м3/год; H=2.16м в.ст.			
3	USV-I	Вентиль запірний з плавним	1		Danfoss
		попереднім налаштуванням Ру=16бар, Tmax=100°C, Ø15			
4		Кран кульовий Ø20	2		Danfoss
		Ру<25 бар, T< 120°C			
5	Y222	Фільтр сітчастий латунний з	1		Danfoss
		внутрішньою різьбою, Ø15			

Комплексний розподілювач "Тепла підлога"

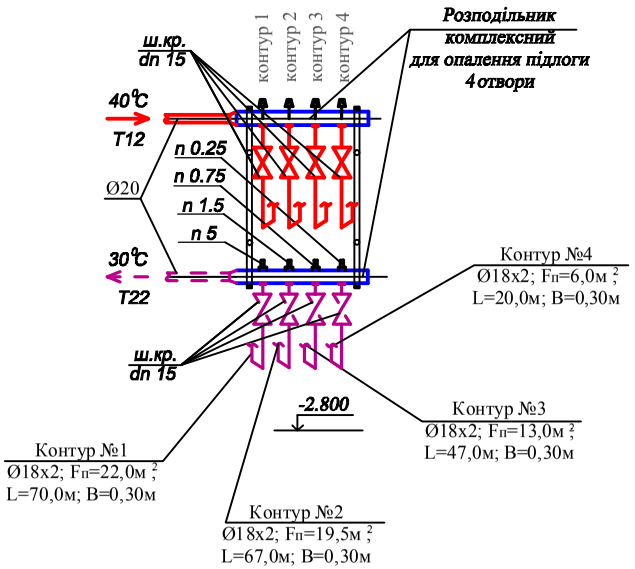

Вузол змішування для "Теплої підлоги" (принципова схема).

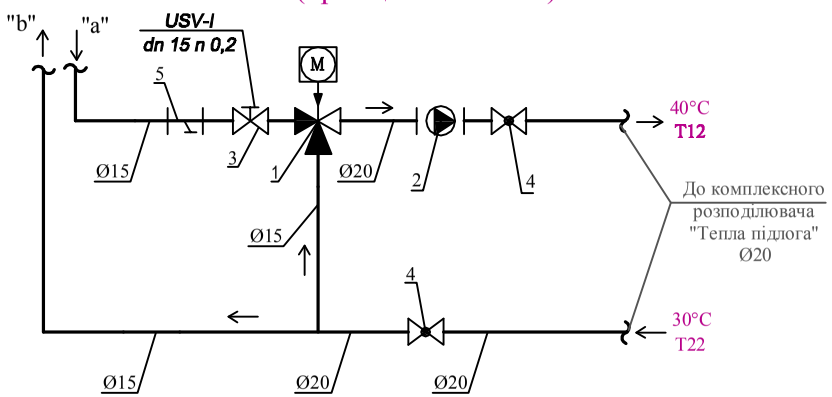

Зм.	Кільк	Арк.	№док	Підпис	Дата
ГАП		Гречух О.Л.			04.11
Перевірив		Гречух О.Л.			04.11
Розробив		Кондратюк			04.11

ÎÂ

Індивідуальний житловий будинок по вул. Польова 3/34
в с. Великі Дмитровичі, Обухівського району
Київської області

Житловий будинок

Стадія	Лист	Листів
П	7	

Опалення.
Розподільча гребінка системи палення, комплексний розподілювач для "Теплої підлоги" та вузол змішування для "Теплої підлоги".

ФОП "Гречух О. Л"
ліц. АВ 512464
м. Київ

Зам. інв. N | Підпис та дата | Інв. N ориг.