1 - 1

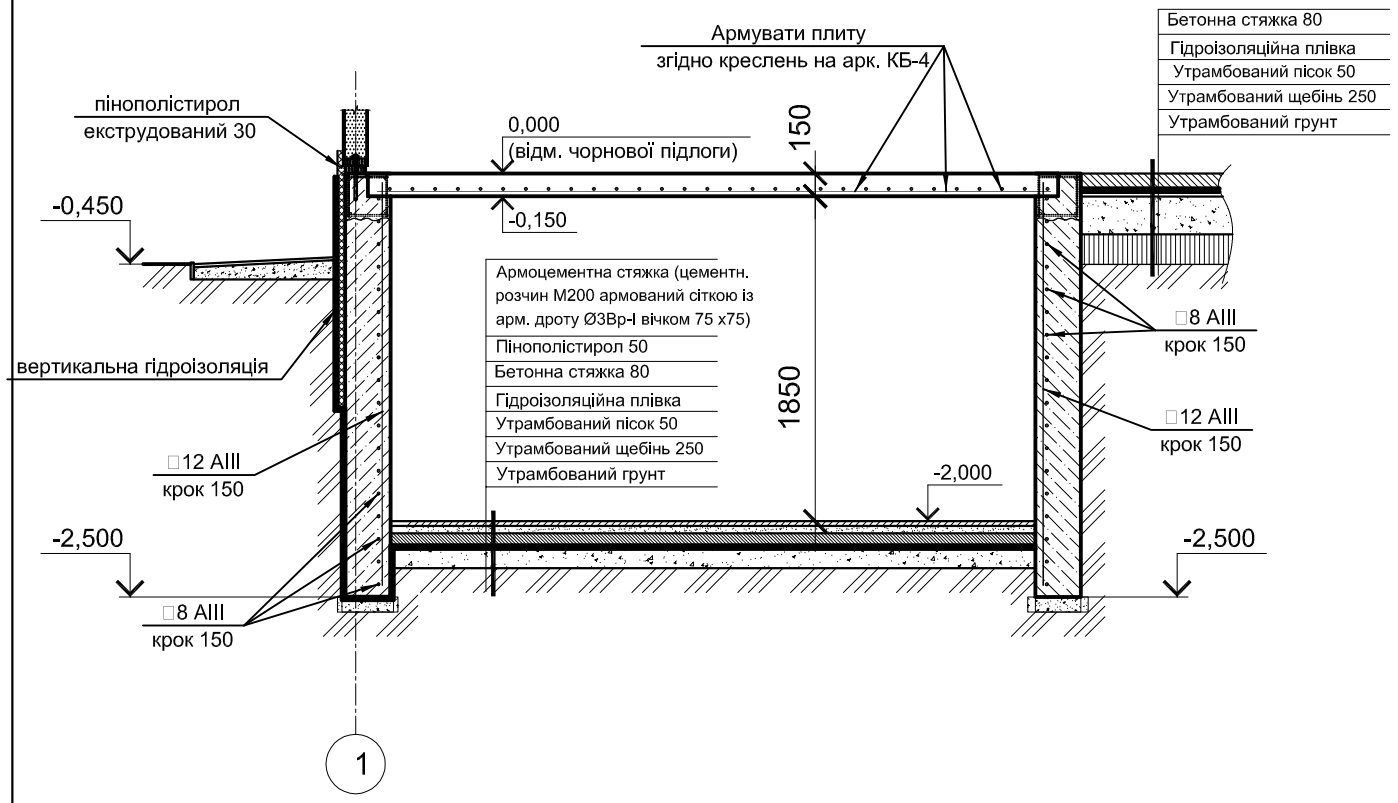

2-2

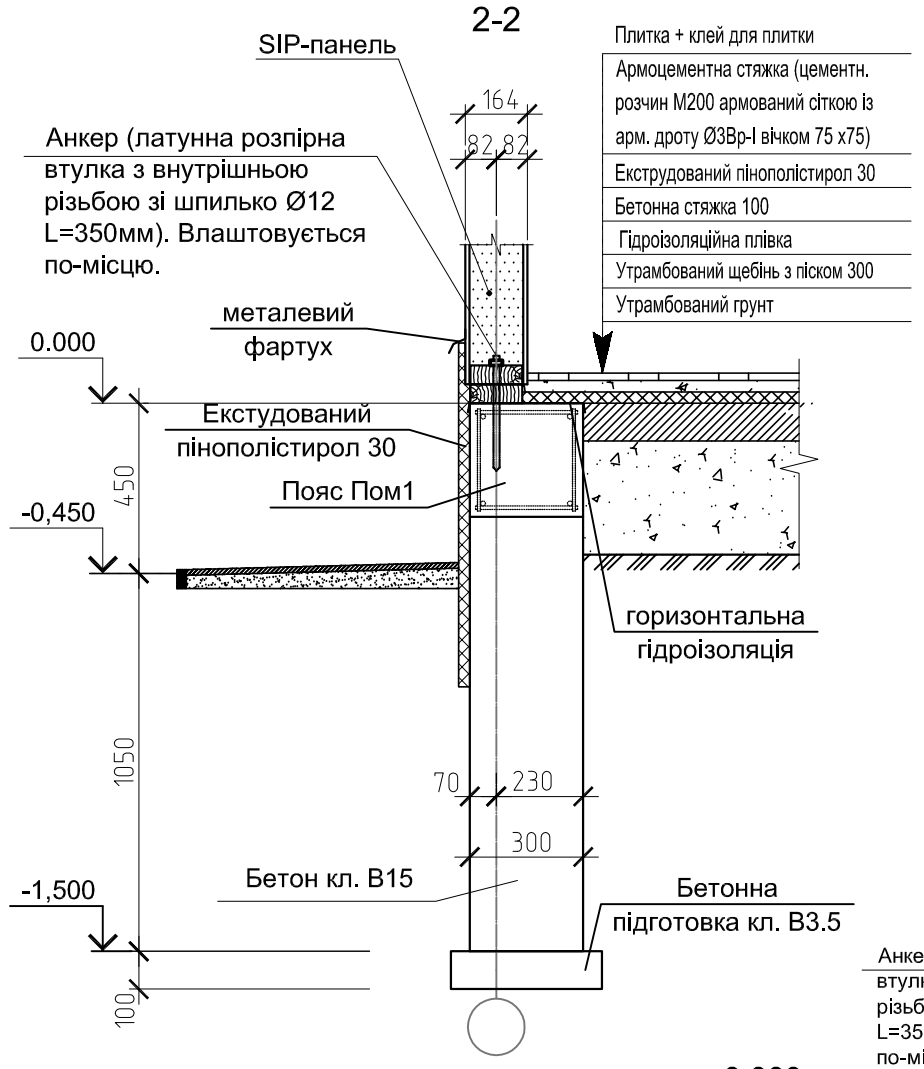

3 - 3

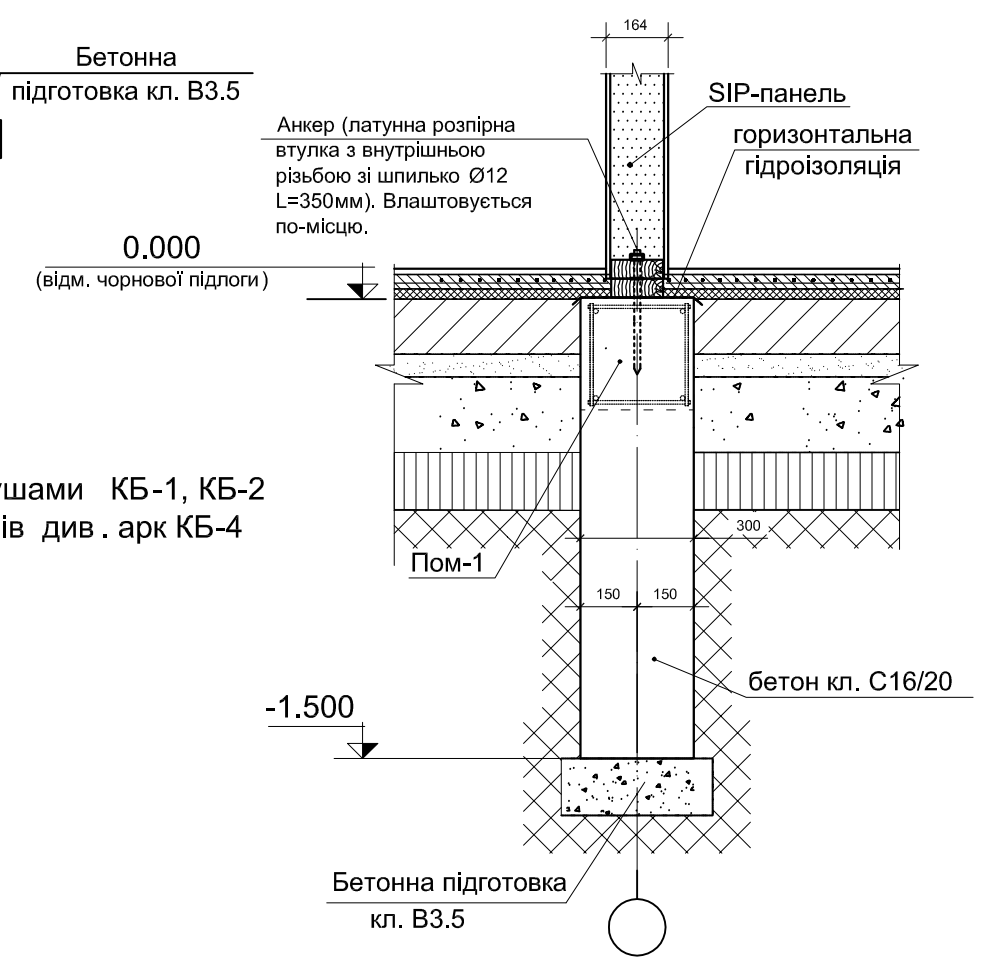

Вузол уступів фундаменту по осі 1, 2, 3, А, В.

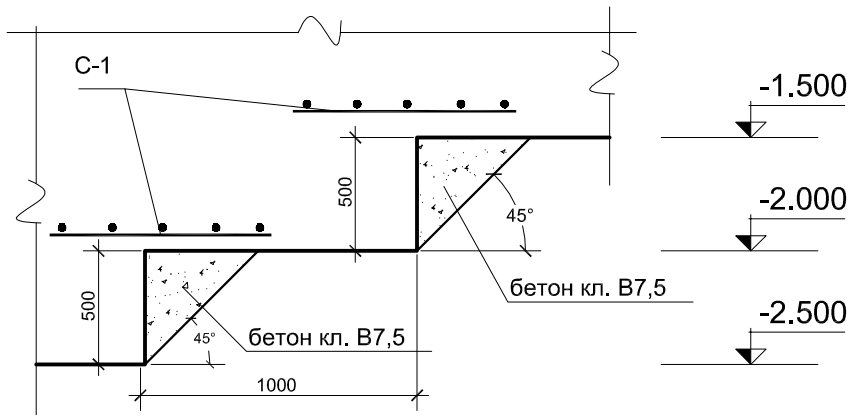

1. Даний аркуш див. разом з аркушами КБ-1, КБ-2
2. Специфікацію витрат матеріалів див. арк КБ-4

Пом-1

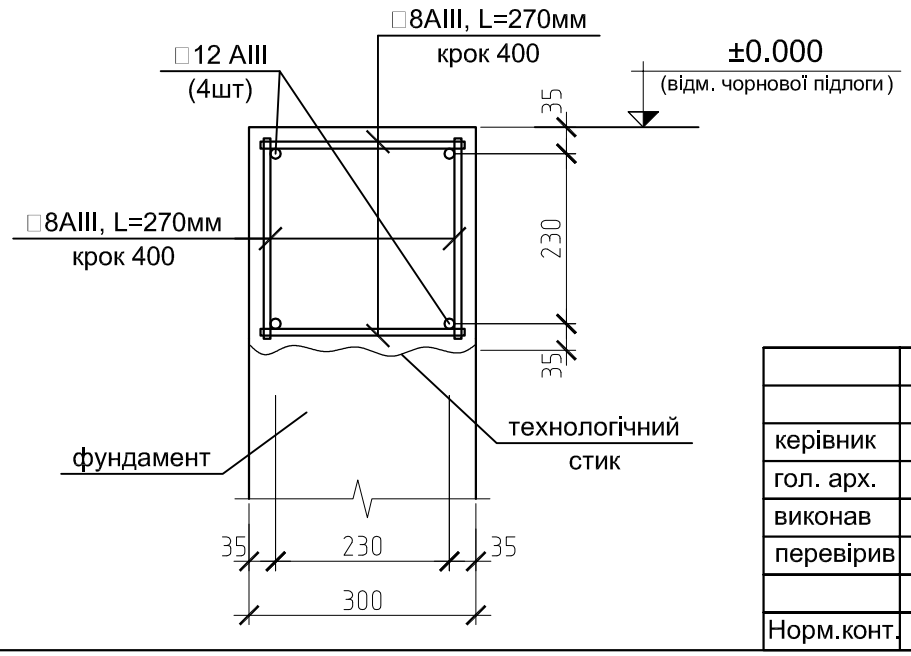

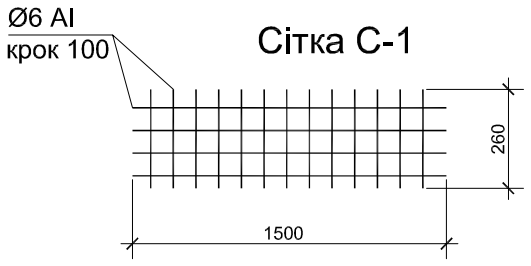

керівник					Стадія	Аркуш	Аркушів
гол. арх.						3	
виконав							
перевірив							
Норм.конт.							