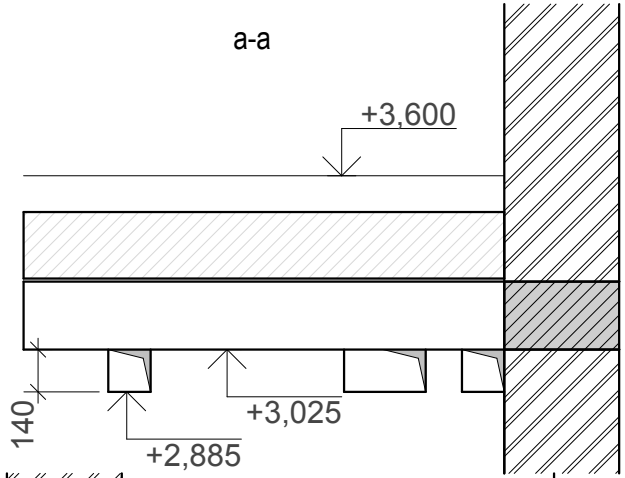
а-а
+3,600
140
+3,025
+2,885

б-б
+3,600
140
+3,025
+2,885
штроба. на всю висоту

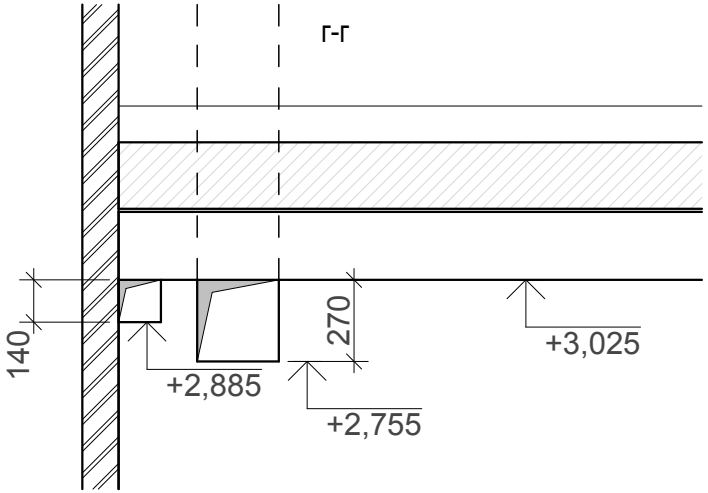
г-г
140
270
+3,025
+2,885
+2,755

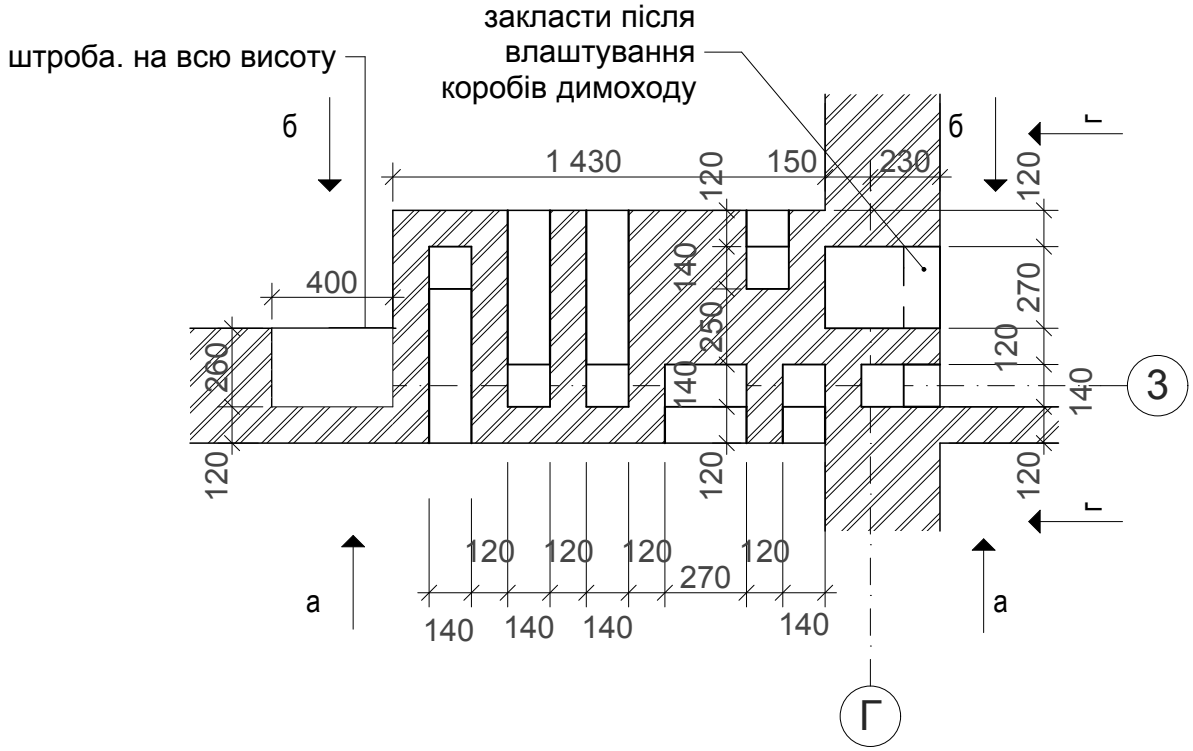
штроба. на всю висоту
закласти після
влаштування
коробів димоходу
б
б
г
г
1 430
150
230
120
140
250
270
400
260
120
140
3
120
120
120
120
120
120
120
270
140
140
140
140
а
а
Г