ПРИМЫКАНИЕ ПАНЕЛЕЙ ПЕРЕКРЫТИЯ К СТЕНАМ

20

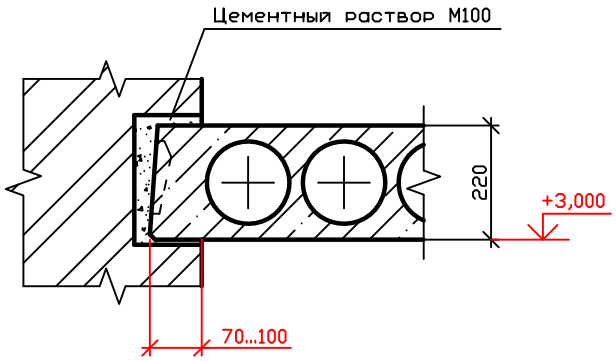

22

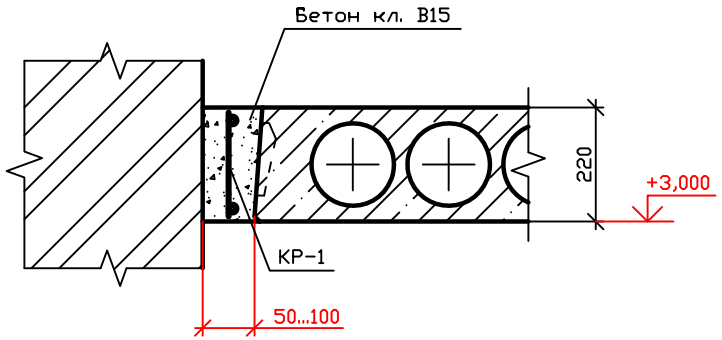

21

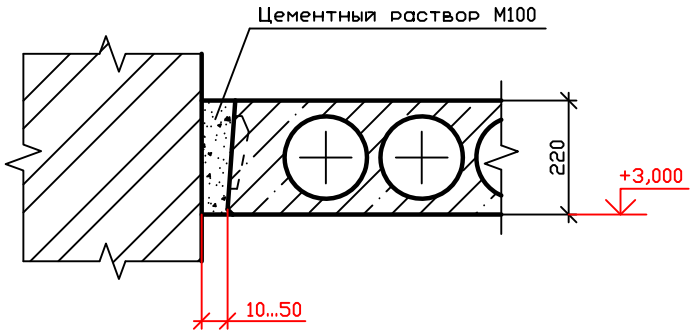

23

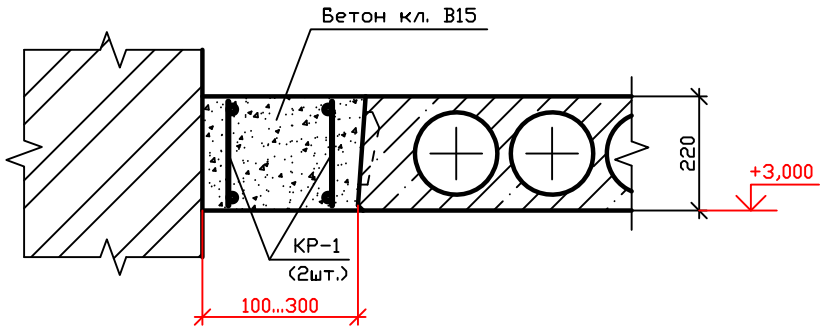

Каркас КР-1

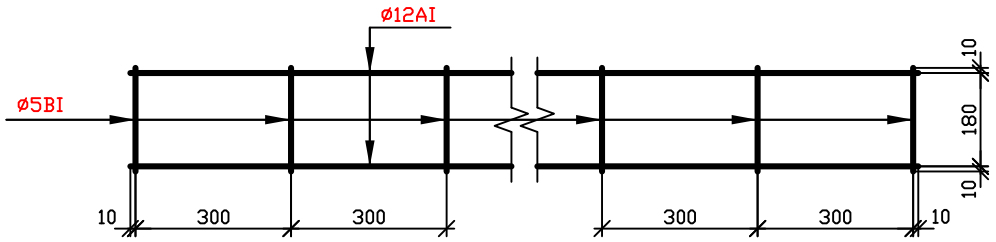

Инв. N подл.	Подпись и дата	Взам. инв. N