Інженерно-геологічний розріз 1-1

Масштаб: вертикальний 1:100 горизонтальний 1:100

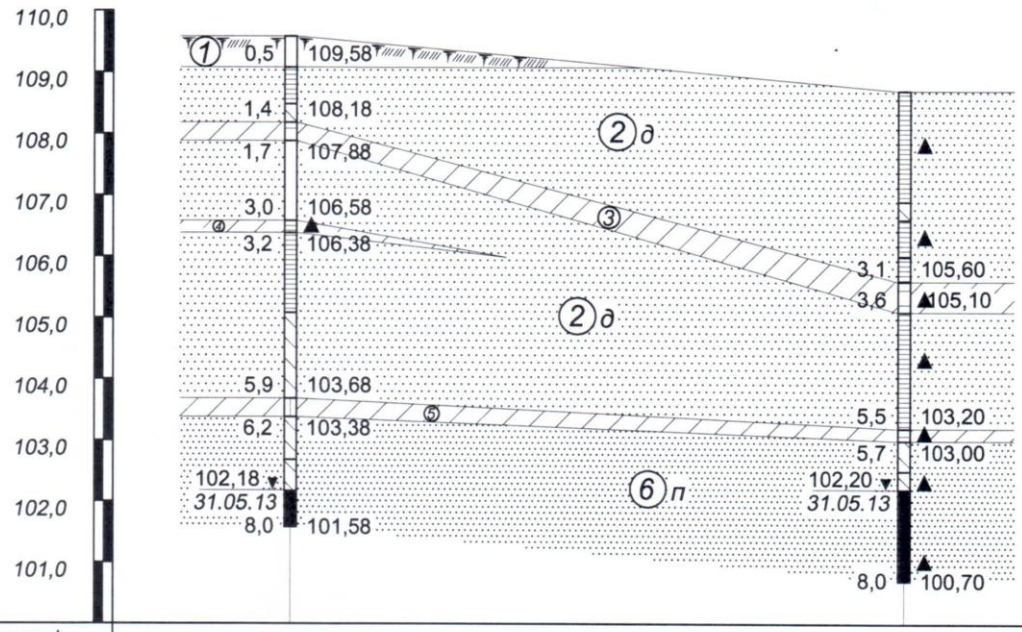

Найменування і номер виробки	Сврд-2	Сврд-1
Умовна позначка устя свердловини м.	109,58	108,70
Відстань м.	10,0	

УМОВНІ ПОЗНАЧЕННЯ:

Гідрогеологічні умови:

102,20 ▼ — *положення рівня грунтових вод*

31.05.13 — *зліва - умовна позначка і дата заміру рівня*

Консистенція та ступінь вологості грунтів:

тверді — *малого ступеня водонасичення*

напівтверді

тугопластичні — *середнього ступеня водонасичення*

насичені водою

Точки відбору зразків грунту:

▲ *з порушеною структурою*

1 - *Грунторослинний шар*

2 д - *Пісок дрібний*

3 - *Суглинок пилуватий*

4 - *Супісок піщанистий*

5 - *Суглинок піщанистий*

6 п - *Пісок пилуватий*