Разрез 2-2

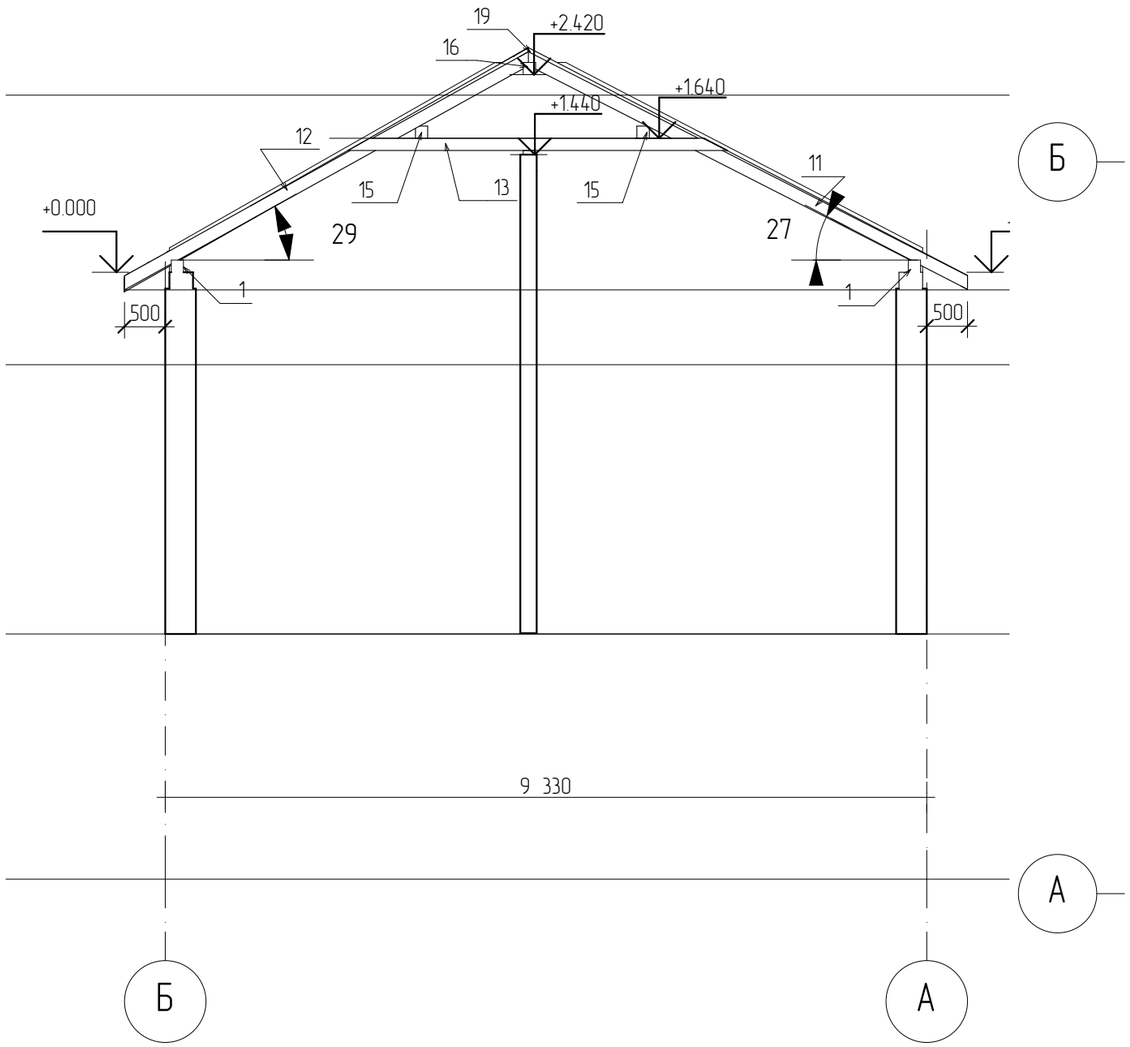

План стропильной системы

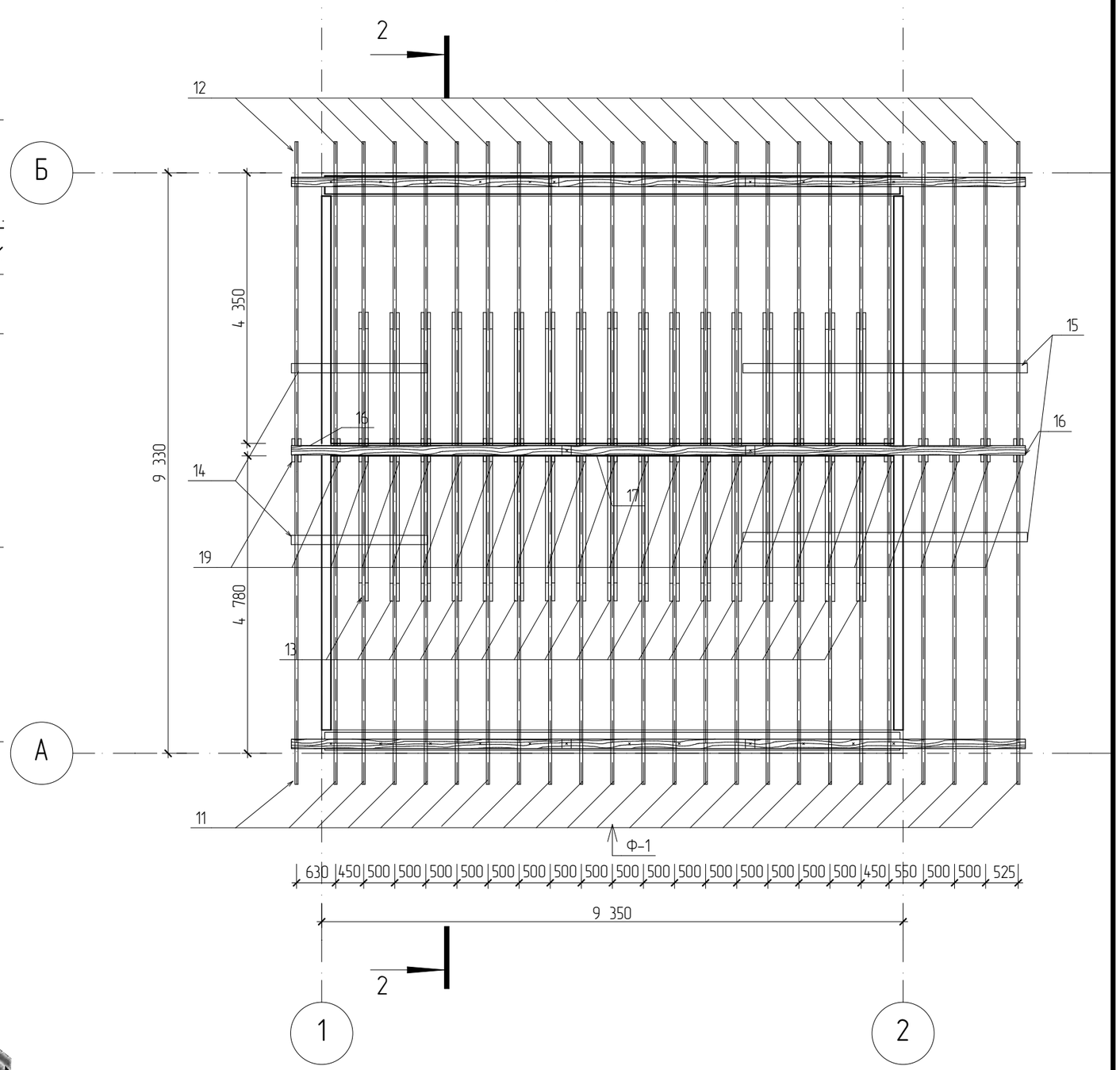

Трёхмерная модель стропильной системы

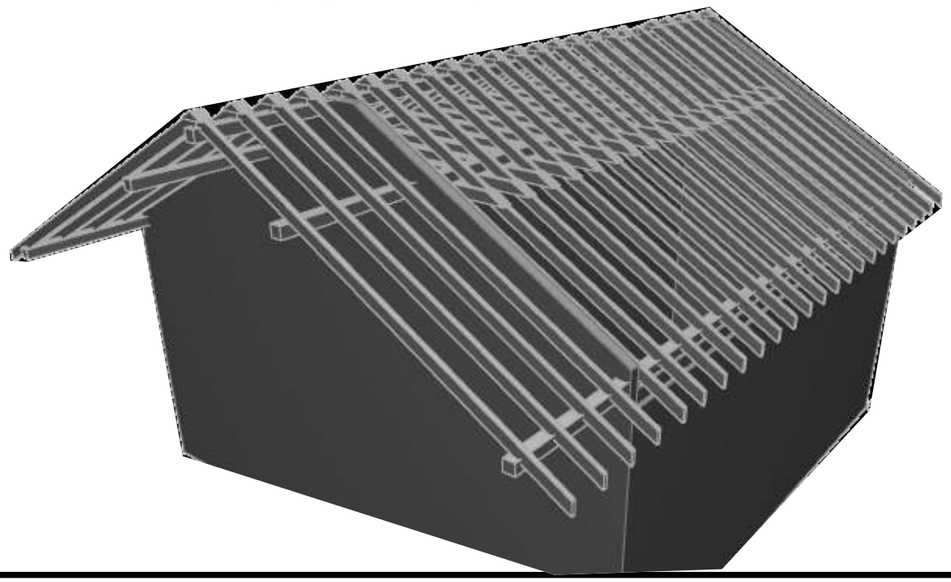

КД			
г. Буча			
Жилой дом	Стадия	Лист	Листов
	П	6	
План стропильной системы. Разрез 2-2. Трёхмерная модель стропильной системы.	ООО "ШвидкоДах"		