## 1-1
М1:10

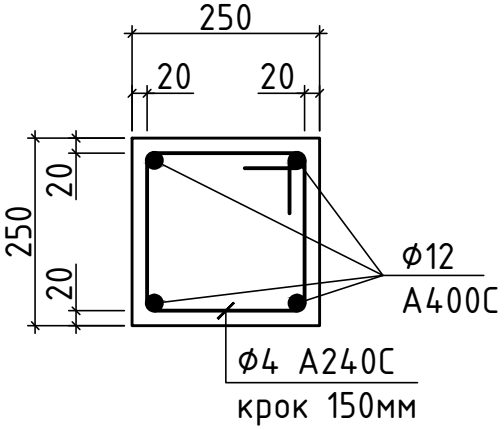


## 2-2
М1:10

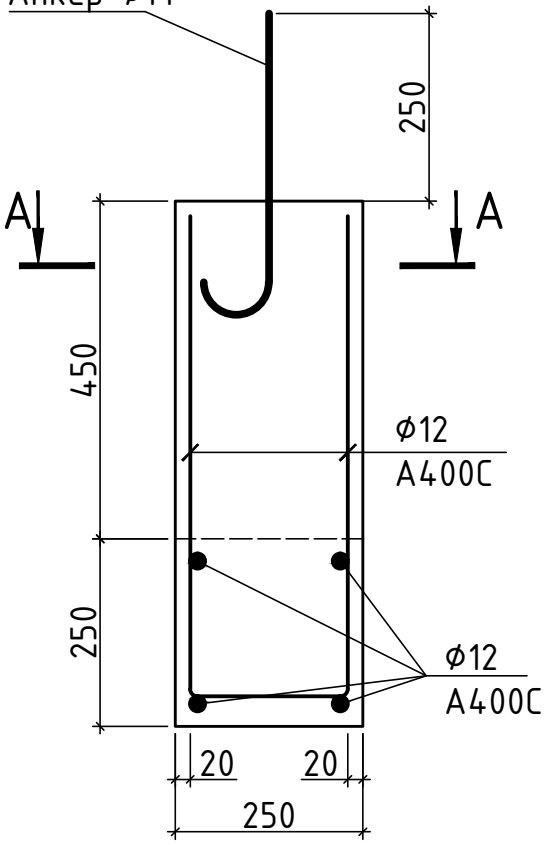


## 3-3
М1:10

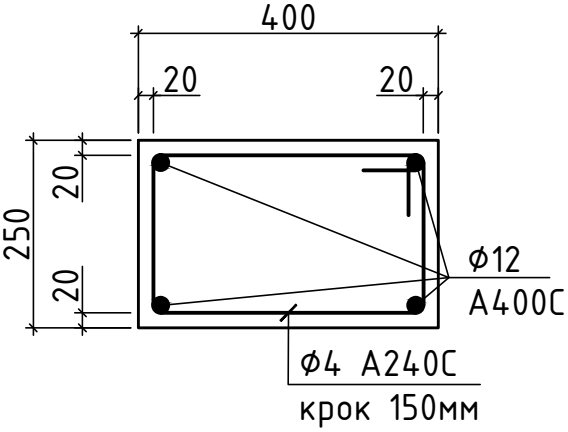


## А-А
М1:10

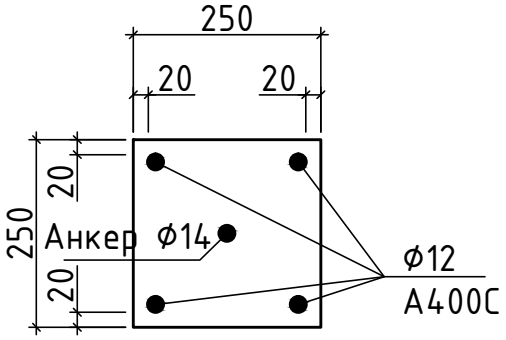


## 4-4
М1:100

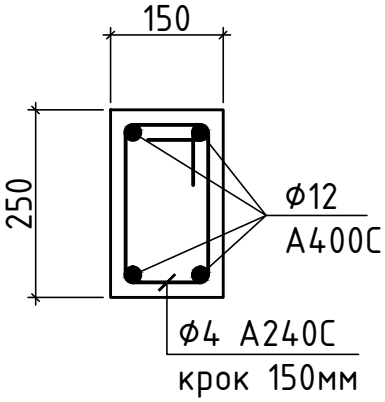


Примітки:
Захисний шар бетону 20мм;
Арматуру стикувати з напуском 350мм

| Зм. | кільк. | арк. | № | підпис | дата | Індивідуальний будинок, конструктивні рішення мансардного поверху | | |
|---|---|---|---|---|---|---|---|---|
| Розробив | | Ткач | | Ткач | 04.14 | Конструкція монолітного поясу | стадія | аркуш 3 / аркушів 8 |
| Перевірив | | Ткач | | Ткач | 04.14 | | | |
| | | | | | | Перерізи 1-1, 2-2, 3-3, 4-4 | T-projekt Engineering company t-projekt.com.ua | |