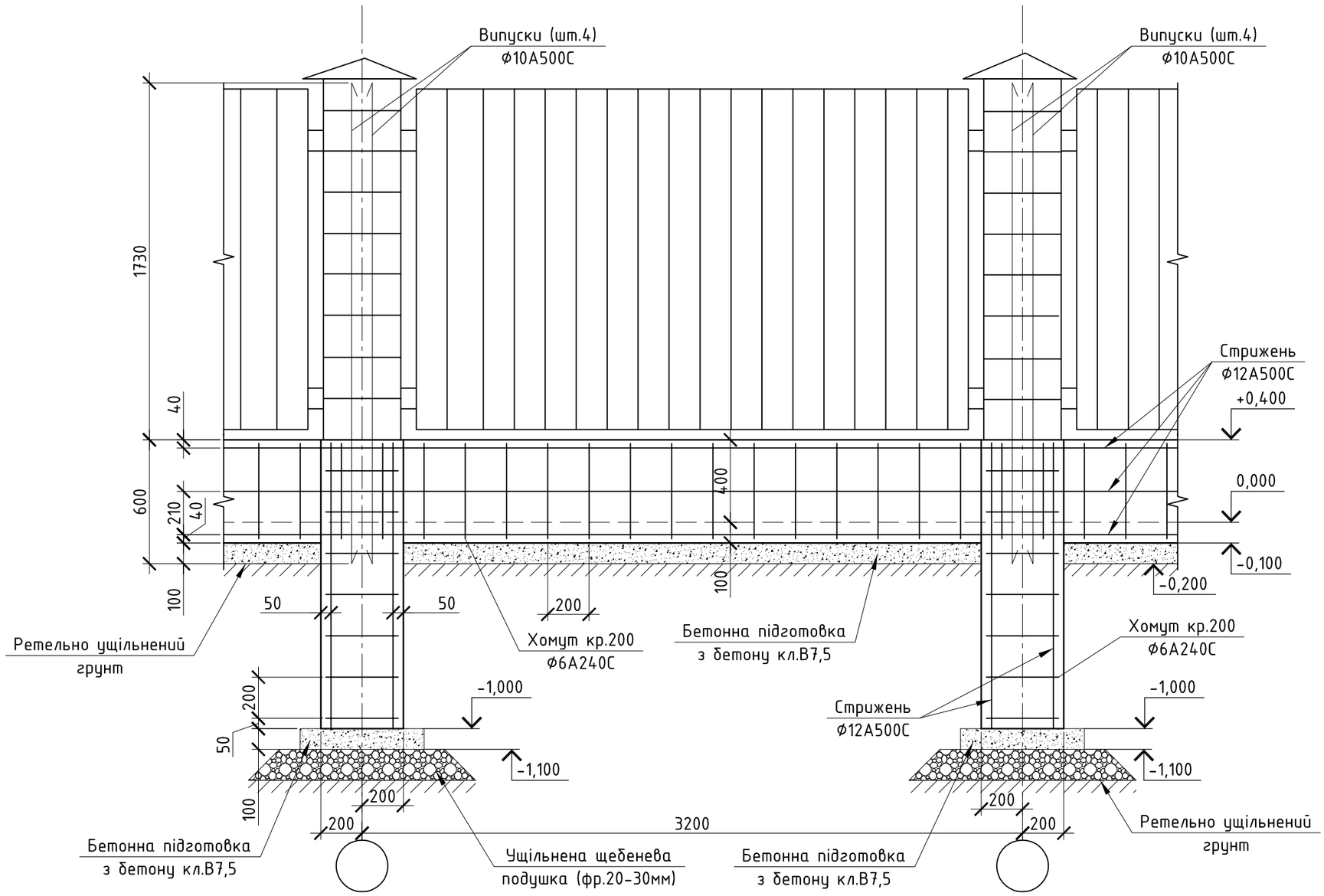
Випуски (шт.4)
Ф10А500С
Випуски (шт.4)
Ф10А500С
1730
40
600
210
40
100
400
100
Стрижень
Ф12А500С
+0,400
0,000
-0,100
-0,200
50
50
200
Ретельно ущільнений
грунт
Хомут кр.200
Ф6А240С
Бетонна підготовка
з бетону кл.В7,5
Хомут кр.200
Ф6А240С
-1,000
-1,000
Стрижень
Ф12А500С
200
50
-1,100
-1,100
100
200
200
3200
200
200
Бетонна підготовка
з бетону кл.В7,5
Ущільнена щебенева
подушка (фр.20-30мм)
Бетонна підготовка
з бетону кл.В7,5
Ретельно ущільнений
грунт

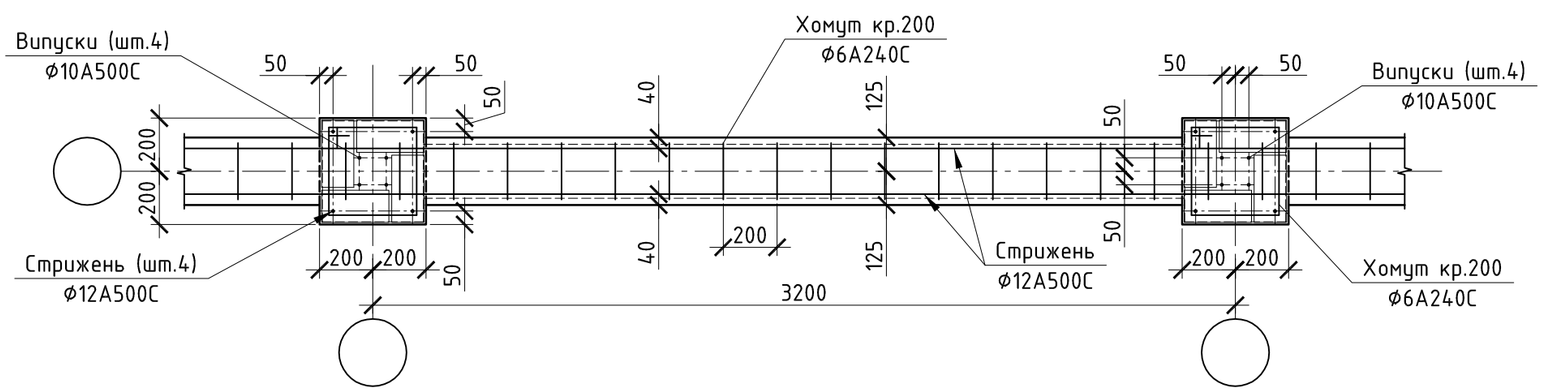
Випуски (шт.4)
Ф10А500С
50
50
50
Хомут кр.200
Ф6А240С
40
125
50
50
50
Випуски (шт.4)
Ф10А500С
200
200
Стрижень (шт.4)
Ф12А500С
200
200
50
40
200
125
Стрижень
Ф12А500С
50
200
200
Хомут кр.200
Ф6А240С
3200