Г-Г

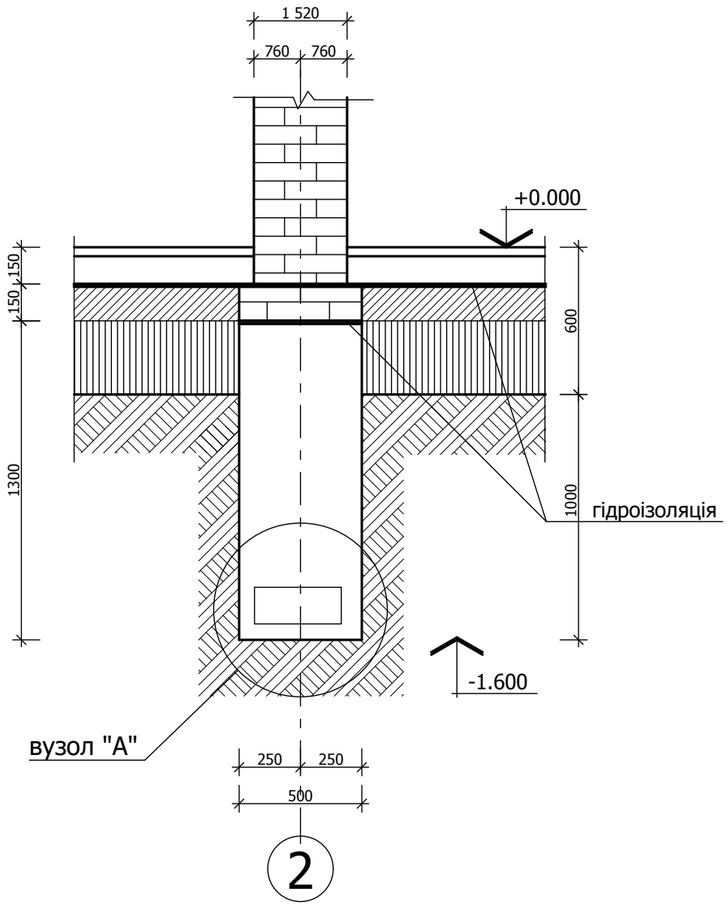

Г-Г

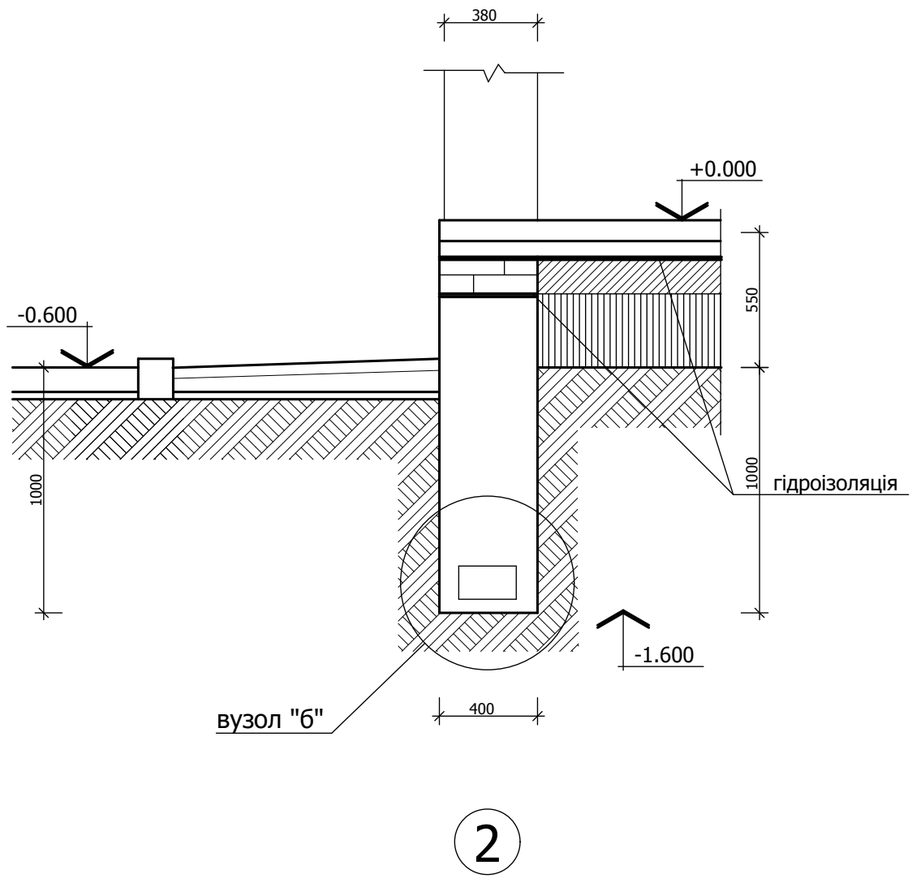

вузол "б"

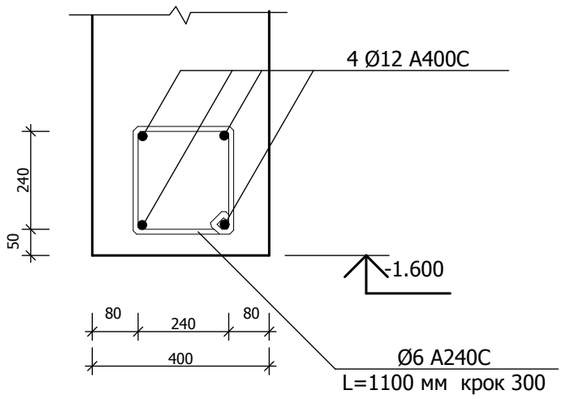

Зм.	Кіл.	Арк.	№	Підпис	Дата	ГП-49/13		
ГАП		А. Тиханський				Садовий будинок на вул. Садовій, 49А б.65/2 в м. Києві	Стадія	Аркуш	Аркушів
Проект		А. Тиханський					П	15	
Перевірив		Р. Томчук				Фундаменти. Розрізи, вузли	ТзОВ "НПФ "Галпроект" м.Львів		
Н.контр.									