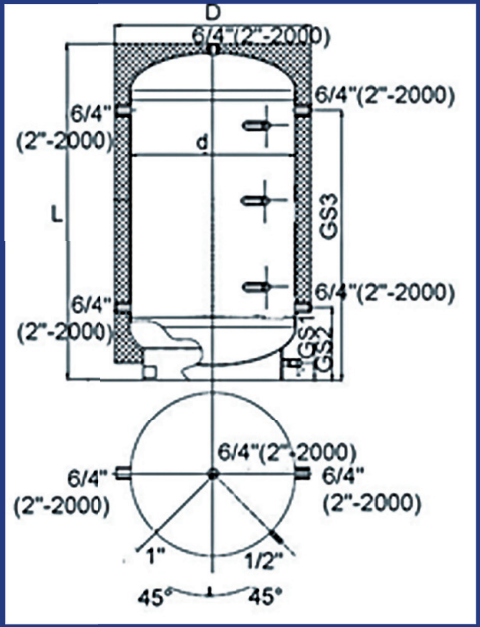Одноконтурный аккумулирующий бак Galmet SG(B) 300 Bufor