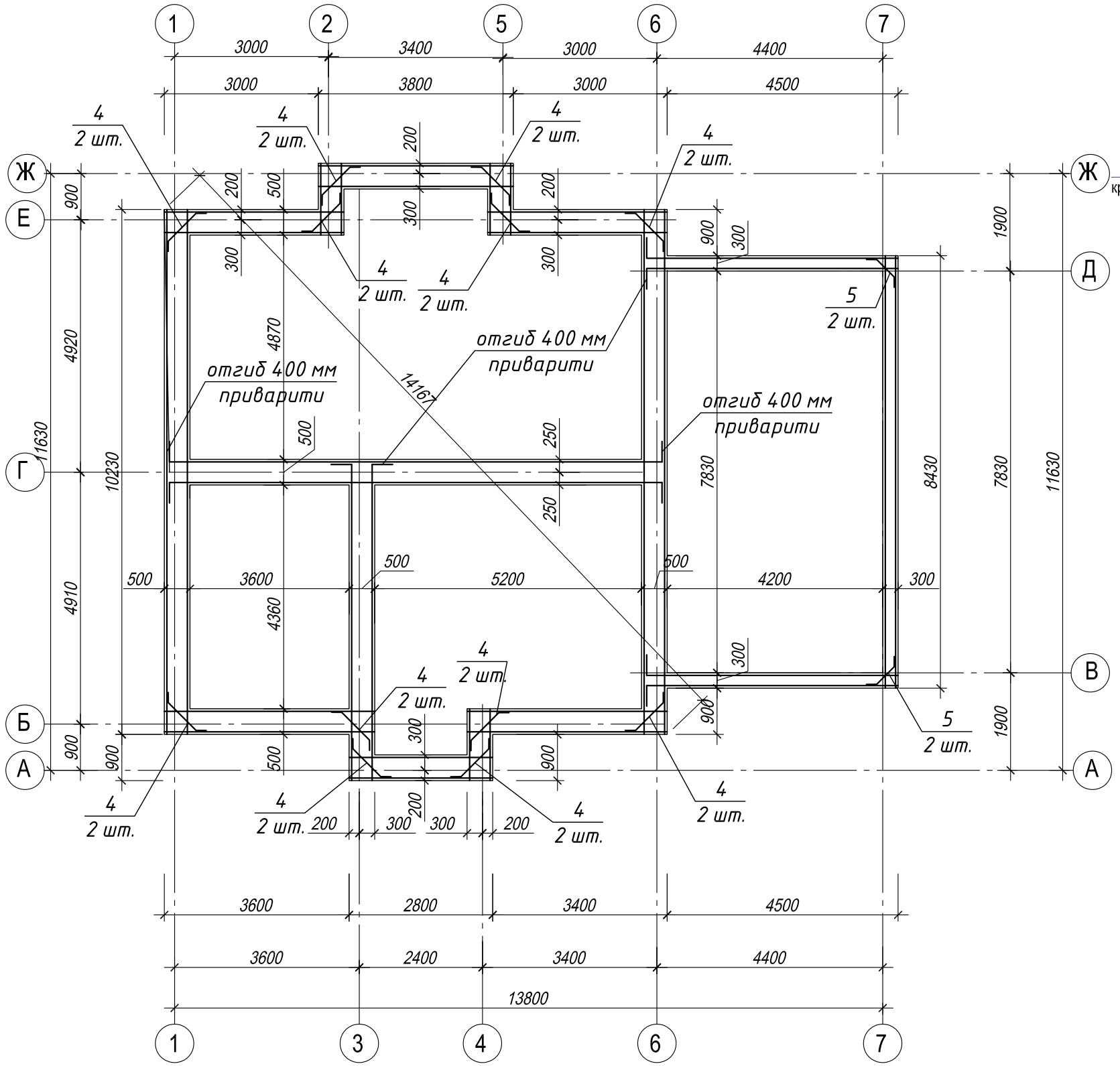

1-1

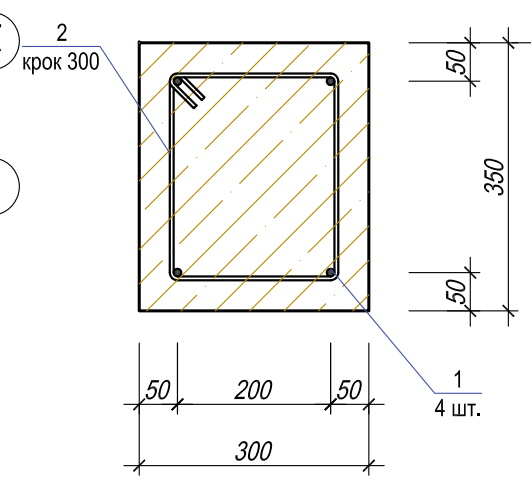

2-2

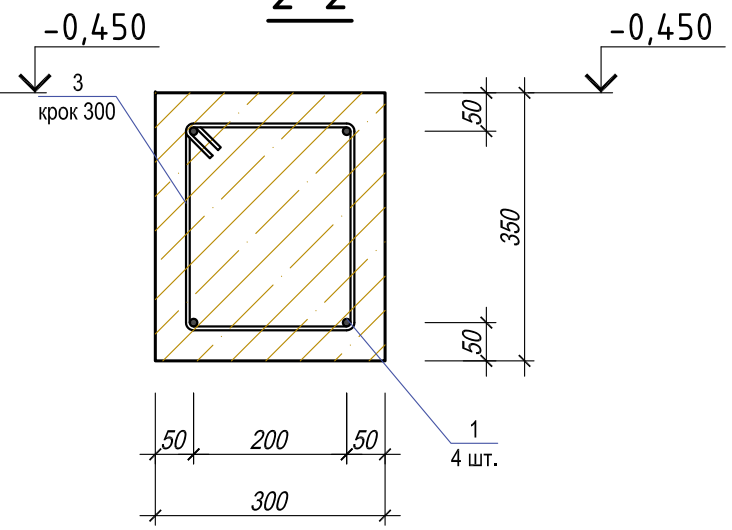

Поз 4

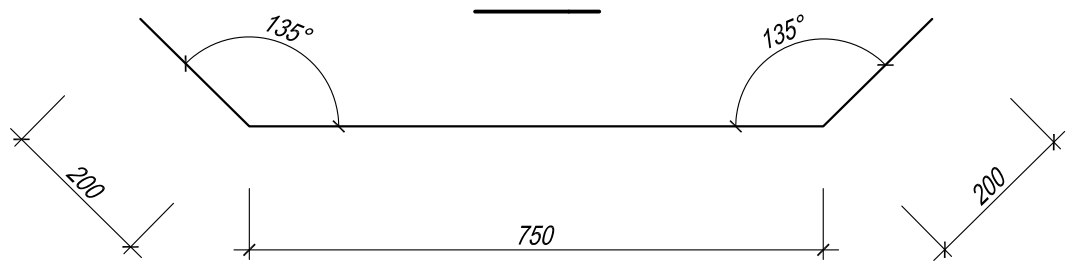
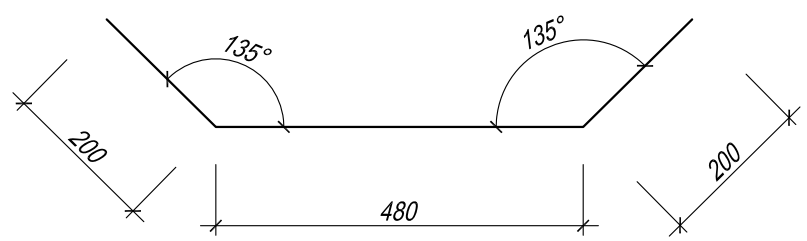
Поз 5