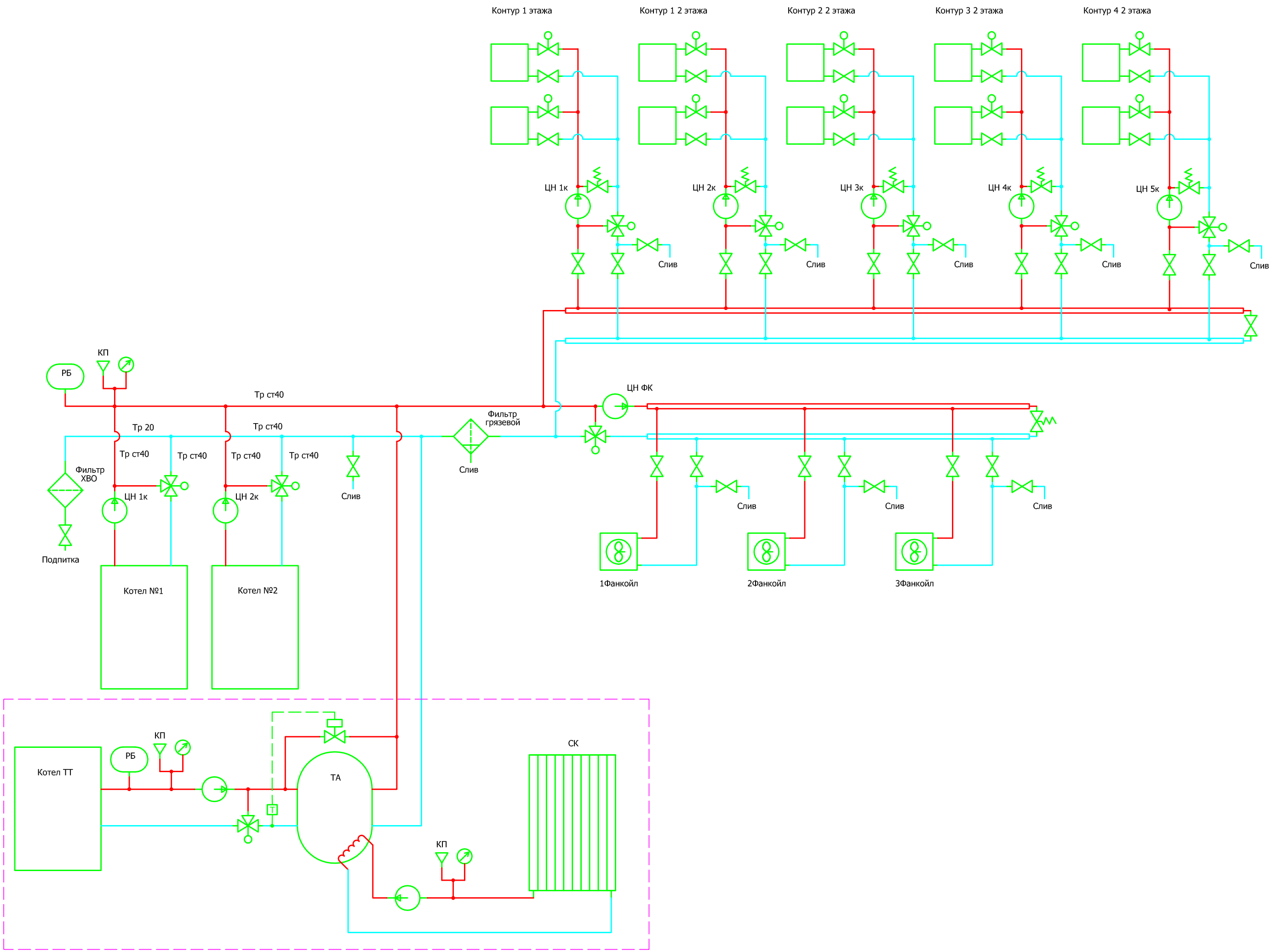Схема отопления