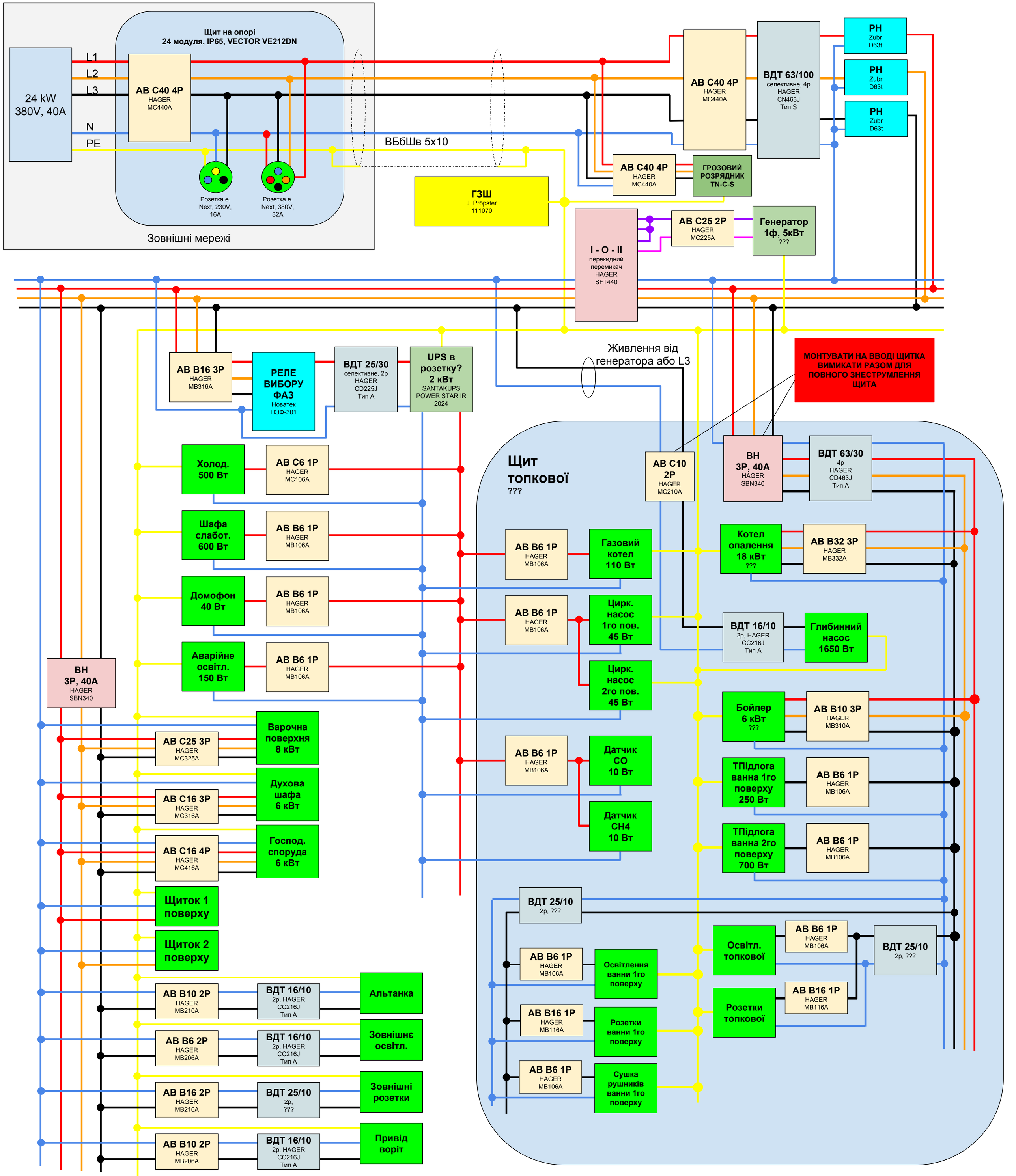
Щит на опорі
24 модуля, IP65, VECTOR VE212DN
24 kW
380V, 40A
L1
L2
L3
N
PE
АВ С40 4Р
HAGER
MC440A
Розетка е. Next, 230V, 16A
Розетка е. Next, 380V, 32A
Зовнішні мережі
ВБбШв 5х10
ГЗШ
J. Pröpster
111070
АВ С40 4Р
HAGER
MC440A
ВДТ 63/100
селективне, 4р
HAGER
CN463J
Тип S
РН
Zubr
D63t
РН
Zubr
D63t
РН
Zubr
D63t
АВ С40 4Р
HAGER
MC440A
ГРОЗОВИЙ РОЗРЯДНИК
TN-C-S
АВ С25 2Р
HAGER
MC225A
Генератор
1ф, 5кВт
???
I - O - II
перекидний перемикач
HAGER
SFT440
Живлення від генератора або L3
МОНТУВАТИ НА ВВОДІ ЩИТКА ВИМИКАТИ РАЗОМ ДЛЯ ПОВНОГО ЗНЕСТРУМЛЕННЯ ЩИТА
АВ В16 3Р
HAGER
MB316A
РЕЛЕ ВИБОРУ ФАЗ
Новатек
ПЭФ-301
ВДТ 25/30
селективне, 2р
HAGER
CD225J
Тип А
UPS в розетку?
2 кВт
SANTAKUPS
POWER STAR IR
2024
Холод.
500 Вт
АВ С6 1Р
HAGER
MC106A
Шафа слабот.
600 Вт
АВ В6 1Р
HAGER
MB106A
Домофон
40 Вт
АВ В6 1Р
HAGER
MB106A
Аварійне освітл.
150 Вт
АВ В6 1Р
HAGER
MB106A
ВН
3Р, 40А
HAGER
SBN340
Варочна поверхня
8 кВт
АВ С25 3Р
HAGER
MC325A
Духова шафа
6 кВт
АВ С16 3Р
HAGER
MC316A
Господ. споруда
6 кВт
АВ С16 4Р
HAGER
MC416A
Щиток 1 поверху
Щиток 2 поверху
АВ В10 2Р
HAGER
MB210A
ВДТ 16/10
2р, HAGER
CC216J
Тип А
Альтанка
АВ В6 2Р
HAGER
MB206A
ВДТ 16/10
2р, HAGER
CC216J
Тип А
Зовнішнє освітл.
АВ В16 2Р
HAGER
MB216A
ВДТ 25/10
2р,
???
Зовнішні розетки
АВ В10 2Р
HAGER
MB206A
ВДТ 16/10
2р, HAGER
CC216J
Тип А
Привід воріт
Щит топкової
???
АВ С10 2Р
HAGER
MC210A
ВН
3Р, 40А
HAGER
SBN340
ВДТ 63/30
4р
HAGER
CD463J
Тип А
АВ В6 1Р
HAGER
MB106A
Газовий котел
110 Вт
Котел опалення
18 кВт
???
АВ В32 3Р
HAGER
MB332A
АВ В6 1Р
HAGER
MB106A
Цирк. насос
1го пов.
45 Вт
ВДТ 16/10
2р, HAGER
CC216J
Тип А
Глибинний насос
1650 Вт
Цирк. насос
2го пов.
45 Вт
Бойлер
6 кВт
???
АВ В10 3Р
HAGER
MB310A
АВ В6 1Р
HAGER
MB106A
Датчик СО
10 Вт
ТПідлога ванна 1го поверху
250 Вт
АВ В6 1Р
HAGER
MB106A
Датчик СН4
10 Вт
ТПідлога ванна 2го поверху
700 Вт
АВ В6 1Р
HAGER
MB106A
ВДТ 25/10
2р, ???
Освітл. топкової
АВ В6 1Р
HAGER
MB106A
ВДТ 25/10
2р, ???
АВ В6 1Р
HAGER
MB106A
Освітлення ванни 1го поверху
Розетки топкової
АВ В16 1Р
HAGER
MB116A
АВ В16 1Р
HAGER
MB116A
Розетки ванни 1го поверху
АВ В6 1Р
HAGER
MB106A
Сушка рушників ванни 1го поверху