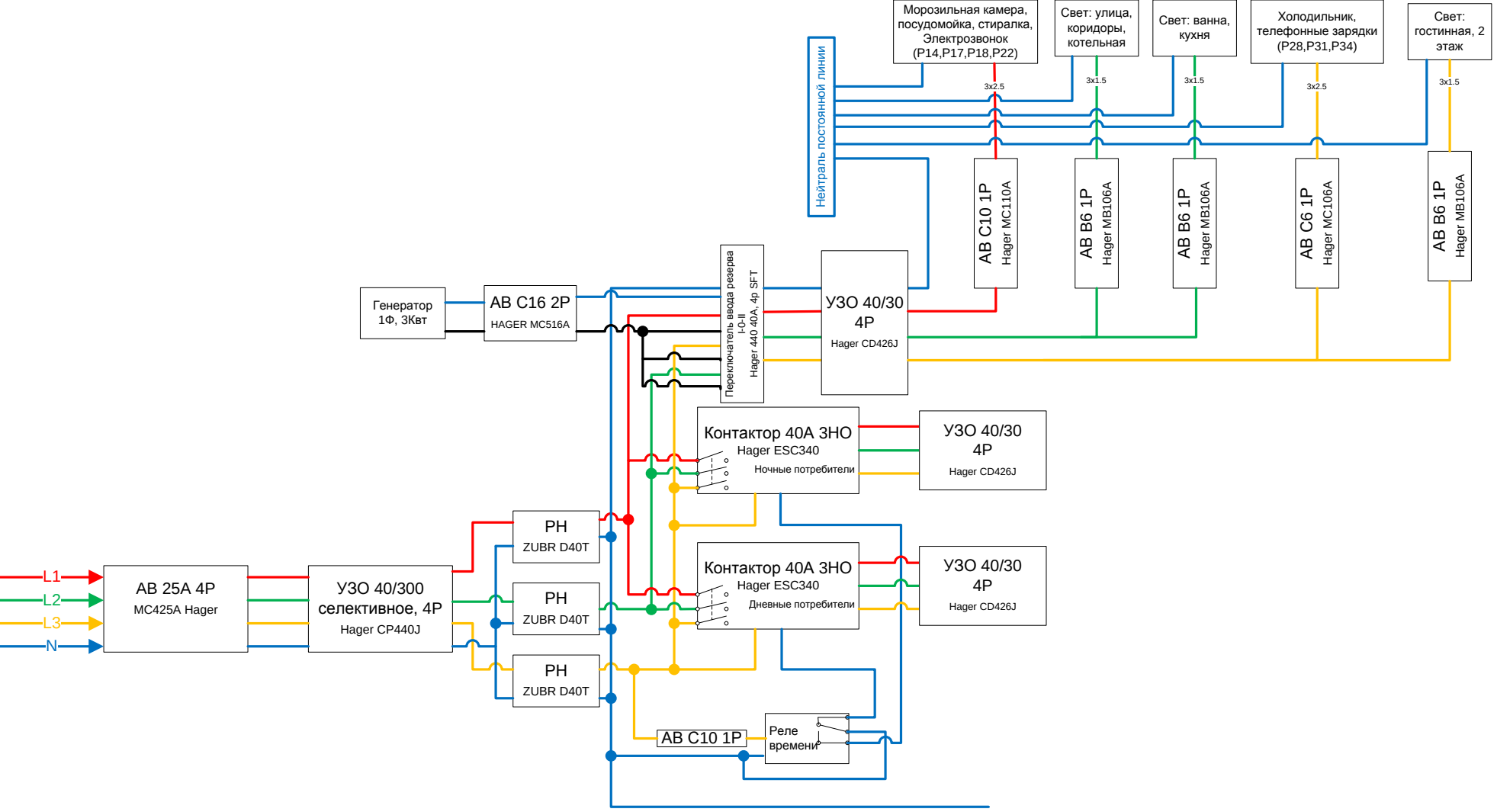
Морозильная камера, посудомойка, стиралка, Электрозвонок (P14,P17,P18,P22)
Свет: улица, коридоры, котельная
Свет: ванна, кухня
Холодильник, телефонные зарядки (P28,P31,P34)
Свет: гостинная, 2 этаж
Нейтраль постоянной линии
3x2.5
3x1.5
3x1.5
3x2.5
3x1.5
AB C10 1P Hager MC110A
AB B6 1P Hager MB106A
AB B6 1P Hager MB106A
AB C6 1P Hager MC106A
AB B6 1P Hager MB106A
Генератор 1Ф, 3Квт
AB C16 2P HAGER MC516A
Переключатель ввода резерва I-0-II Hager 440 40A, 4p SFT
УЗО 40/30 4P Hager CD426J
Контактор 40A 3НО Hager ESC340 Ночные потребители
УЗО 40/30 4P Hager CD426J
Контактор 40A 3НО Hager ESC340 Дневные потребители
УЗО 40/30 4P Hager CD426J
L1
L2
L3
N
AB 25A 4P MC425A Hager
УЗО 40/300 селективное, 4P Hager CP440J
РН ZUBR D40T
РН ZUBR D40T
РН ZUBR D40T
AB C10 1P
Реле времени