1-1

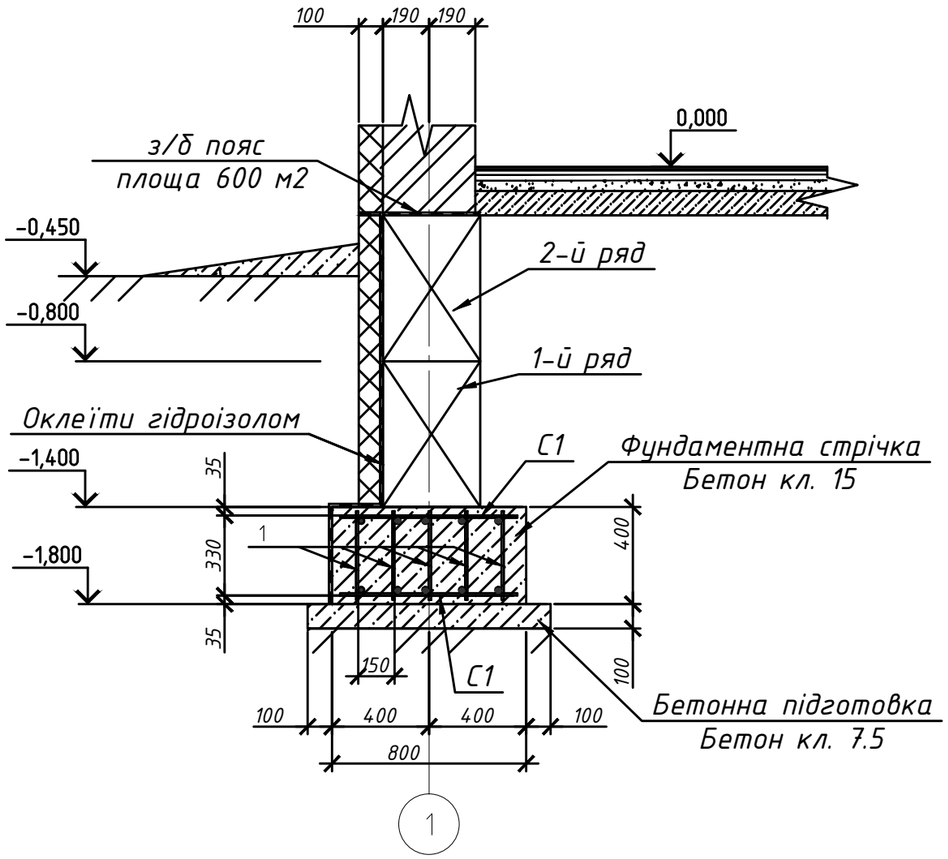

2-2

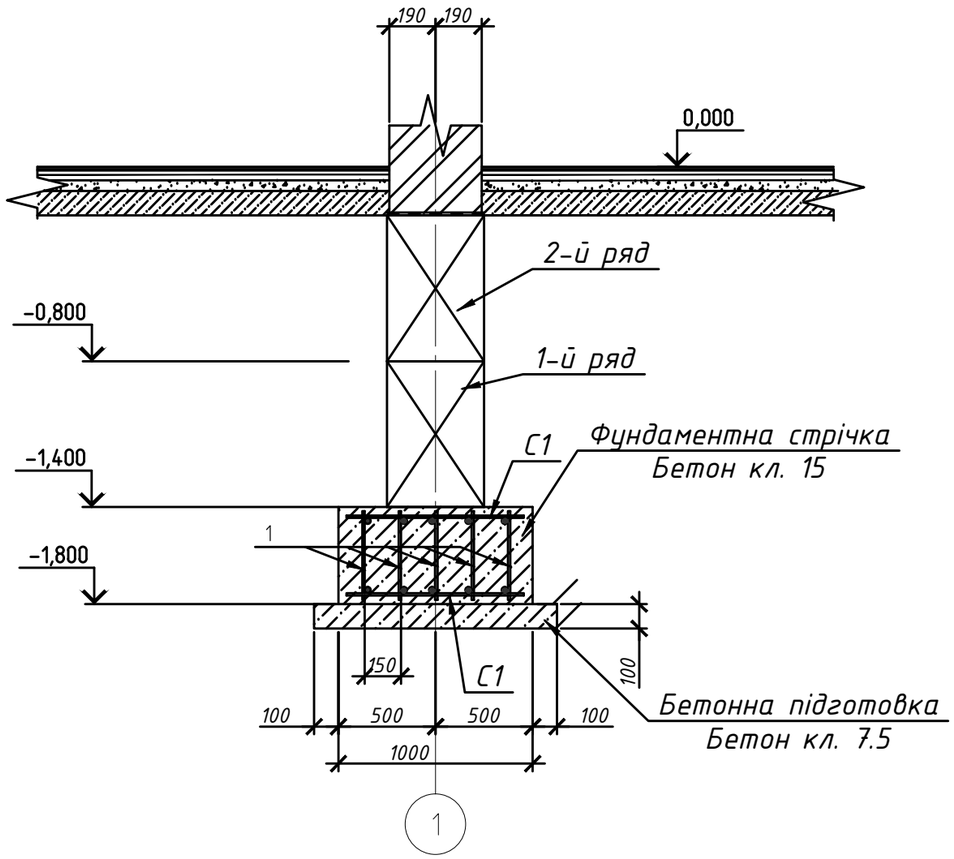

Зм.	Кіл.	Аркуш	№док.	Підпис	Дата	Житловий будинок за адресою с. Васюківщина, на території Северинівської сільської ради Сумського району Сумської області.		
ГІП							Стадія	Аркуш	Аркушів
Н.контр.								

Замість. інв. №

Підпис та дата

Інв. № ориг.