Розріз 4-4

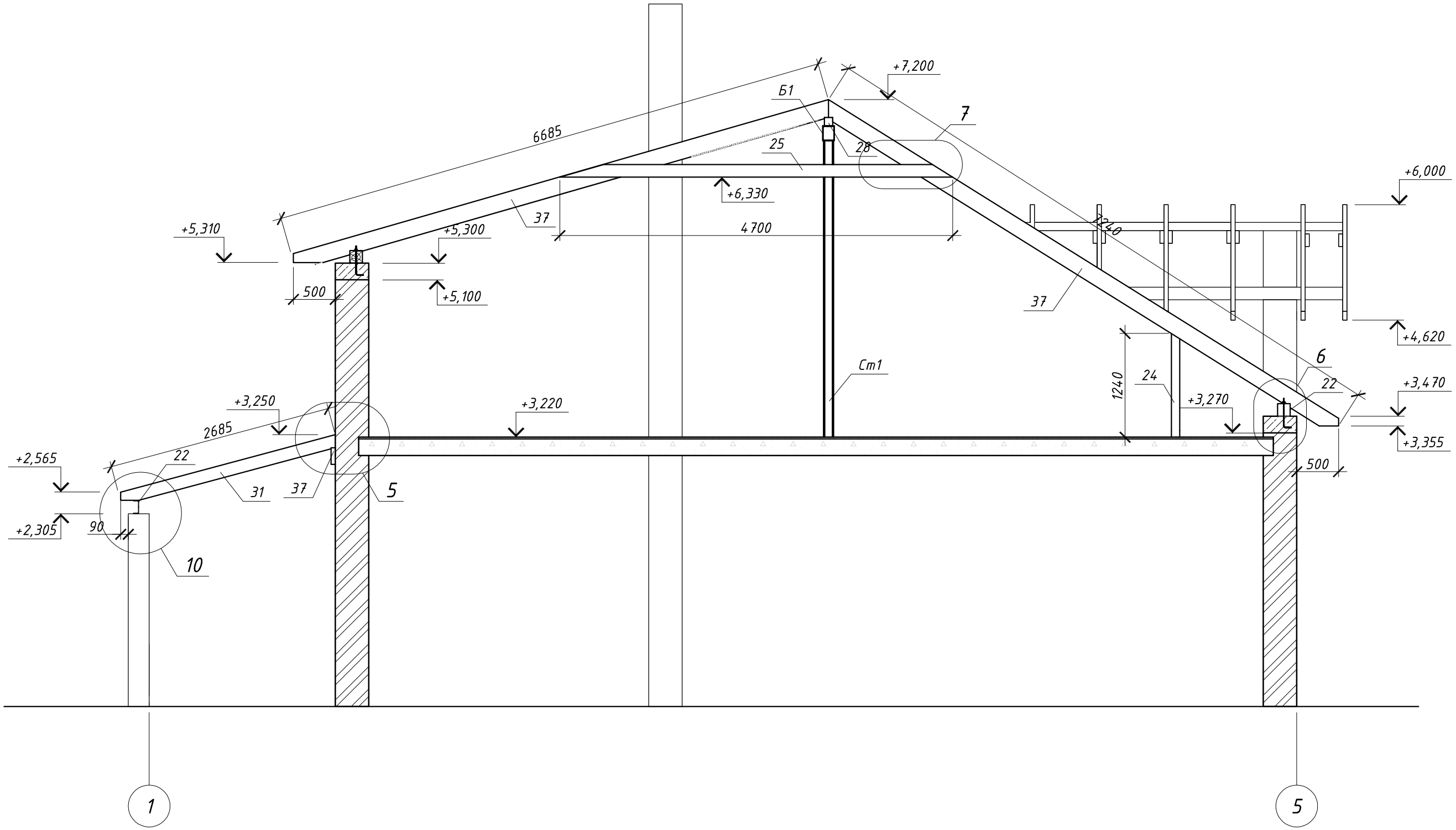

Зм.	Кіл.	Арк.	Nдок.	Підпис	Дата	-КД-		
						Індивідуальний житловий будинок в с. Новоолександрівка Дніпропетровського району, Дніпропетровської області		
						Влаштування конструкцій даху	Стадія	Аркуш	Аркушів
							Р	8	
Перевірив						Розріз 4-4		
Розробив								