Вузол влаштування стику крокви по довжині

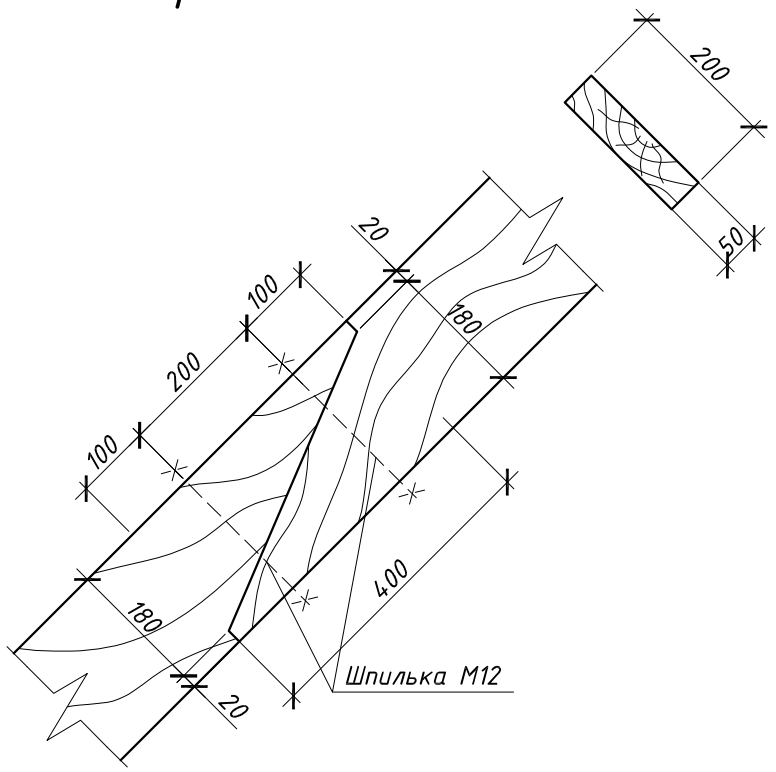

Вузол кріплення дерев'яної стійки до перекриття

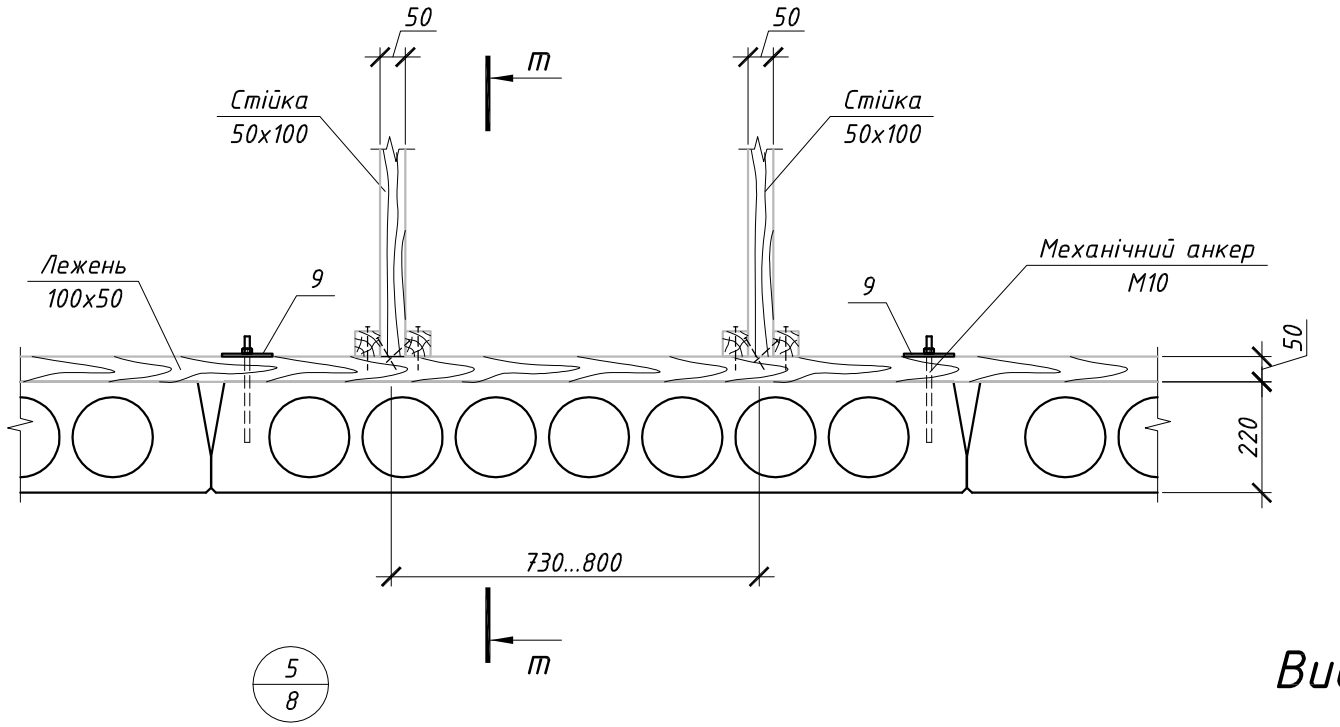

m – m

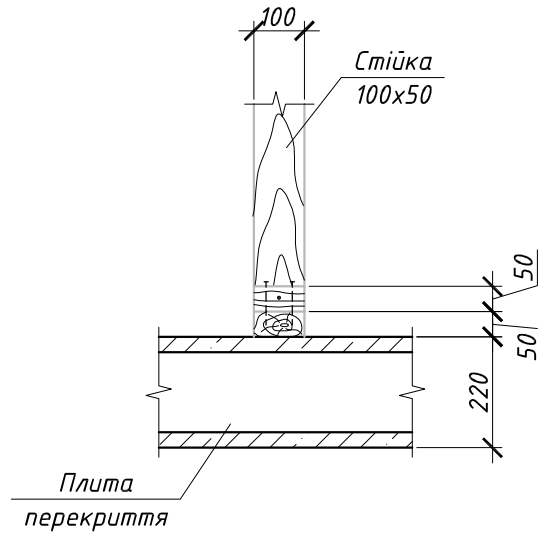

Вид А

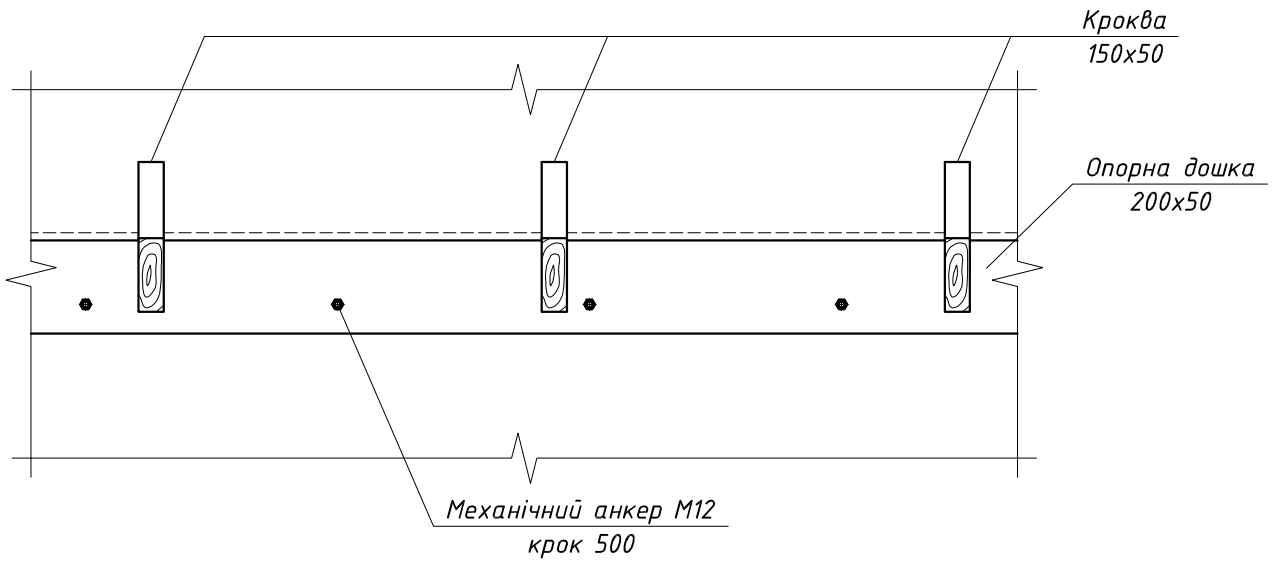

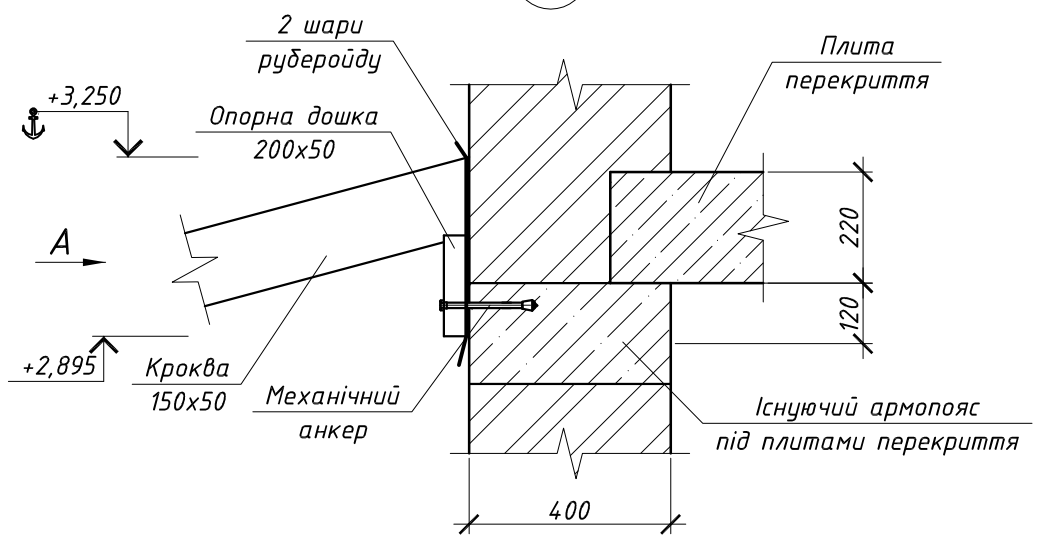

Р – Р

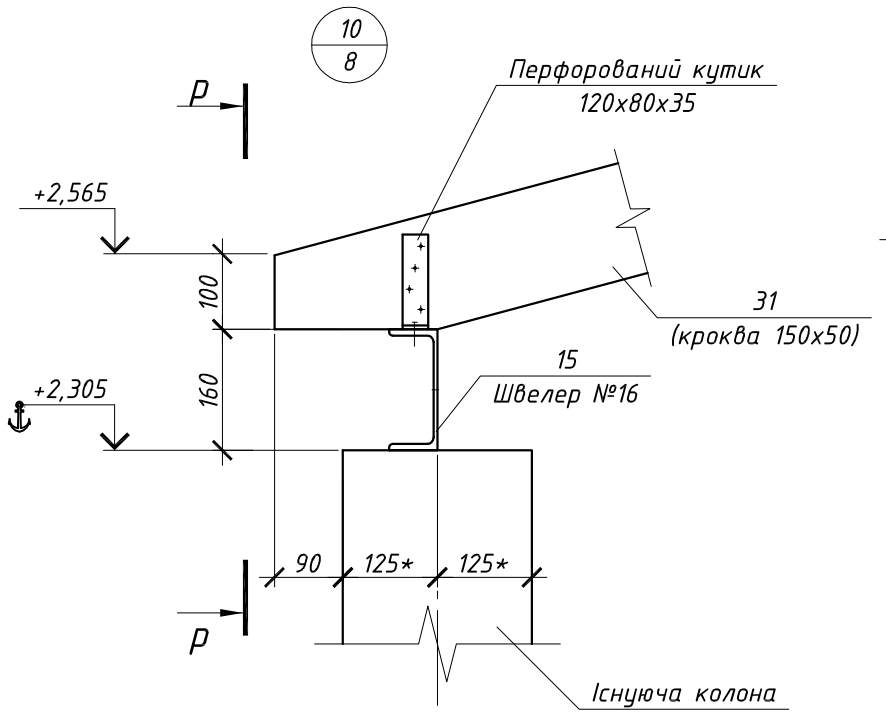

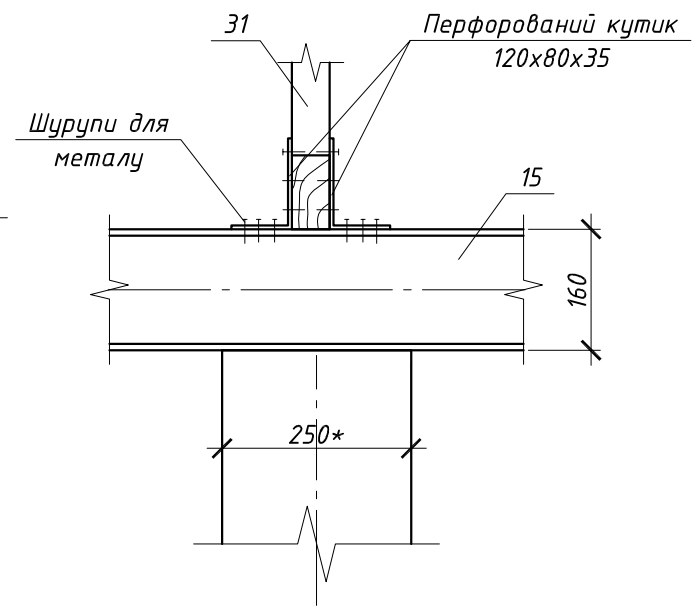

* – розміри колони уточнити по місцю

Зм.	Кіл.	Арк.	Nдок.	Підпис	Дата	-КД-		
						Індивідуальний житловий будинок в с. Новоолександрівка Дніпропетровського району, Дніпропетровської області		
						Влаштування конструкцій даху	Стадія	Аркуш	Аркушів
							Р	13	
Перевірив						Вузол влаштування стику крокви по довжині. Вузол кріплення дерев'яної стійки до перекриття. Вузол 5, 10		
Розробив								