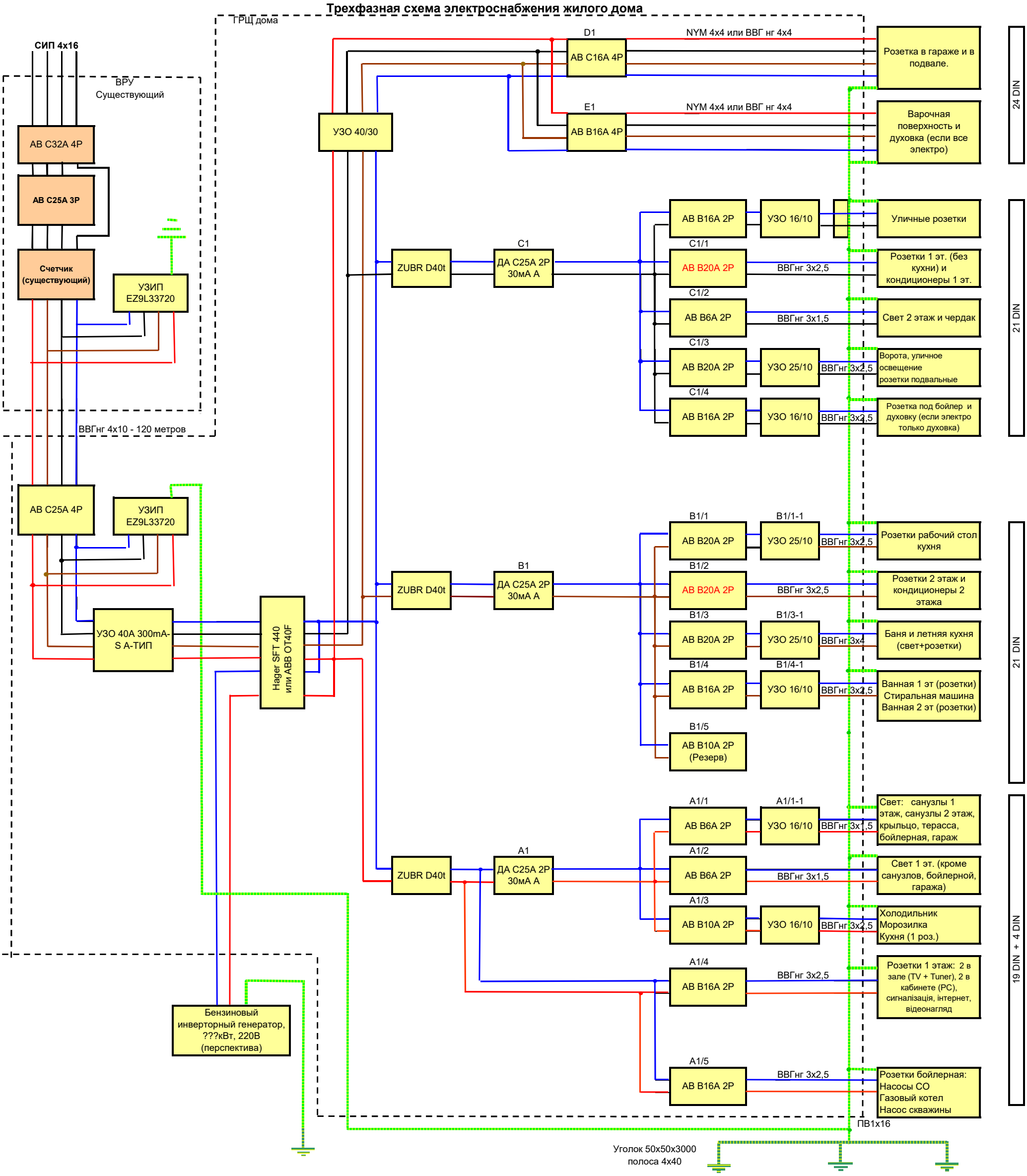Трехфазная схема электроснабжения жилого дома