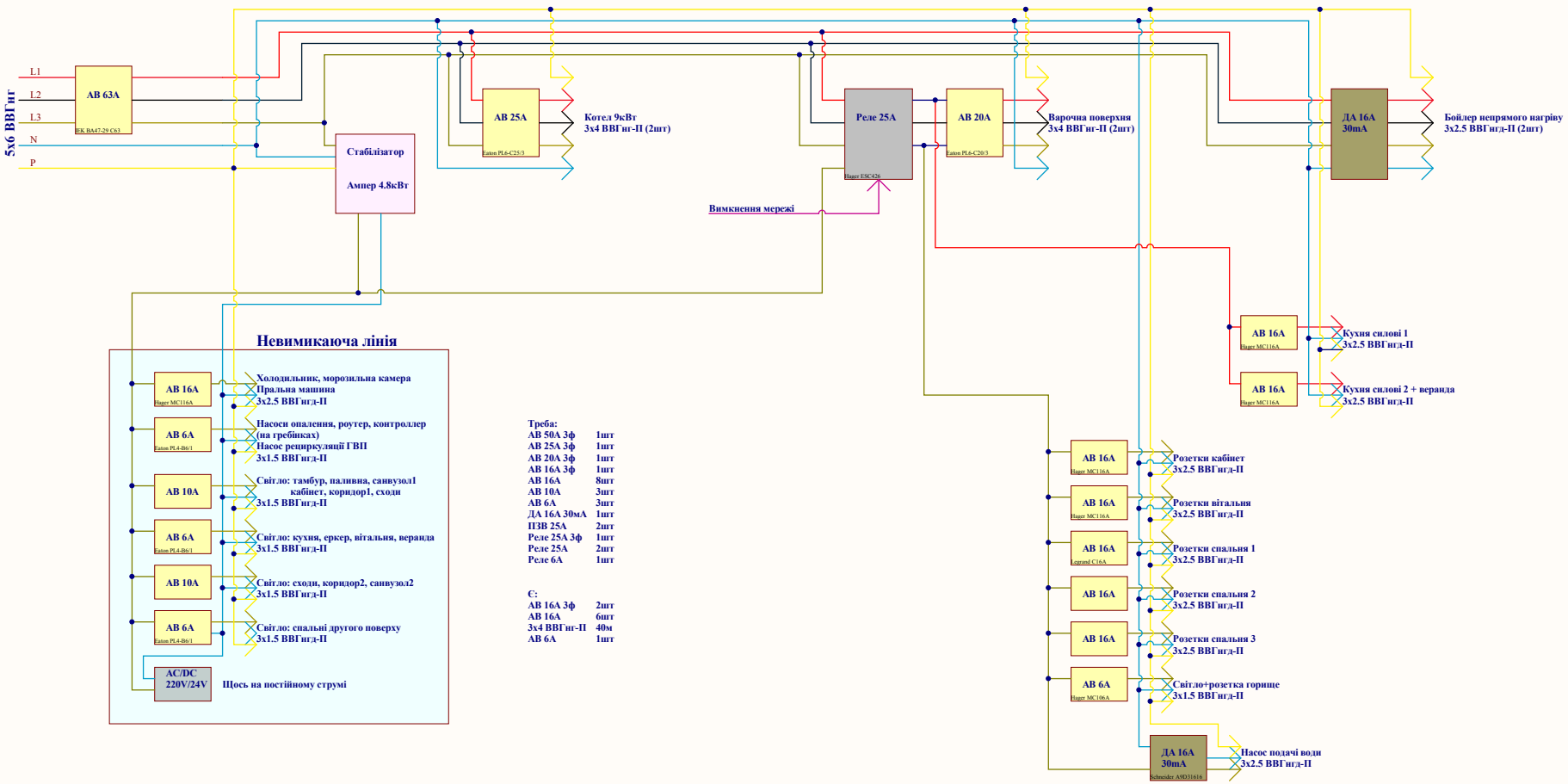

Title *			* * * * *
Size: A3	Number: *	Revision: *	
Date: 10.02.2017	Time: 19:25:03	Sheet * of *	
File: F:\Хата\Електрика\Власна оселя\Схема.SchDoc			

Altium