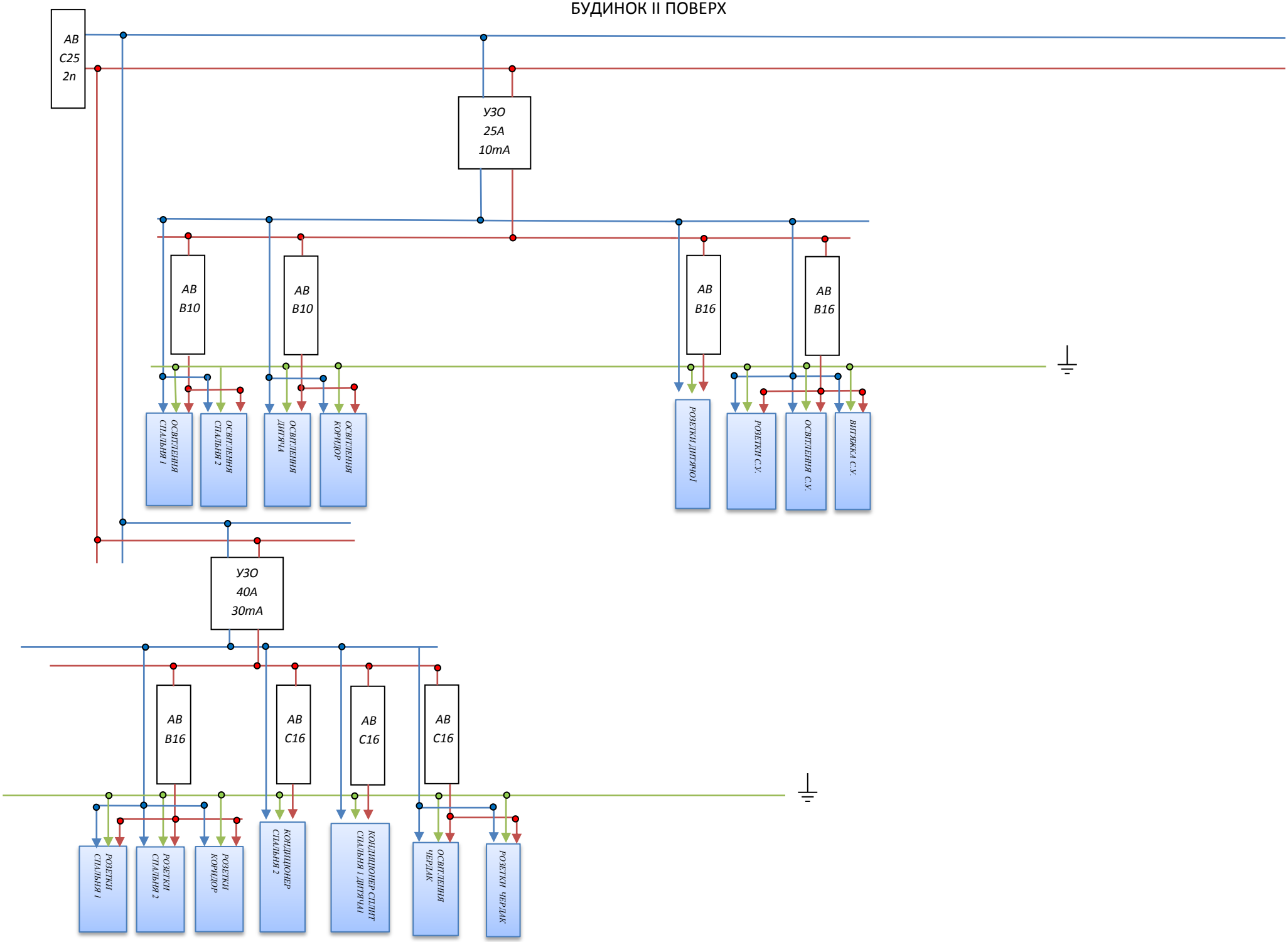БУДИНОК II ПОВЕРХ