Розріз по двукамерному круглому септику М 1:50

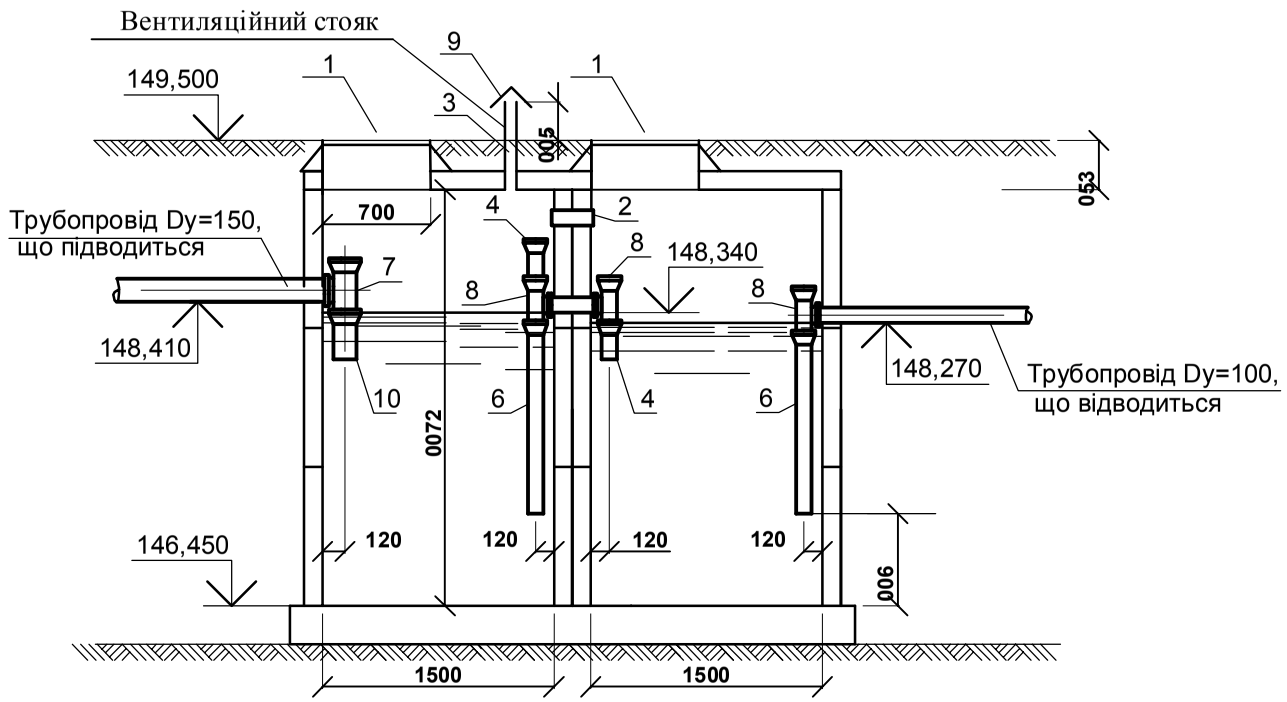

№ поз.	Найменування	Матеріал, сортамент, ГОСТ	Розмір, мм	Одиниця виміру	Кількість	Загальна вага
1	Люки легкі "Л"	3634-79	dy=700	шт	2	207
2	Труба асбестоцементна	1839-80	dy=100 L=300	шт	1	—
3	Труба асбестоцементна	539-80	dy=50 L=1000	шт	1	—
4	Труба пластмасова каналізаційна	22689.3-77	dy=100 L=300	шт	1	—
5	Труба пластмасова каналізаційна	22689.3-77	dy=150 L=1300	шт	1	—
6	Труба пластмасова каналізаційна	22689.3-77	dy=100 L=1300	шт	3	—
7	Трийник пластмасовий Т 87°30-150х100	22689.10-77	150х100	шт	1	—
8	Трийник пластмасовий Т 87°30-100х100	22689.10-77	100х100	шт	3	—
9	Флюгарка	листове залізо товщ. 3мм	d=170	шт	1	—
10	Труба пластмасова каналізаційна	22689.3-77	dy=150 L=300	шт	1	—

Розріз по Фільтруючому колодязі М 1:50

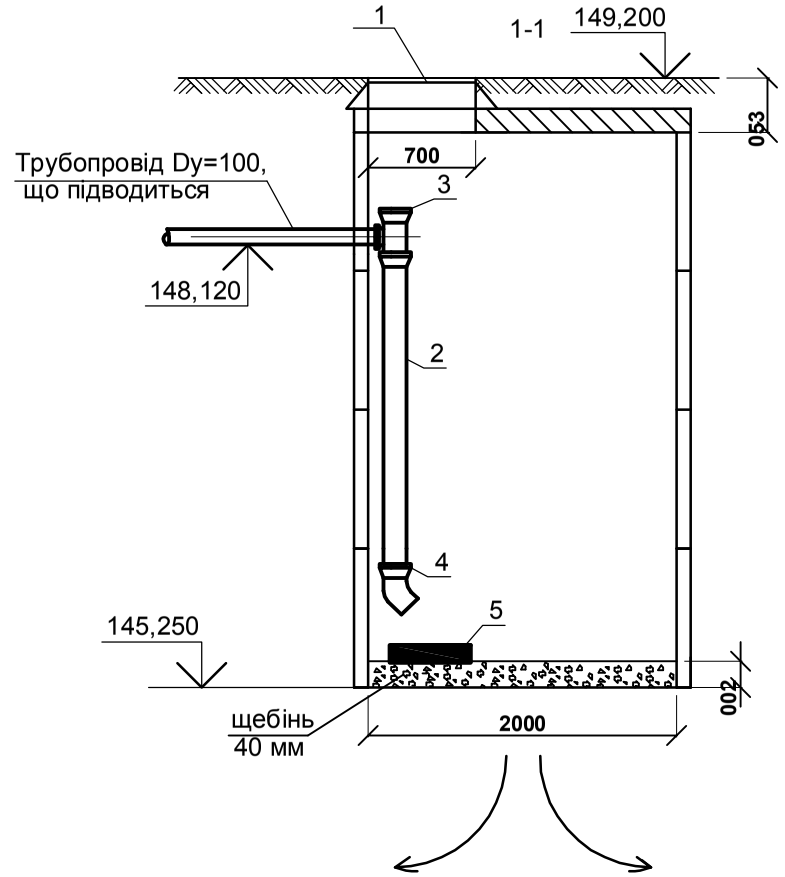

№ поз.	Найменування	Матеріал, сортамент, ГОСТ	Розмір, мм	Одиниця виміру	Кількість	Загальна вага
1	Люки легкі "Л"	3634-79	dy=700	шт	1	207
2	Труба пластмасова каналізаційна	22689.3-77	dy=150	шт	—	—
3	Трийник пластмасовий Т 87°30-150х100	22689.10-77	dy=150	шт	1	—
4	Відвід пластмасовий 45°-150	22689.10-77	45-150	шт	1	—
5	Булижнік		—	шт	1	—

Зм.	Кілк.	Арк.	№ док.	Підп.	Дата	- ЗВК			
						Житловий будинок по вул. Сугачівській в с. Лісники Києво-Святошинського району Київської області			
Розробив		Тіунов			04.09	Зовнішні мережі каналізації.	Стадія	Аркуш	Аркушів
Перевірив		Кубицький			04.09		Р	3	
						Розріз по Фільтруючому колодязі М 1:10 Розріз по двукамерному круглому септику М 1:10			

Формат А3

Інв. № | Підп. і дата | Взам. інв. №