Крыша

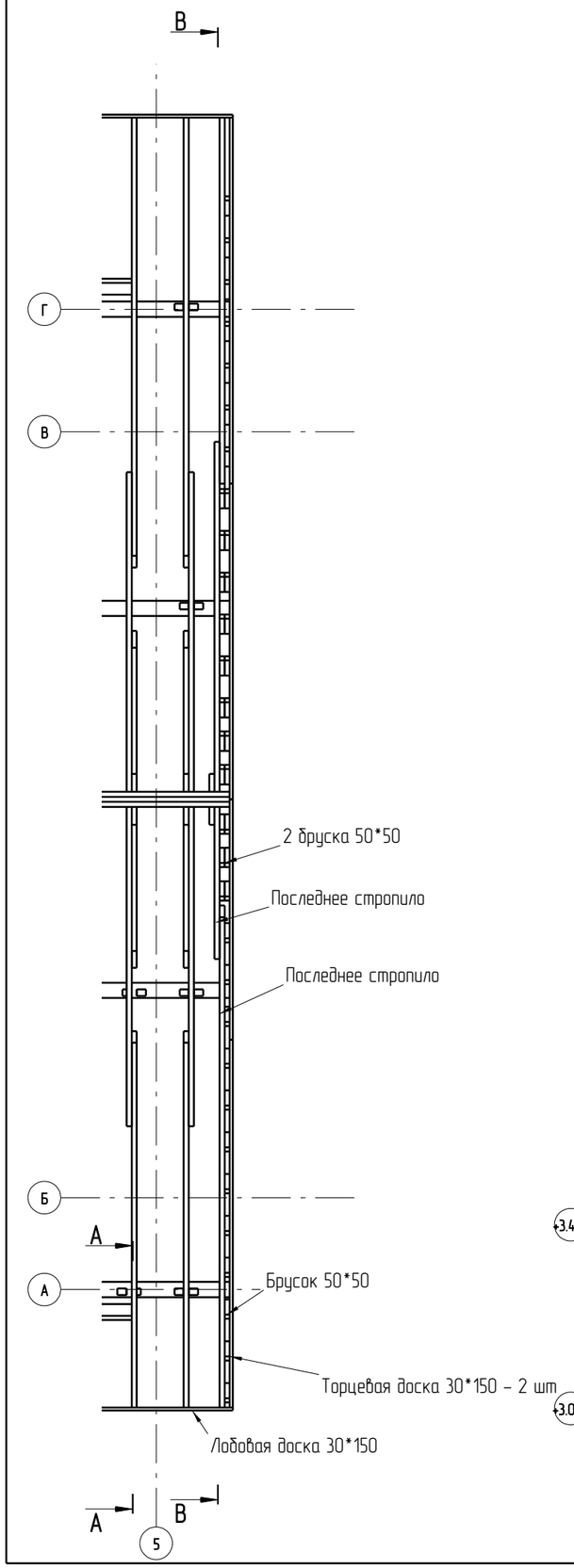

B – B

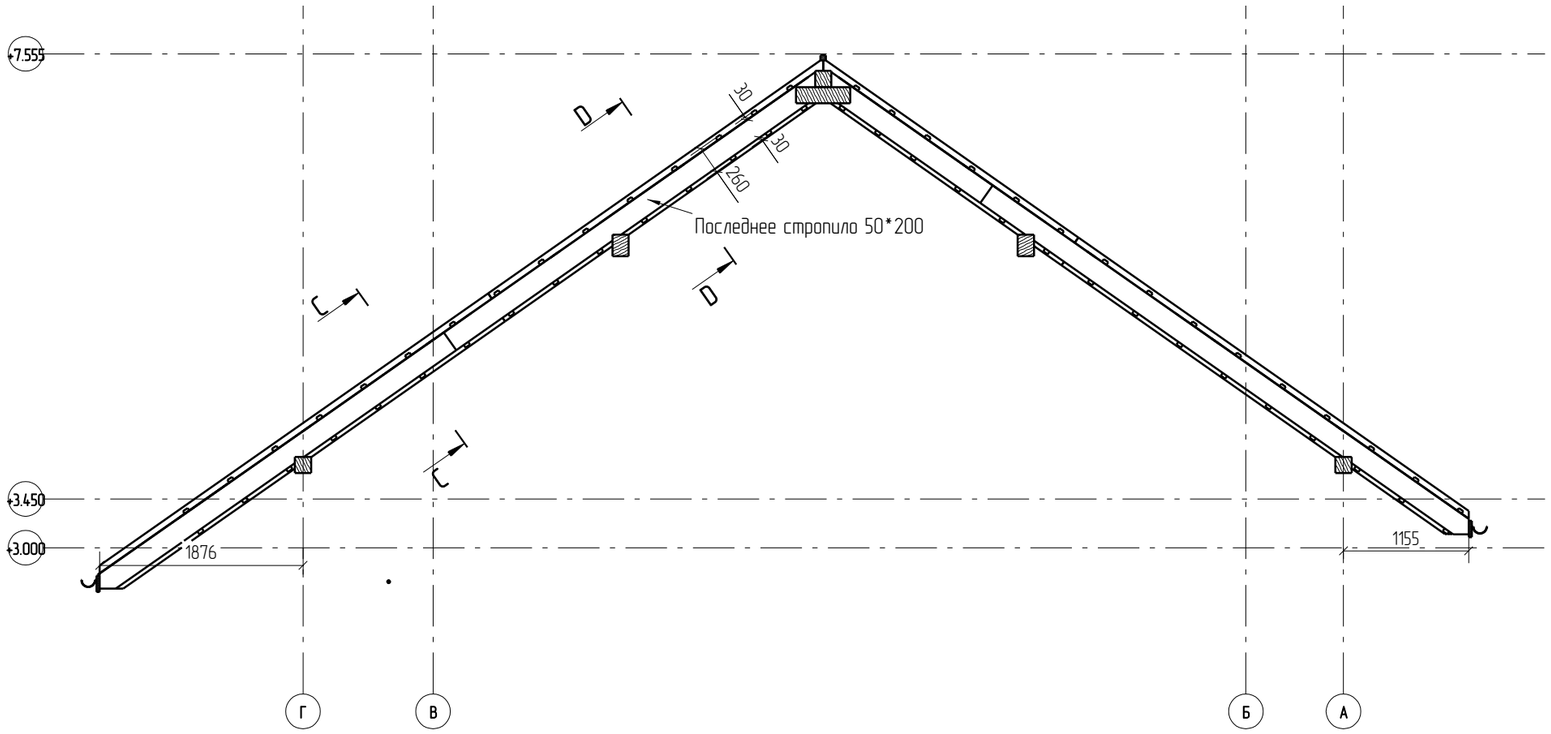

C – C

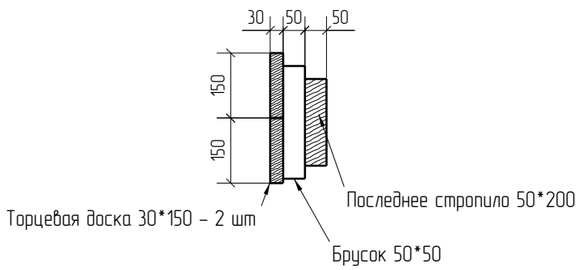

D – D

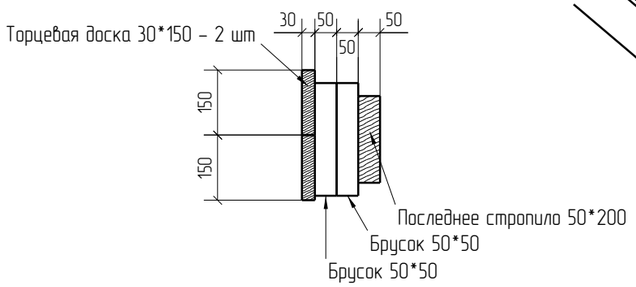

A – A

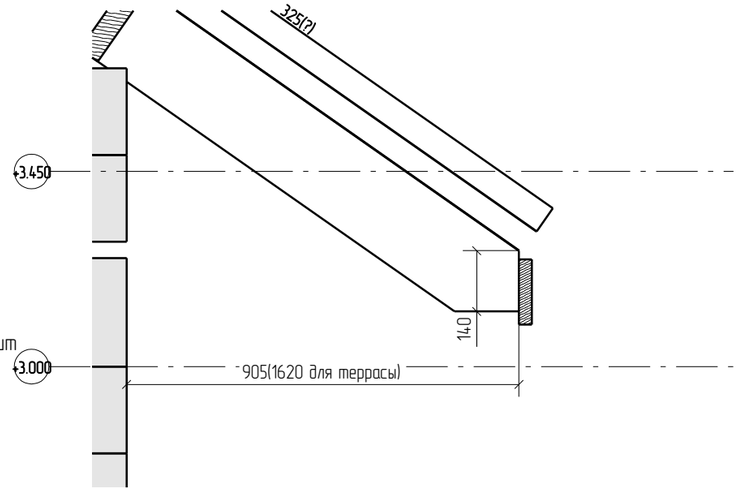

3Д вид

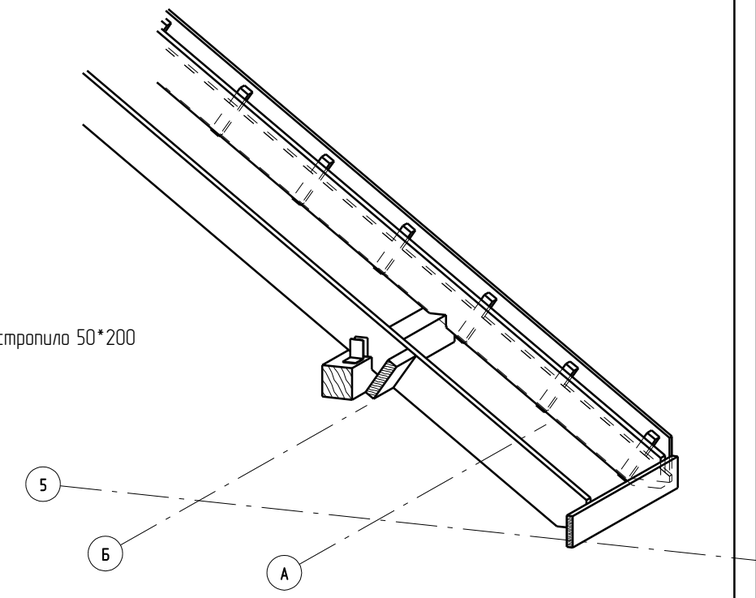

						Z98-КМД-		
						Жилой дом типа Z98		
Изм.	Кол.уч.	Лист	№док.	Подп.	Дата			
						Концептуальный проект односемейного жилого дома типа Z98	Стадия	Лист	Листов
							Р	56	
						Ветровая и торцевая доски		
Исполнил		Шнейдер						