Робочий проект

Розділ КР

Будівництво дачного будинку

Погоджено

Зам. інв. №

Підпис та дата

Інв. № ориг.

Відомість робочих креслень основного комплекту

Аркуш	Найменування	Примітки
1	Титульний лист	
2	Відомість робочих креслень основного комплекту.	
3	План першого поверху. Розріз 1-1. Эксплікація приміщень	
4	Фасади 1-4, 4-1, А-В, В-А.	
5	План щебеневої подушки на відм -1,450 м План монолітної подушки на відм -1,250 м . Розріз 1-1.	
6	Розкладка блоків ФБС на відм -1.000м Специфікація. Відомість витрат сталі.	
7	Кладочний план першого поверху. План перемичок першого поверху. Специфікація перемичок	
8	Відомість деталей перемичок. Специфікація витрат матеріалів на перемички. Відомість витрати сталі.	
	План монолітного поясу МП-1 на відм. +2.800м	
9	Розрізи 1-1, 2-2, 3-3, 4-4, 5-5. А-А.Специфікація витрат матеріалів на монолітний пояс МП-1 та колону К-1.	
10	План балок перекриття на відм. +3.050м. Специфікація балок перекриття. Вузол опираня балок. Вузол з'єднання балок.	
11	План монолітного поясу МП-2 на відм. +3.250м. Специфікація на монолітний пояс МП-2. Специфікація матеріалів стін.	
12	План підкрокв'яної системи. План крокв'яної системи. Вузли	
13	Розріз 1-1. 2-2. 3-3. Вузли.	
14	План кровлі. Специфікація. Фрагмент з вентканалом. Карнизний вузол.	
15	Специфікація лісоматеріалів покрівлі. Вузли.	
16	Відомість заповнення віконних прорізів. Відомість заповнення дверних прорізів	

Техніко-економічні показники

N°	Найменування показника	Од. вимір.	Кількість
1	Найменування будівлі.		Дачний будинок
2	Характер будівництва		Нове будівництво
3	Поверховість		1 поверх
4	Загальна площа будинку	м2	101.01
5	Площа забудови будинку	м2	130.0

Основні будівельні матеріали

Фундаменти	Залізо-бетонний збірно-монолітний стрічковий
Стіни та перегородки	Перегородки з цегли повнотілої М100 Y=1800 кг/м3, товщиною 120мм Внутрішні несучі стіни з газобетонних блоків 600х300х200мм Зовнішні несучі стіни з газобетонних блоків 600х400х200мм
Перекриття	Дерев'яні балки
Вікна та двері	Метало-пластикові з однокамерним склопакетом
Покрівля	Черепиця по дерев'яним кроквам

Погоджено

Зам. інв. N°

Підпис та дата

Інв. N° ориг.

Зм.	Кіл. уч.	Аркуш	N° док.	Підпис	Дата	КР		
						Будівництво дачного будинку		
						Дачний будинок	Стадія	Аркуш	Аркушів
ГАП							Р	2	
ГКП									
Розробив		Кононенко				Відомість робочих креслень основного комплекту		
Перевірив								

План першого поверху

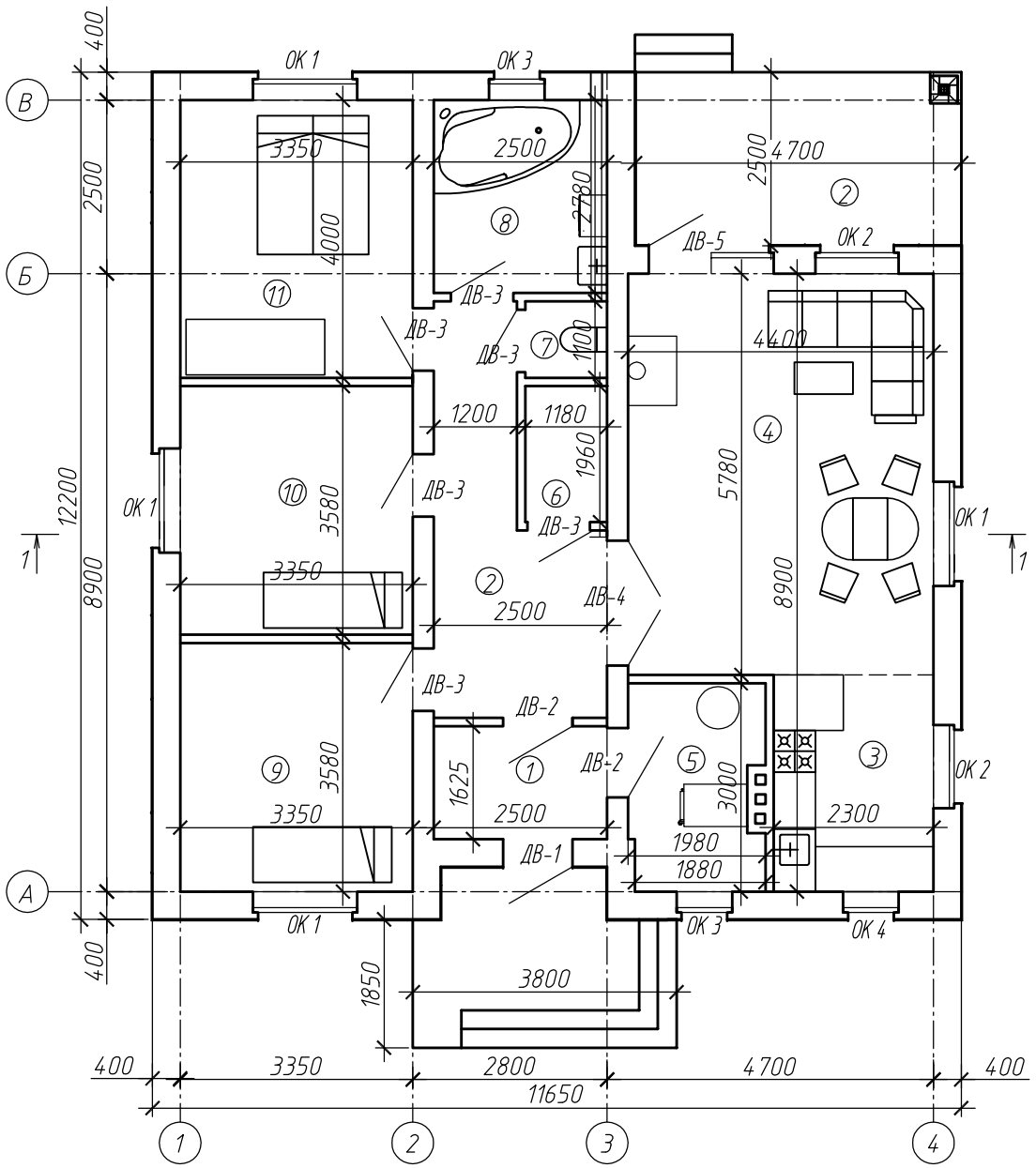

Експлікація приміщень

	Найменування	Площа м.кв.		Найменування	Площа м.кв.
	Перший поверх		9	Спальня 1	12.06
1	Тамбур	4.06	10	Спальня 2	12.06
2	Хол	10.71	11	Спальня 3	13.40
3	Кухня	7.18		**Всього**	**101.01**
4	Гостинна кімната	25.43	12	Тераса	11.60
5	Топочна	5.55		**Разом**	**112.61**
6	Кладовка	2.31			
7	С/У	1.30			
8	Ванна кімната	6.95			

Розріз 1–1

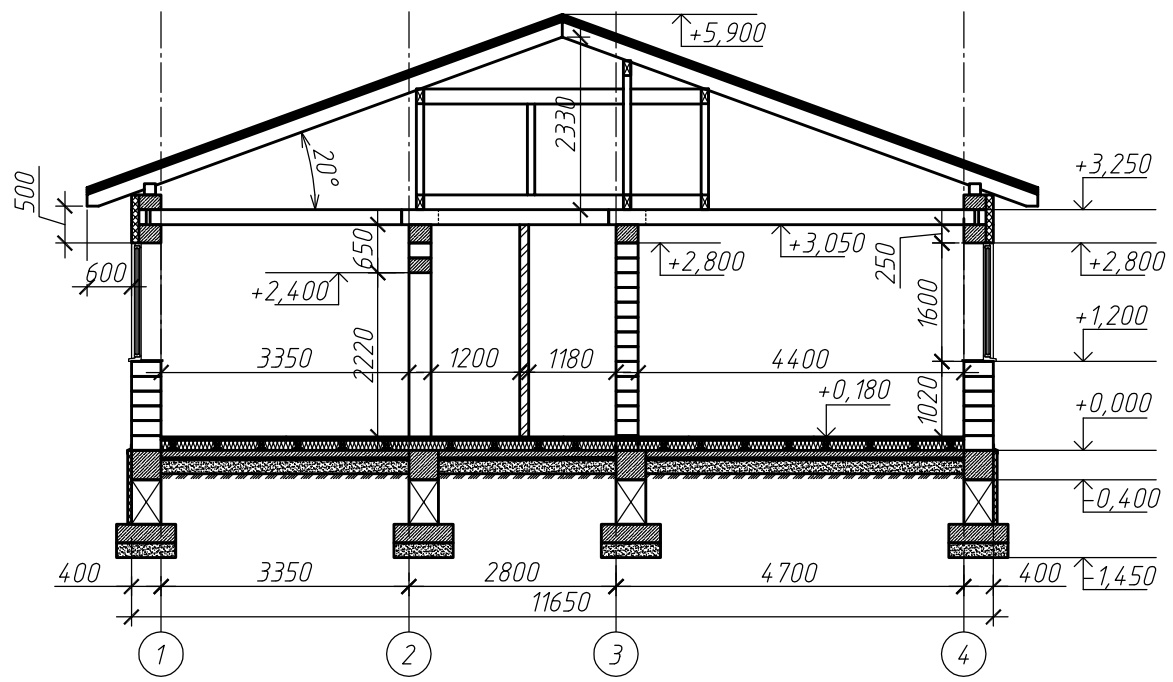

Погоджено	
Зам. інв. №	
Підпис та дата	
Інв. № ориг.	

Зм.	Кіл. уч.	Аркуш	№ док	Підпис	Дата	КР		
						Будівництво дачного будинку		
ГАП						Дачний будинок	Стадія	Аркуш	Аркушів
ГКП							Р	3	
Розробив		Кононенко				План першого поверху. Розріз 1–1. Експлікація приміщень		

Фасад 1-4

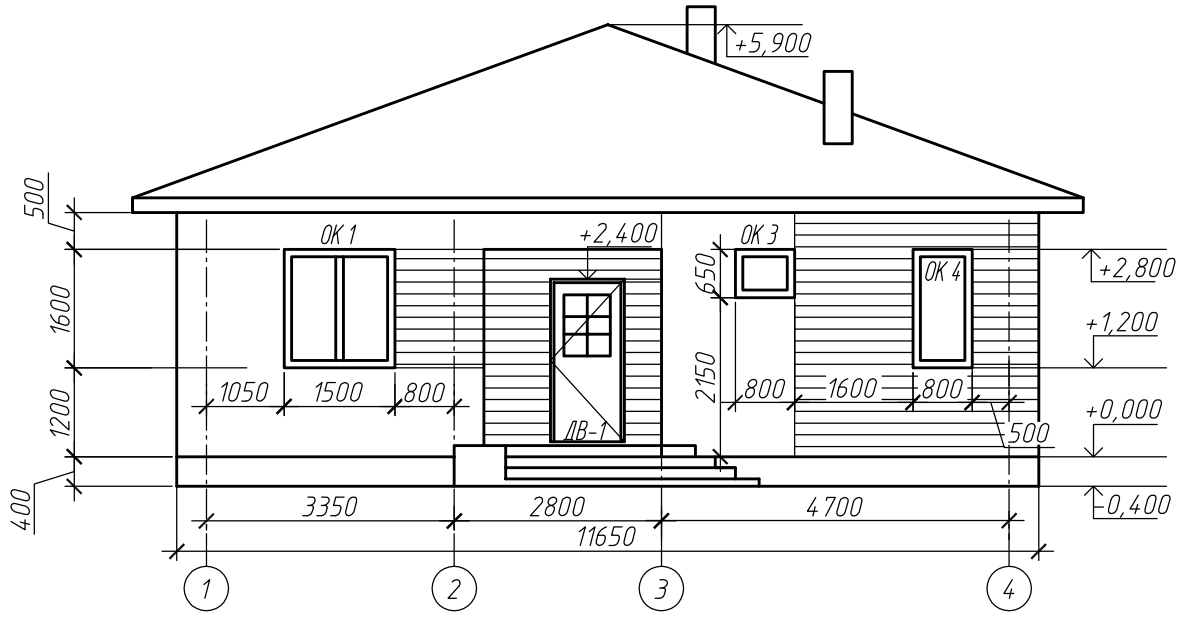

Фасад В-А

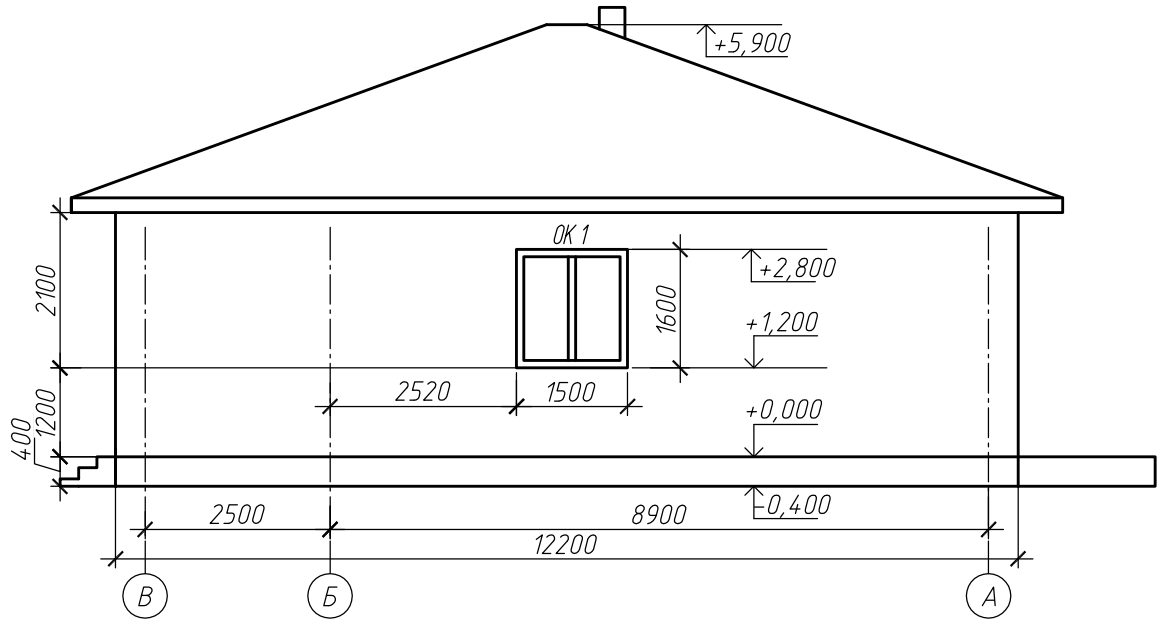

Фасад 4-1

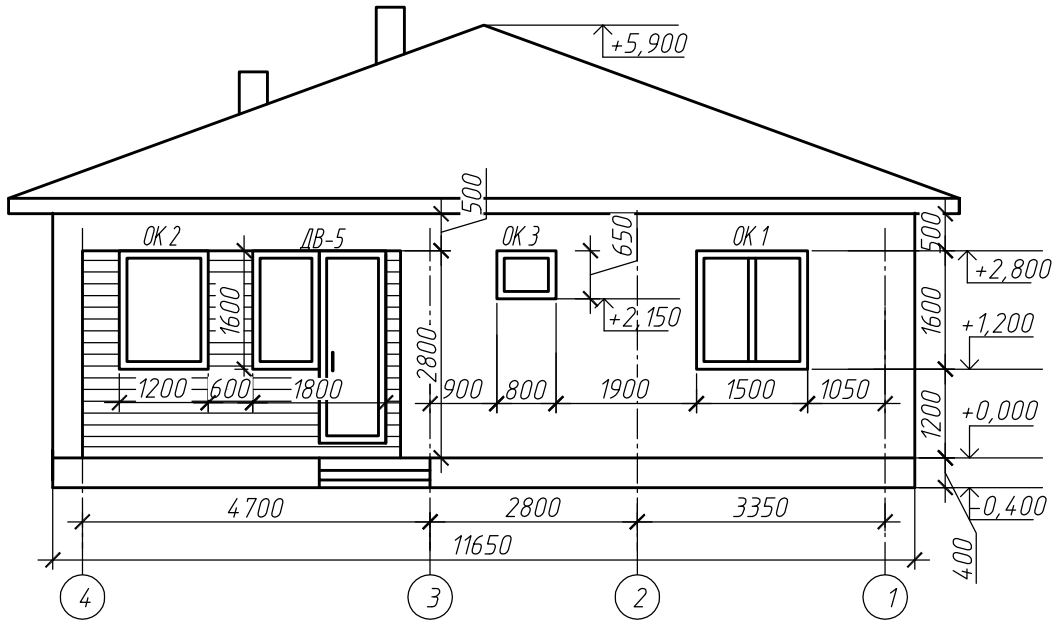

Фасад А-В

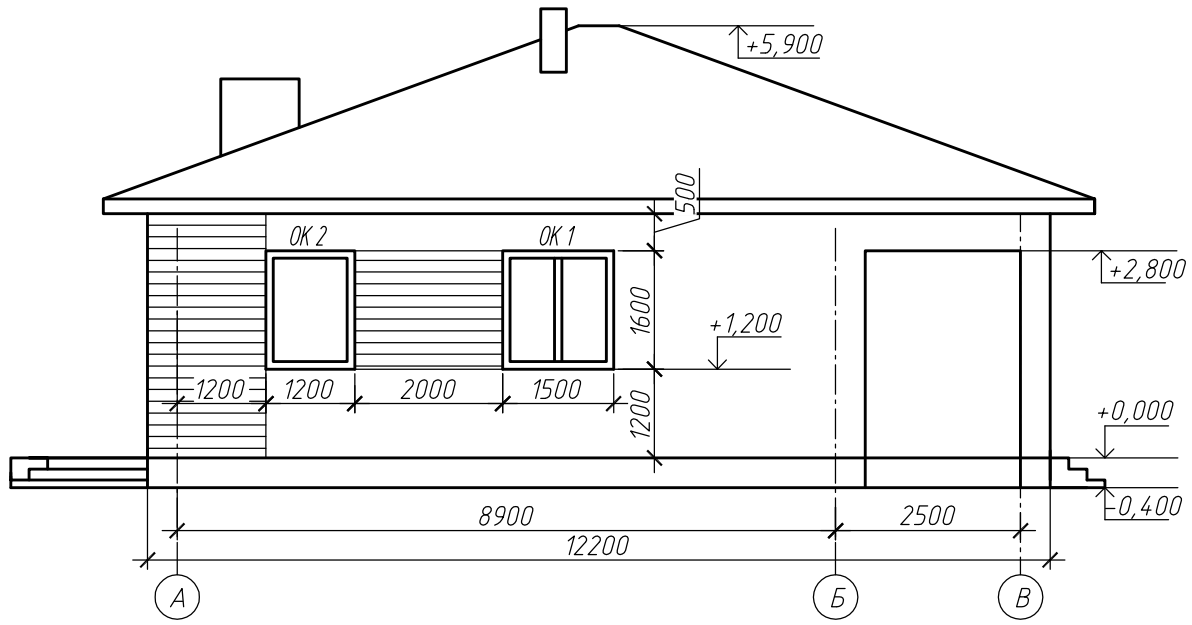

						КР		
						Будівництво дачного будинку		
Зм.	Кіл. уч.	Аркуш	№ док	Підпис	Дата			
						Дачний будинок	Стадія	Аркуш	Аркушів
ГАП							Р	4	
ГКП									
Розробив		Кононенко				Фасади 1-4, 4-1, А-В, В-А.			

Погоджено

Зам. інв. №

Підпис та дата

Інв. № ориг.

План щебеневої подушки на відм –1,450 м

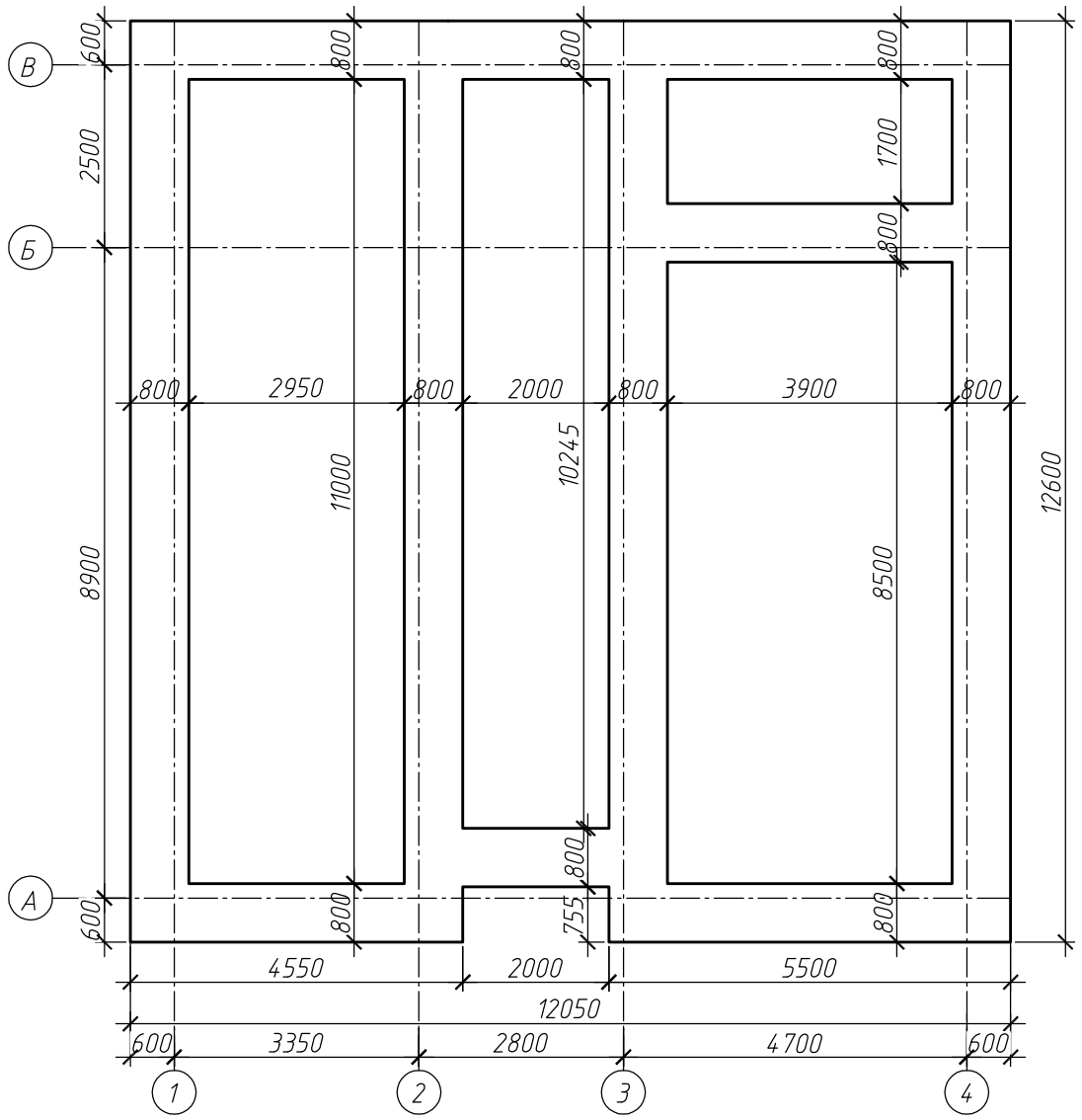

План монолітної подушки на відм –1,250 м

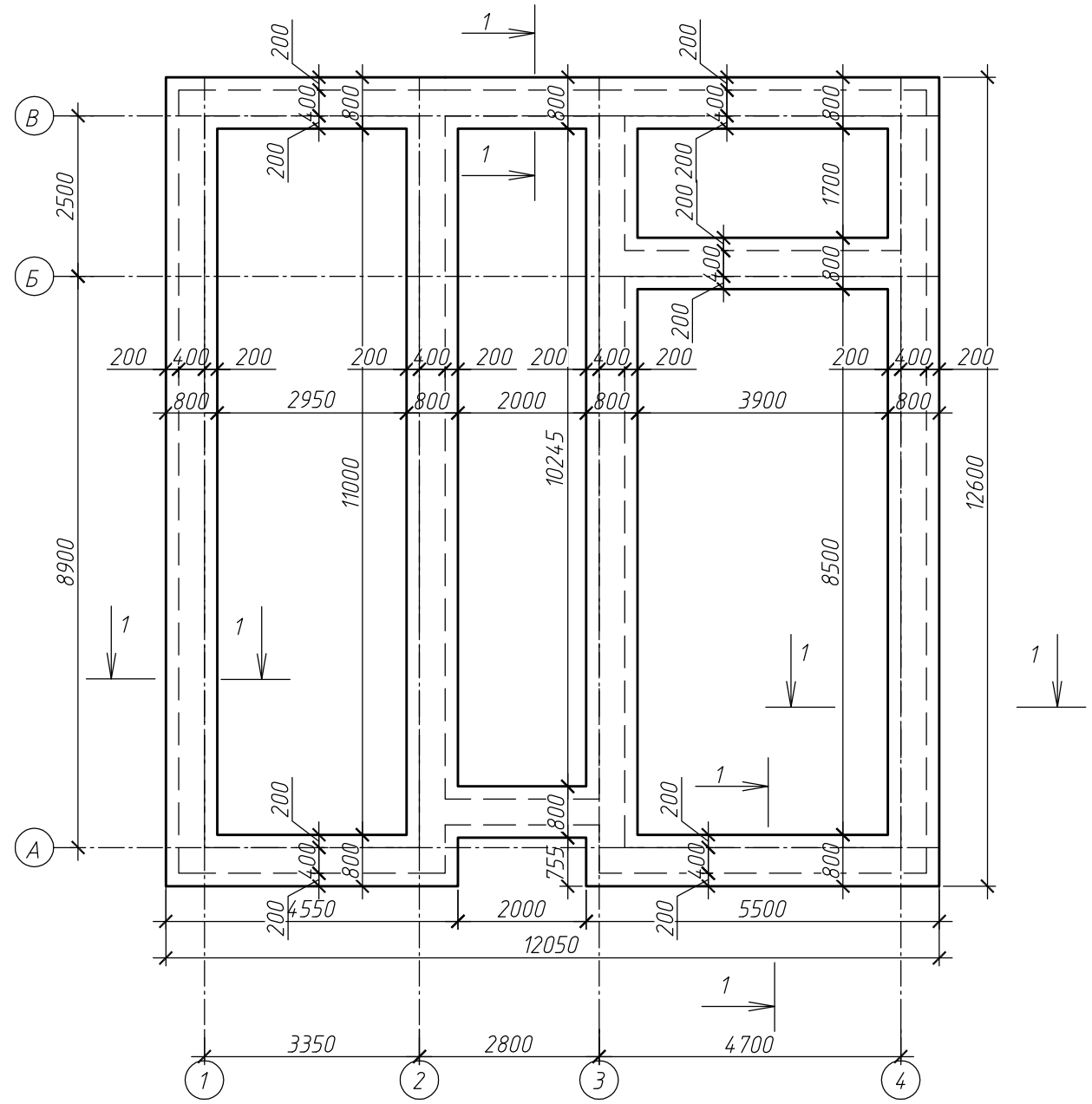

Розріз 1–1

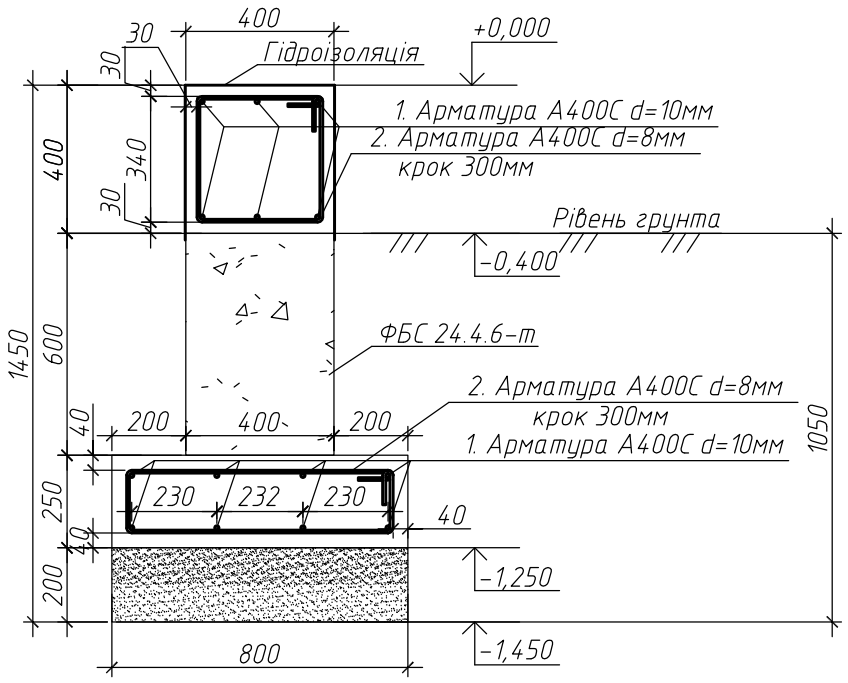

						КР		
Зм.	Кіл. уч.	Аркуш	№ док	Підпис	Дата	Будівництво дачного будинку		
						Дачний будинок	Стадія	Аркуш	Аркушів
ГАП							Р	5	
ГКП									
Розробив		Кононенко				План щебеневої подушки на відм –1,450 м План монолітної подушки на відм –1,250 м . Розріз 1–1.		

Погоджено

Зам. інв. №

Підпис та дата

Інв. № ориг.

Розкладка блоків ФБС на відм -1.000м

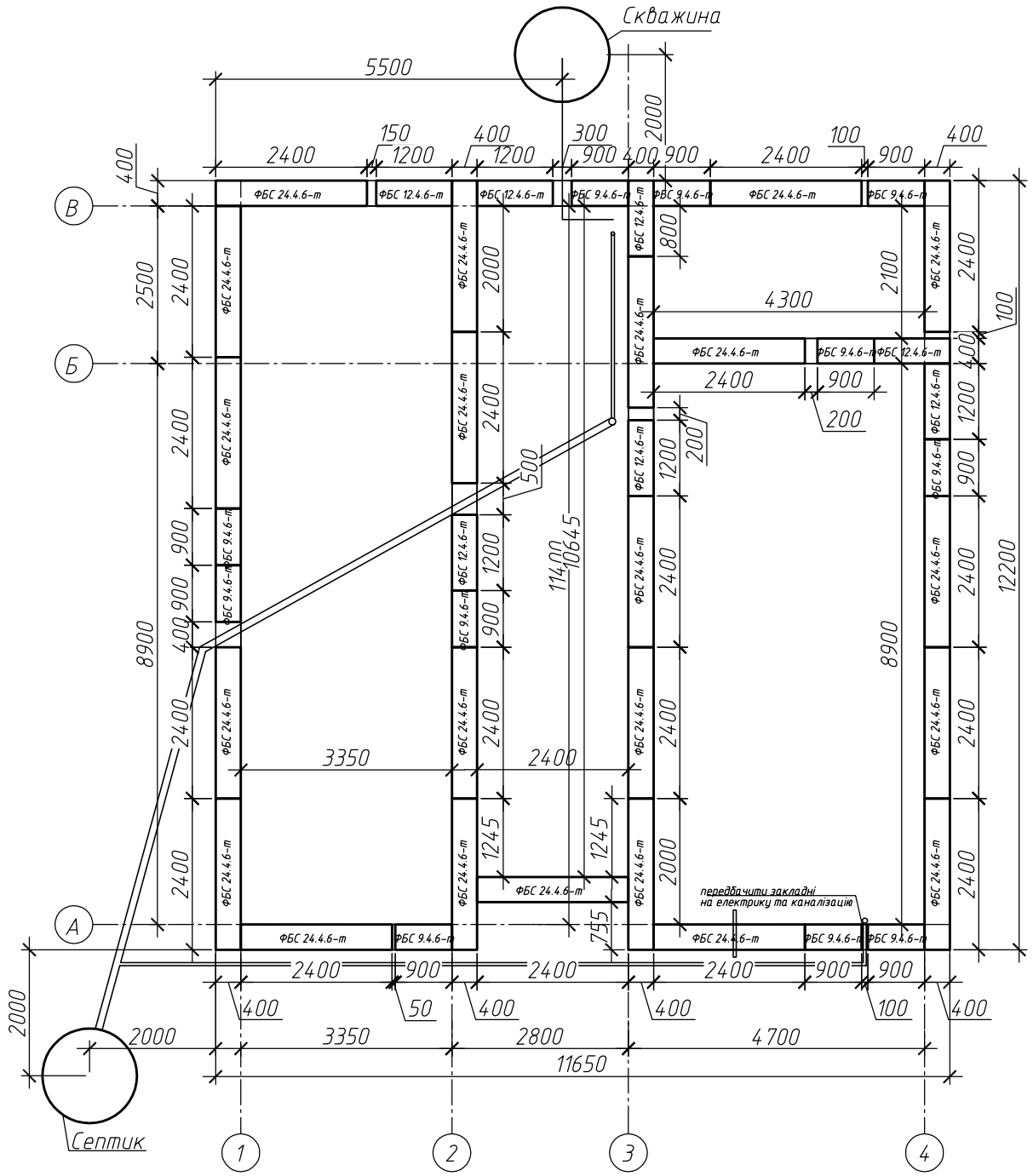

Специфікація

	Позначення	Найменування	Кільк.	Маса од., кг	Примітки
		Монолітна стрічка 800х250мм. 72 м.п.			
1	ДСТУ3760-2006	⌀10 А400С2 заг м. п.	576	0.617	355.40
2	ДСТУ3760-2006	⌀8 А400С2 заг м.п.	520	0.395	205.40
		Монолітний пояс 400х400мм 73.2 м.п.			
1	ДСТУ3760-2006	⌀10 А400С2 заг м. п.	439.2	0.617	271.00
2	ДСТУ3760-2006	⌀8 А400С2 заг м.п.	318	0.395	125.61
		Матеріали			
	Монолітна стрічка	Бетон кл. В25, F75, П3	14.4		$м^3$
	Монолітні ділянки	Бетон кл. В25, F75, П3	0.55		$м^3$
	Монолітний пояс 73.2	Бетон кл. В25, F75, П3	11.72		$м^3$
		Щебінь	11.52		$м^3$
		Гідроізоляція	87.84		$м^2$

Відомість витрати сталі, кг

Марка елементу	Вироби арматурні			
	Арматура класу			
	А400С2			Всього
	ДСТУ3760-2006			
	∅ 8	∅ 10	Всього	
Фундамент+5% запас	350	660	1010.0	1010.0

Специфікація

	Позначення	Найменування	Кільк.	Маса од., кг	Примітки
		Фундамент будинку			
1	ГОСТ 13579-78	ФБС 24.4.6-т	22	-	2380х400х580
2	ГОСТ 13579-78	ФБС 12.4.6-т	7	-	1180х400х580
3	ГОСТ 13579-78	ФБС 9.4.6-т	11	-	880х400х580

Погоджено

Зам. інв. №

Підпис та дата

Інв. № ориг.

Зм.	Кіл. уч.	Аркуш	№ док	Підпис	Дата	КР		
						Будівництво дачного будинку		
ГАП						Дачний будинок	Стадія	Аркуш	Аркушів
ГКП							Р	6	
Розробив		Кононенко				Розкладка блоків ФБС на відм -1.000м Специфікація. Відомість витрат сталі.		

Кладочний план першого поверху

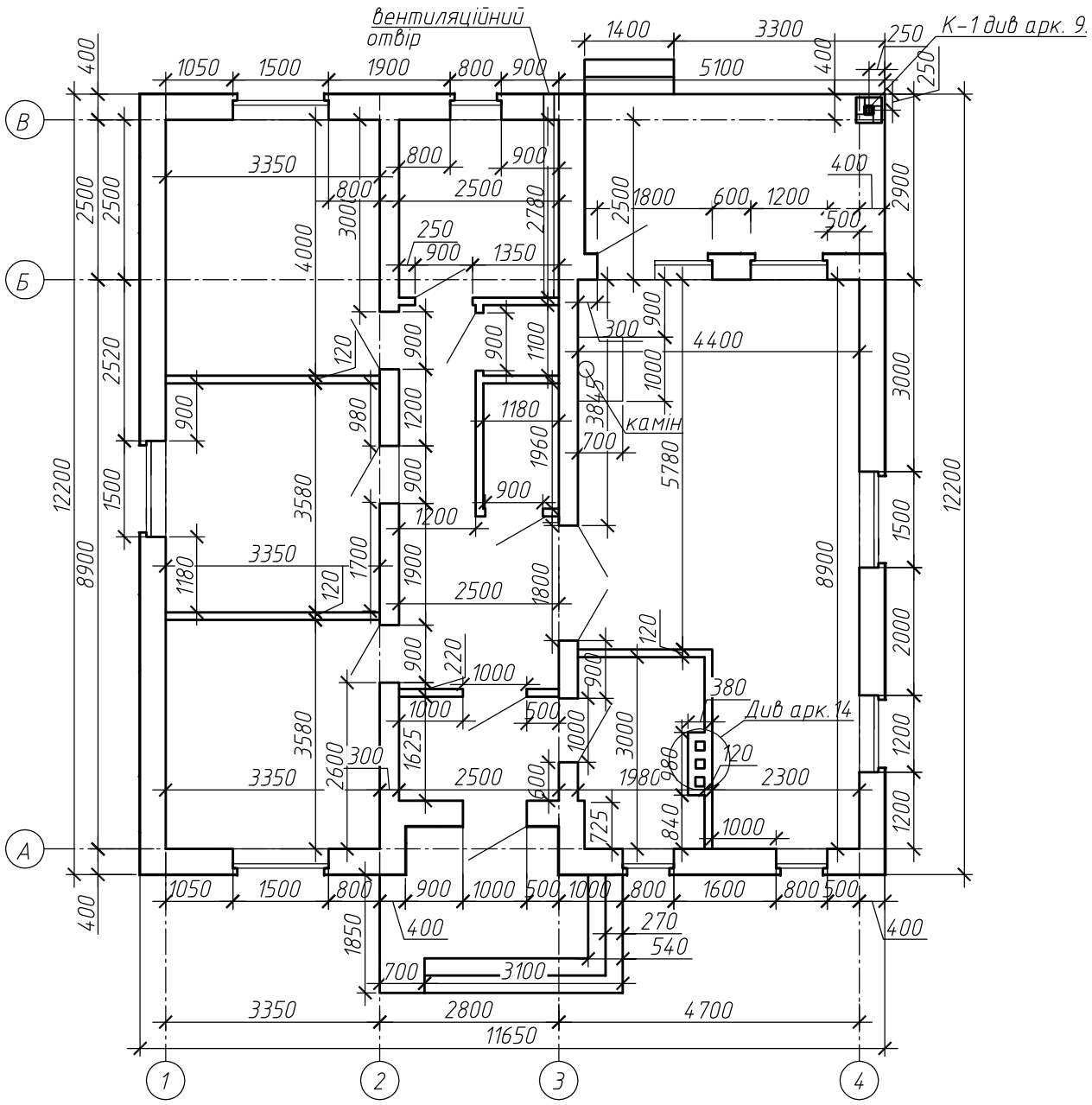

План перемичок першого поверху

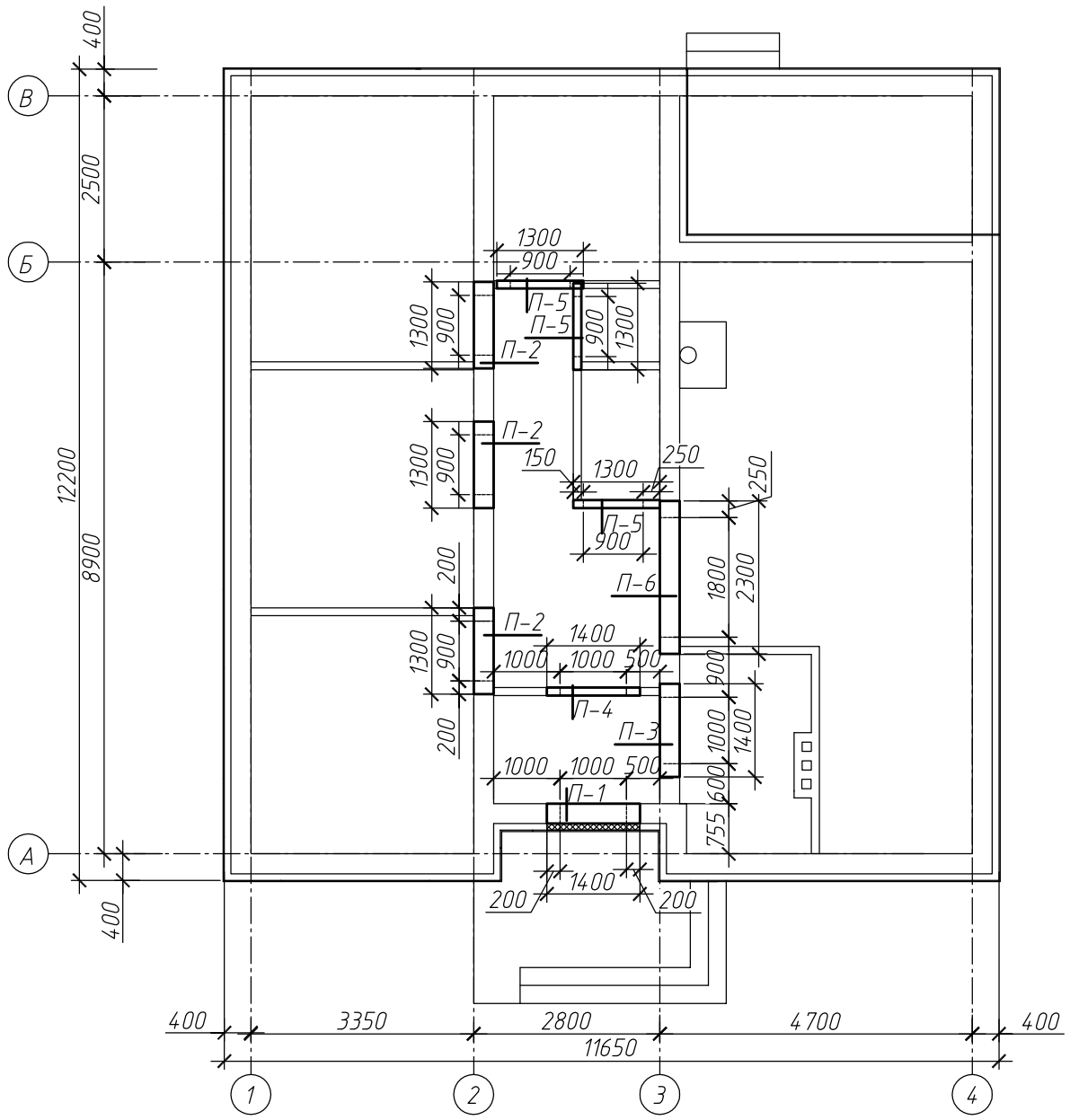

Специфікація перемичок

	Позначення	Найменування	Кільк.	Маса од., кг	Примітки
		Перемички (а.8)			
1	П-1	З/Б перемичка 300(b)x200(h)x1400(L)мм	1	-	Див арк.7
2	П-2	З/Б перемичка 300(b)x200(h)x1300(L)мм	3	-	Див арк.7
3	П-3	З/Б перемичка 300(b)x200(h)x1400(L)мм	1	-	Див арк.7
4	П-4	Перемичка L=1400мм	1	-	Див арк.7
5	П-5	Перемичка L=1300мм	3	-	Див арк.7
6	П-6	З/Б перемичка 300(b)x200(h)x2300(L)мм	1	-	Див арк.7

Специфікацію витрат матеріалів стін див арк.11
Специфікацію витрат матеріалів перемичок див арк.8

Зм.	Кіл. уч.	Аркуш	N° док	Підпис	Дата	КР		
						Будівництво дачного будинку		
ГАП						Дачний будинок	Стадія	Аркуш	Аркушів
ГКП							Р	7	
Розробив		Кононенко				Кладочний план першого поверху. План перемичок першого поверху. Специфікація перемичок		

Погоджено

Зам. інв. N°

Підпис та дата

Інв. N° ориг.

План монолітного поясу МП-1 на відм. +2.800м

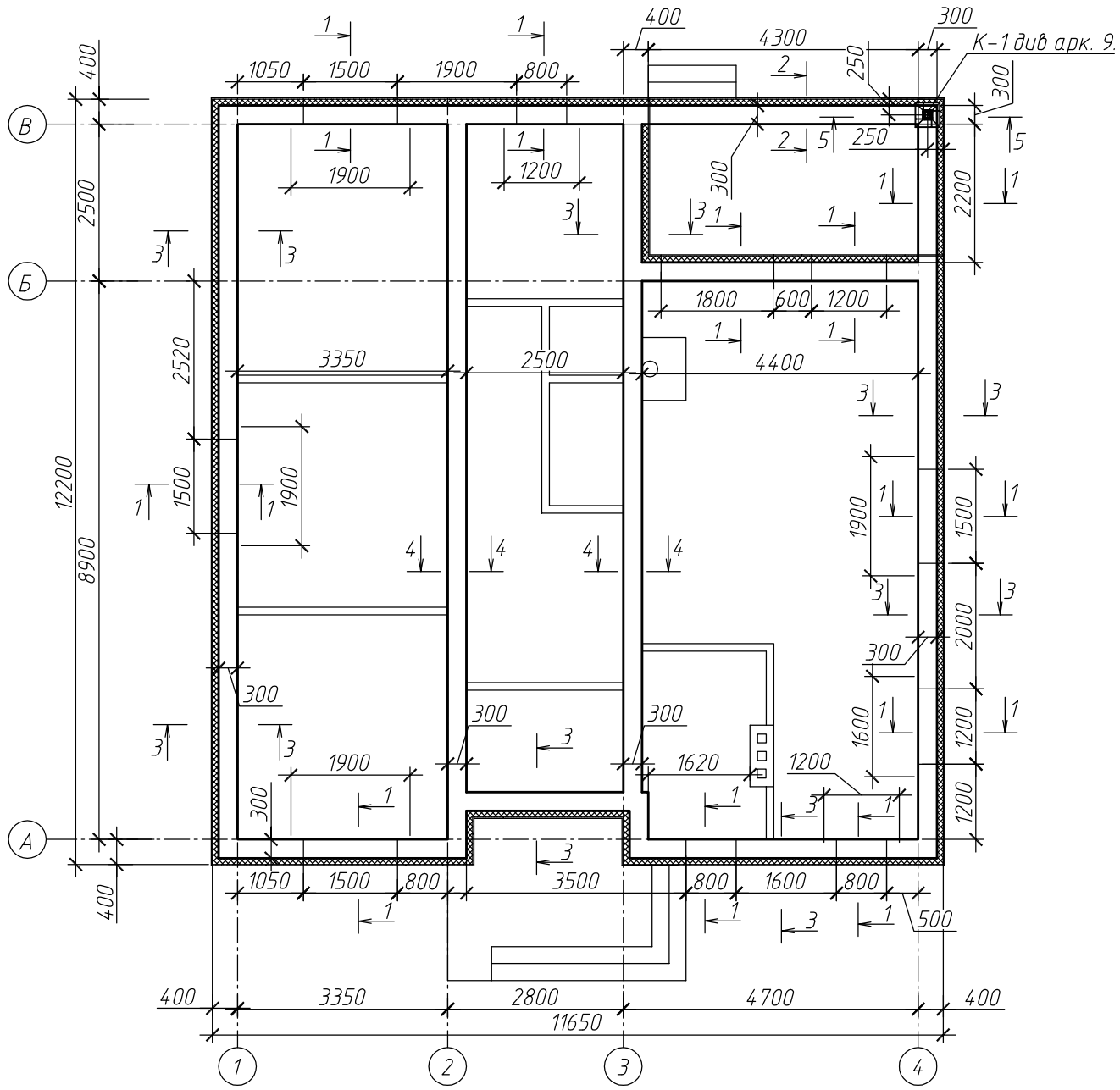

Відомість деталей перемичок

Поз.	Ескіз	Поз.	Ескіз
	Перемички першого поверху		
П-1 (1 шт)	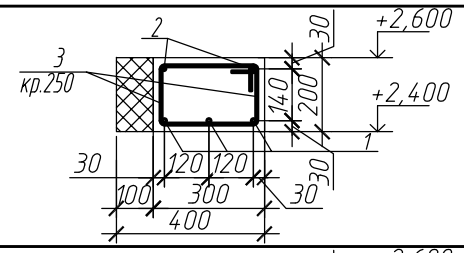	П-4 (1 шт)	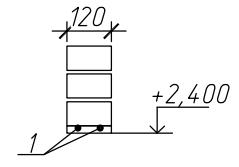
П-2 (3 шт)	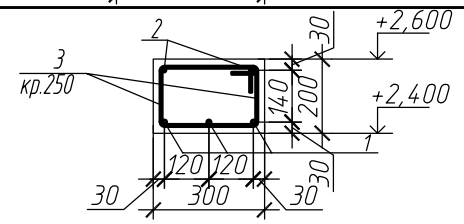	П-5 (3 шт)	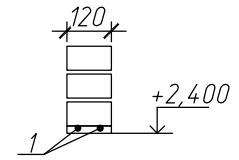
П-3 (1 шт)	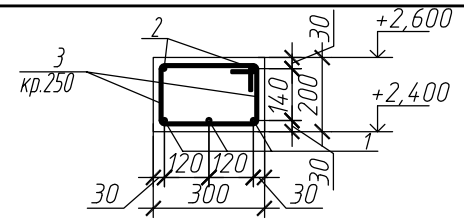	П-6 (1 шт)	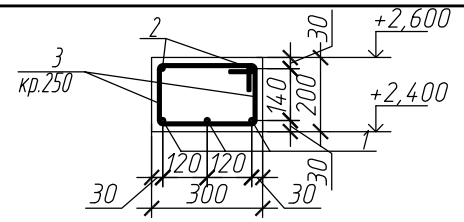

Специфікація витрат матеріалів на перемички

	Позначення	Найменування	Кільк.	Маса од., кг	Примітки
		Перемички монолітні			
1	ДСТУ3760-2006	⌀12 А400С2 заг м. п.	42	0.89	37.38
2	ДСТУ3760-2006	⌀10 А400С2 заг м. п.	18	0.62	11.16
3	ДСТУ3760-2006	⌀6 А240С2 L=1100	38	0.25	9.5
		Матеріали			
		Бетон кл. В25, F75, П3	0.54		$м^3$

Відомість витрати сталі, кг

Марка елементу	Вироби арматурні					
	Арматура класу					
	А240С2		А400С2			Всього
	ДСТУ3760-2006		ДСТУ3760-2006			
Перемички	∅ 6	Всього	∅ 10	∅ 12	Всього	
	9.5	9.5	11.16	37.38	48.54	58.04

Зм.	Кіл. уч.	Аркуш	№ док	Підпис	Дата	КР			
						Будівництво дачного будинку			
						Дачний будинок	Стадія	Аркуш	Аркушів
ГАП							Р	8	
ГКП									
Розробив		Кононенко				Відомість деталей перемичок. Специфікація витрат матеріалів на перемички. Відомість витрати сталі. План монолітного поясу МП-1 на відм. +2.800м			

Погоджено

Зам. інв. №

Підпис та дата

Інв. № ориг.

Розріз 1–1
зона над вікнами
додатково 1 стержень арматури Ø12мм знизу,
який заходить на стіну не менше 200мм.

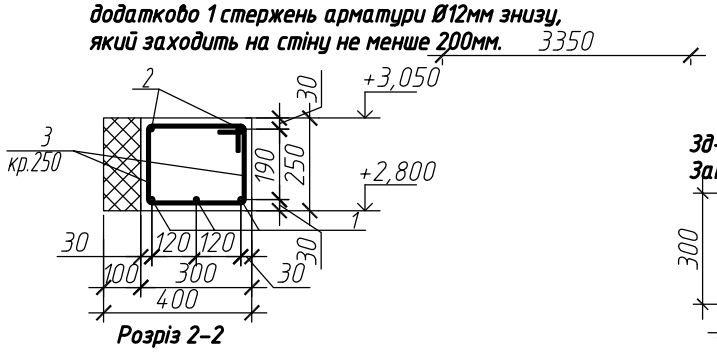

Розріз 2–2
проліт над терасою знизу арматура Ø18мм,
який заходить на стіну та колону не менше 300мм,

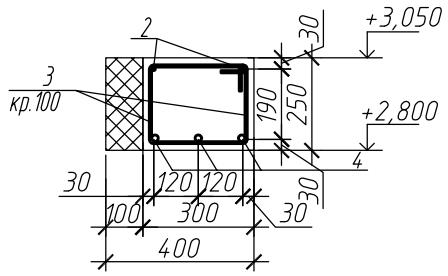

Розріз 3–3
по зовнішній стіні

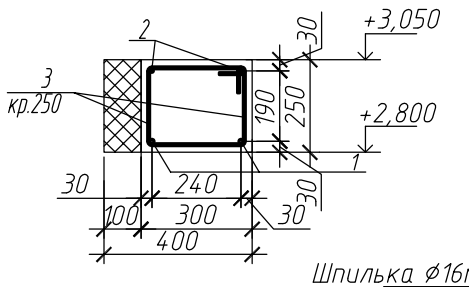

Розріз 4–4
по внутрішній стіні

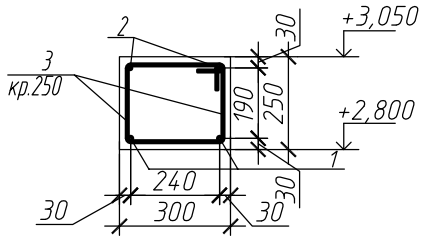

Розріз 5–5
по колоні К–1

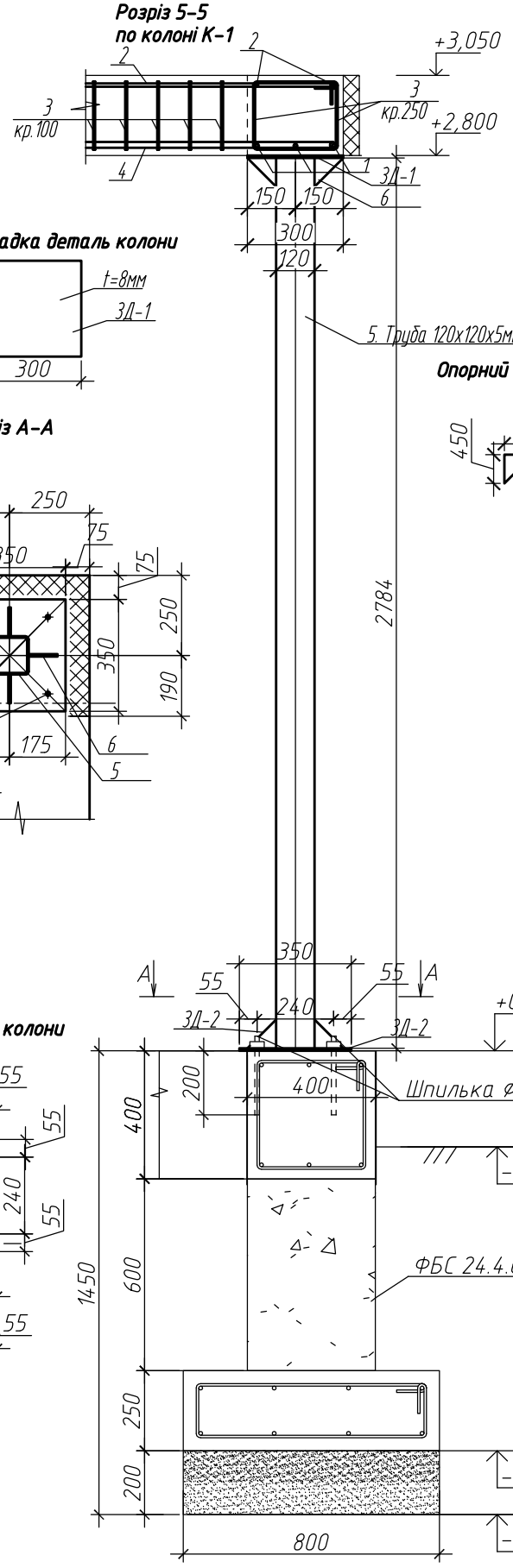

3д–1
Закладка деталь колони

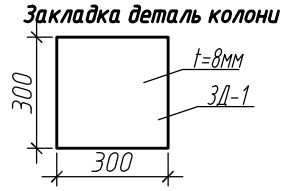

Опорний кутик

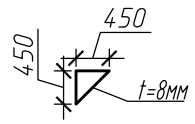

Розріз А–А

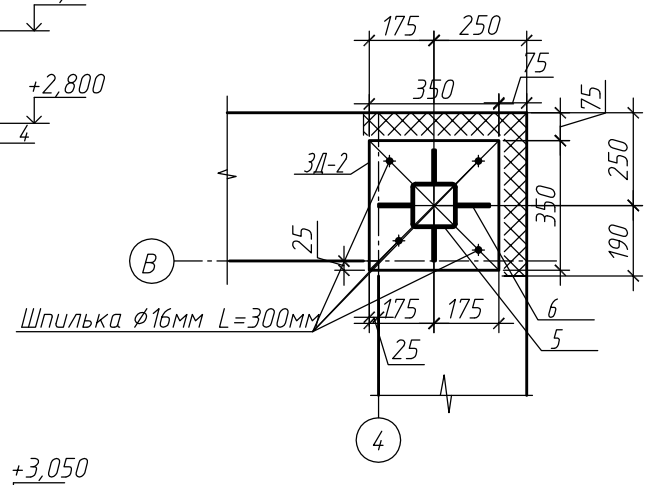

3д–2
Закладка деталь колони

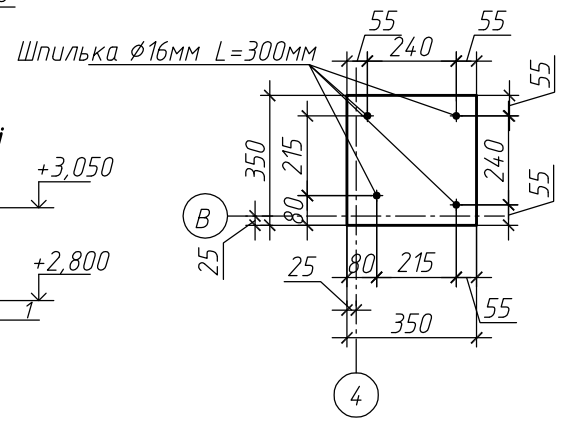

Специфікація витрат матеріалів на монолітний пояс МП–1 та колону К–1

	Позначення	Найменування	Кільк.	Маса од., кг	Примітки
		Монолітний пояс МП–1 73.2м			
1	ДСТУ3760–2006	ø12 А400С2 заг м. п.	165	0.89	146.85
2	ДСТУ3760–2006	ø10 А400С2 заг м. п.	140	0.62	86.80
3	ДСТУ3760–2006	ø6 А240С2 L=1200мм	330	0.266	87.91
4	ДСТУ3760–2006	ø18 А400С2 L=6000мм	3	12.0	36.0
		Матеріали			
		Бетон кл. В25, F75, П3	5.49		$м^3$
		Колона К–1			
5	ГОСТ 8639–82	Труба 120х120х5мм l=2784мм	1	12.0	36.0
6	–	кутик ▷90х90х8мм l=90мм	8	12.0	36.0
3д–1	ГОСТ 19903–74	–300х300х8мм l=300мм	1	12.0	36.0
3д–2	ГОСТ 19903–74	–350х350х8мм l=350мм	1	12.0	36.0

Відомість витрати сталі, кг

Марка елементу	Вироби арматурні						Всього
	Арматура класу						
	А240С2		А400С2				
	ДСТУ3760–2006		ДСТУ3760–2006				
	∅ 6	Всього	∅ 10	∅ 12	∅ 18	Всього	
Монолітний пояс МП–1	87.91	87.91	86.80	146.85	36.0	269.65	357.56

Зм.	Кіл. уч.	Аркуш	№ док	Підпис	Дата	КР		
						Будівництво дачного будинку		
						Дачний будинок	Стадія	Аркуш	Аркушів
ГАП							Р	9	
ГКП									
Розробив		Кононенко				Розрізи 1–1, 2–2, 3–3, 4–4, 5–5. А–А.Специфікація витрат матеріалів на монолітний пояс МП–1 та колону К–1. Відомість витрати сталі		

Погоджено

Зам. інв. №

Підпис та дата

Інв. № ориг.

План балок перекриття на відм. +3.050м

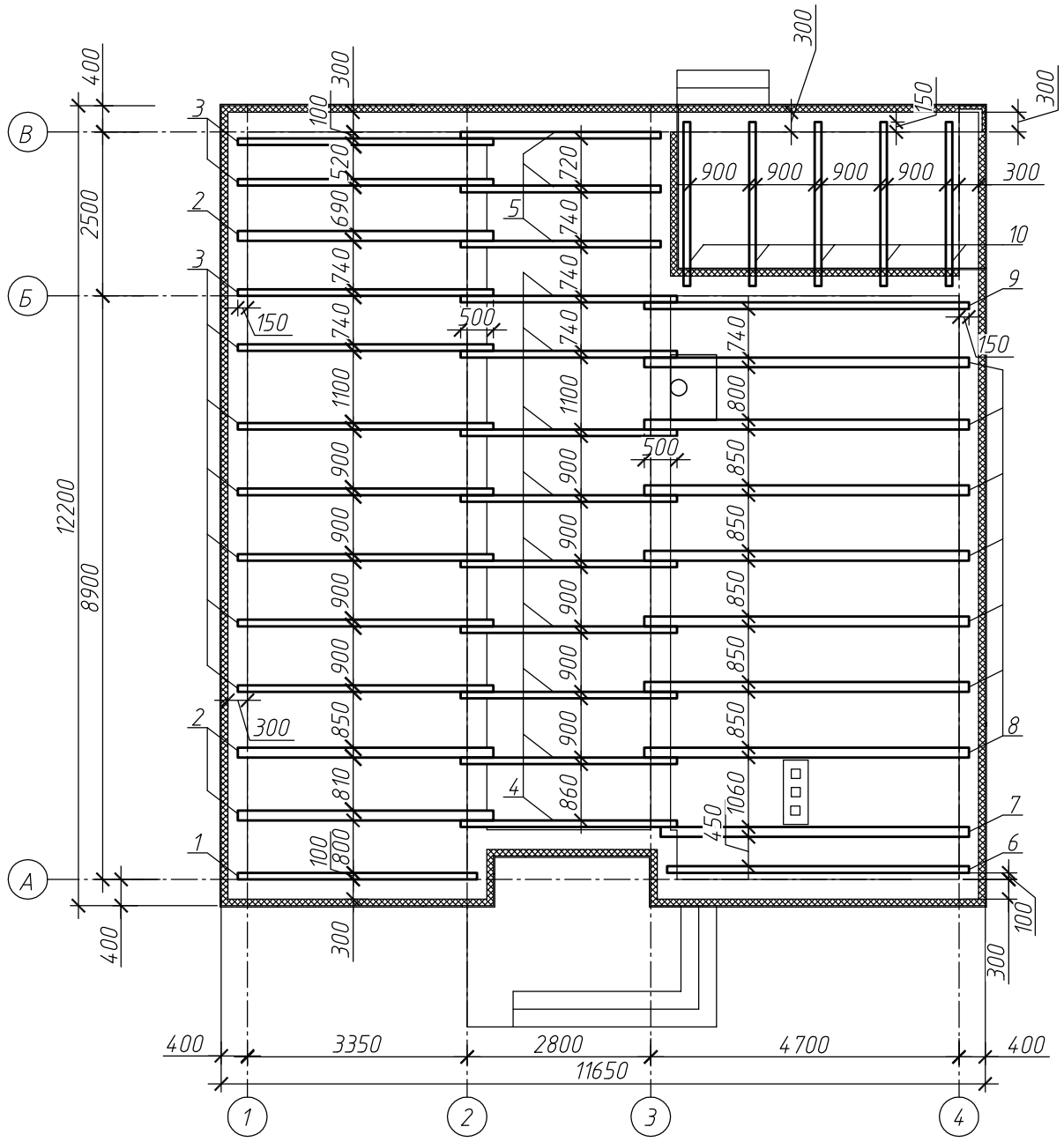

Специфікація балок перекриття

	Позначення	Найменування	Кільк.	Маса од., кг	Примітки
		Пиломатеріали			
1	Балка перекриття	Брус 100х200х3650мм	1	0.073	$м^3$
2	Балка перекриття	Брус 150х200х3900мм	3	0.351	$м^3$
3	Балка перекриття	Брус 100х200х3900мм	9	0.702	$м^3$
4	Балка перекриття	Брус 100х200х3300мм	9	0.594	$м^3$
5	Балка перекриття	Брус 100х200х3050мм	3	0.183	$м^3$
6	Балка перекриття	Брус 100х200х4600мм	1	0.092	$м^3$
7	Балка перекриття	Брус 150х200х4700мм	1	0.141	$м^3$
8	Балка перекриття	Брус 150х200х4950мм	7	1.040	$м^3$
9	Балка перекриття	Брус 100х200х4950мм	1	0.099	$м^3$
10	Балка перекриття	Брус 100х200х2500мм	5	0.250	$м^3$
		Всього		**3.525**	**$м^3$**

Вузол з'єднання балок між собою

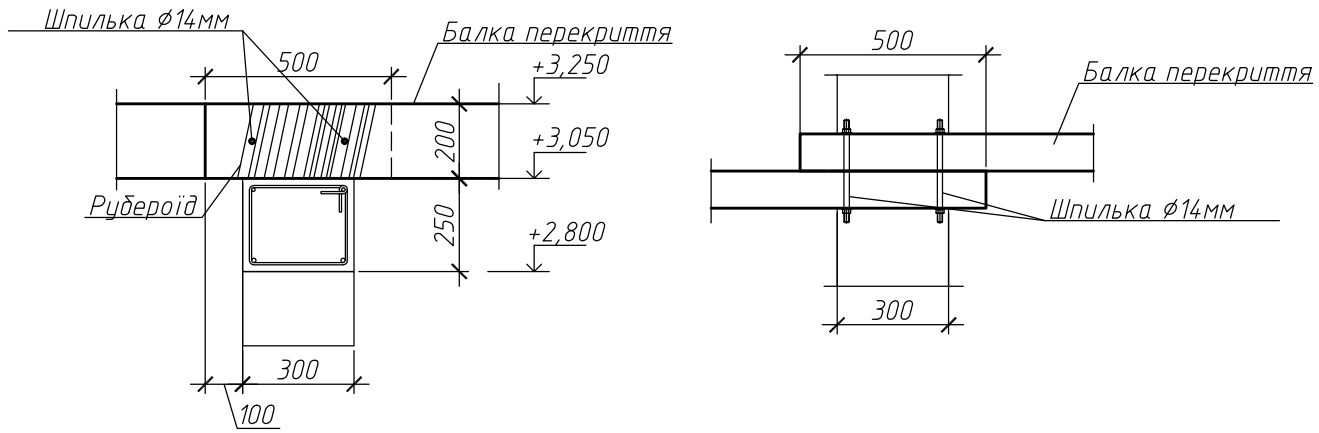

Вузол опирання балок на стіни

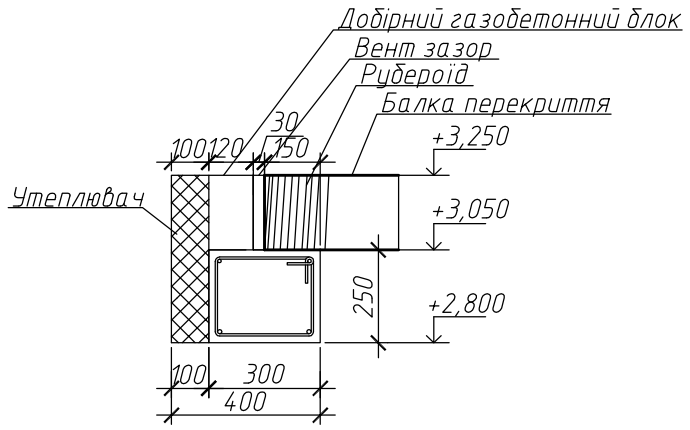

						КР		
Зм.	Кіл. уч.	Аркуш	№ док	Підпис	Дата	Будівництво дачного будинку		
						Дачний будинок	Стадія	Аркуш	Аркушів
ГАП							Р	10	
ГКП									
Розробив		Кононенко				План балок перекриття на відм. +3.050м. Специфікація балок перекриття. Вузол опираня балок. Вузол з'єднання балок.		

Погоджено

Зам. інв. №

Підпис та дата

Інв. № ориг.

План монолітного поясу МП-2 на відм. +3.250м

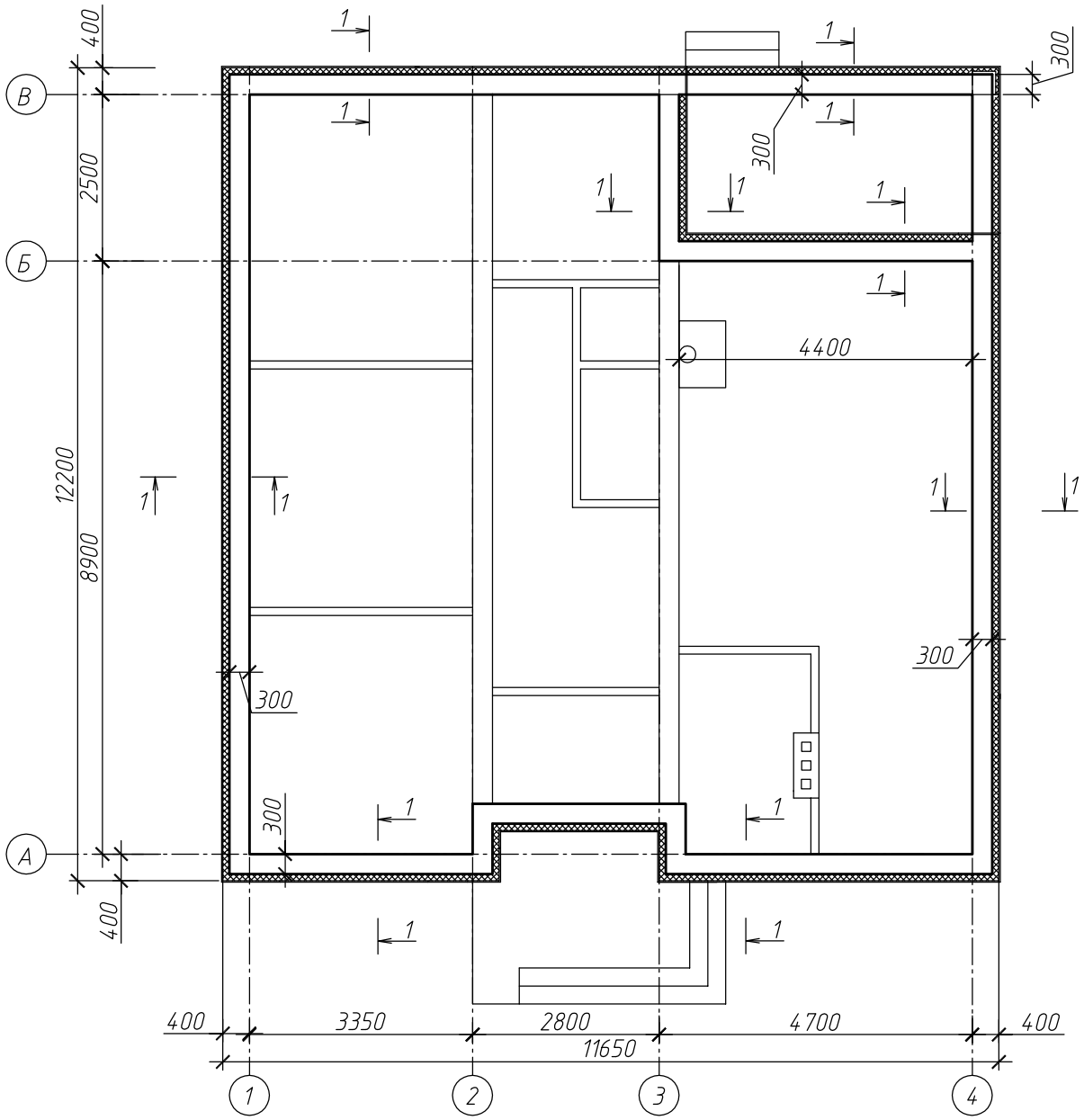

Розріз 1-1 по зовнішній стіні

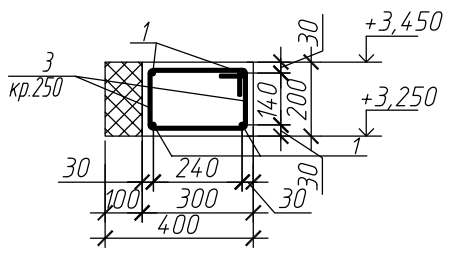

Специфікація витрат матеріалів на монолітний пояс МП-2

	Позначення	Найменування	Кільк.	Маса од., кг	Примітки
		Монолітний пояс МП-2 54.4м			
1	ДСТУ3760-2006	⌀12 А400С2 заг м. п.	217.6	0.89	193.66
2	ДСТУ3760-2006	⌀6 А240С2 L=1100мм	220	0.244	53.68
		Матеріали			
		Бетон кл. В25, F75, П3	3.26		$м^3$

Відомість витрати сталі, кг

Марка елементу	Вироби арматурні				
	Арматура класу				
	А240С2		А400С2		Всього
	ДСТУ3760-2006		ДСТУ3760-2006		
	∅ 6	Всього	∅ 12	Всього	
Монолітний пояс МП-2	53.68	53.68	193.66	193.66	247.34

Специфікація витрат матеріалів на стіни

	Позначення	Найменування	Кільк.	Маса од., кг	Примітки
		Стіни зовнішні			
	Газобетон	600х400х200мм	1160	-	шт
	Газобетон	600х300х200мм	400	-	шт
		Клей для газобетонних блоків			
		Мішок 25 кг	75	-	міш
		Стіни внутрішні та вентканал			
	Цегла	250х120х65мм	4000	-	шт
		Цементний розчин	2.3	-	$м^3$

Зм.	Кіл. уч.	Аркуш	№ док	Підпис	Дата	КР		
						Будівництво дачного будинку		
						Дачний будинок	Стадія	Аркуш	Аркушів
ГАП							Р	11	
ГКП									
Розробив	Кононенко					План монолітного поясу МП-2 на відм. +3.250м. Специфікація на монолітний пояс МП-2. Специфікація матеріалів стін. Розріз 1-1.		

Погоджено

Зам. інв. №

Підпис та дата

Інв. № ориг.

План підкроков'яної системи

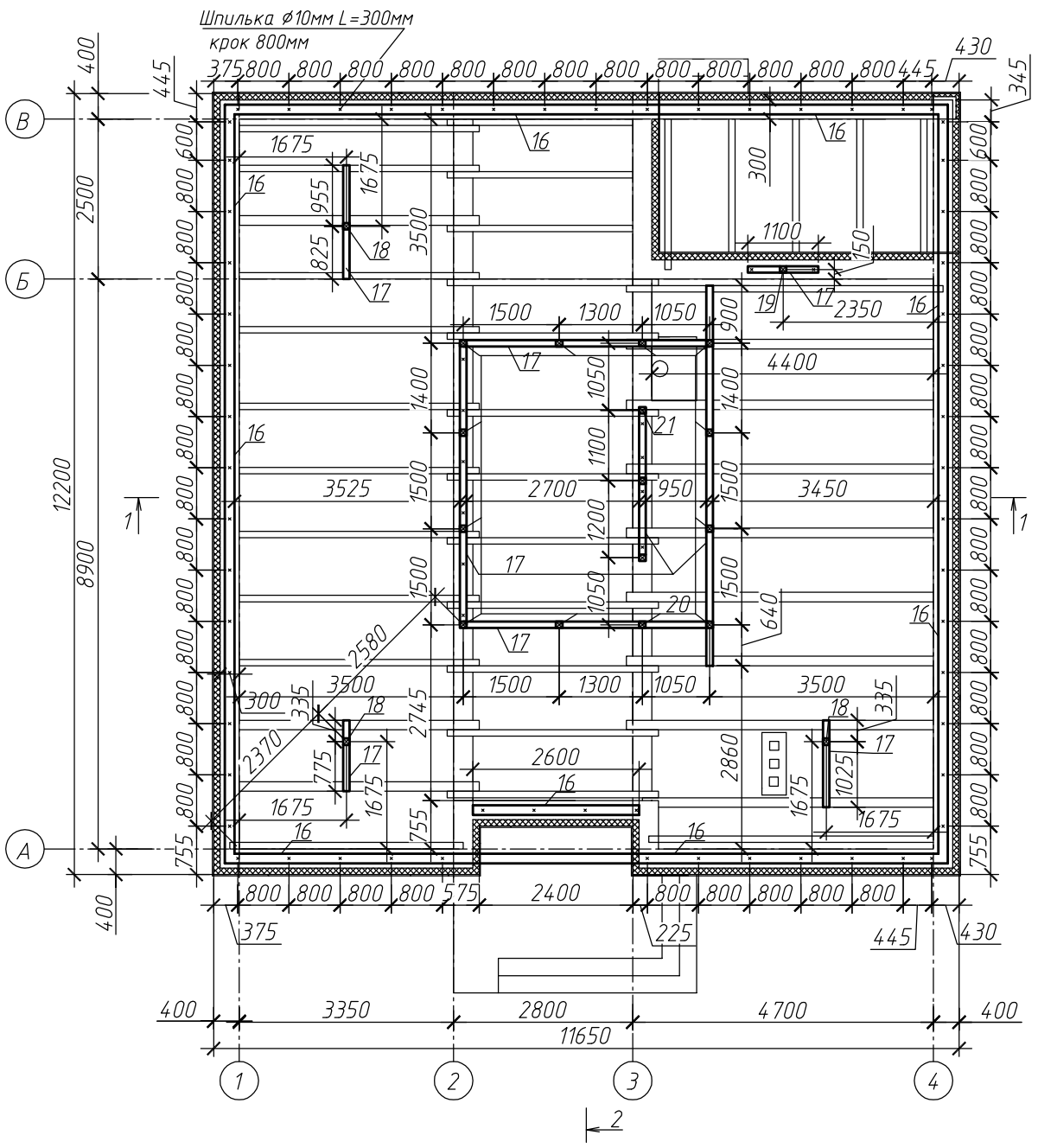

План кроков'яної системи

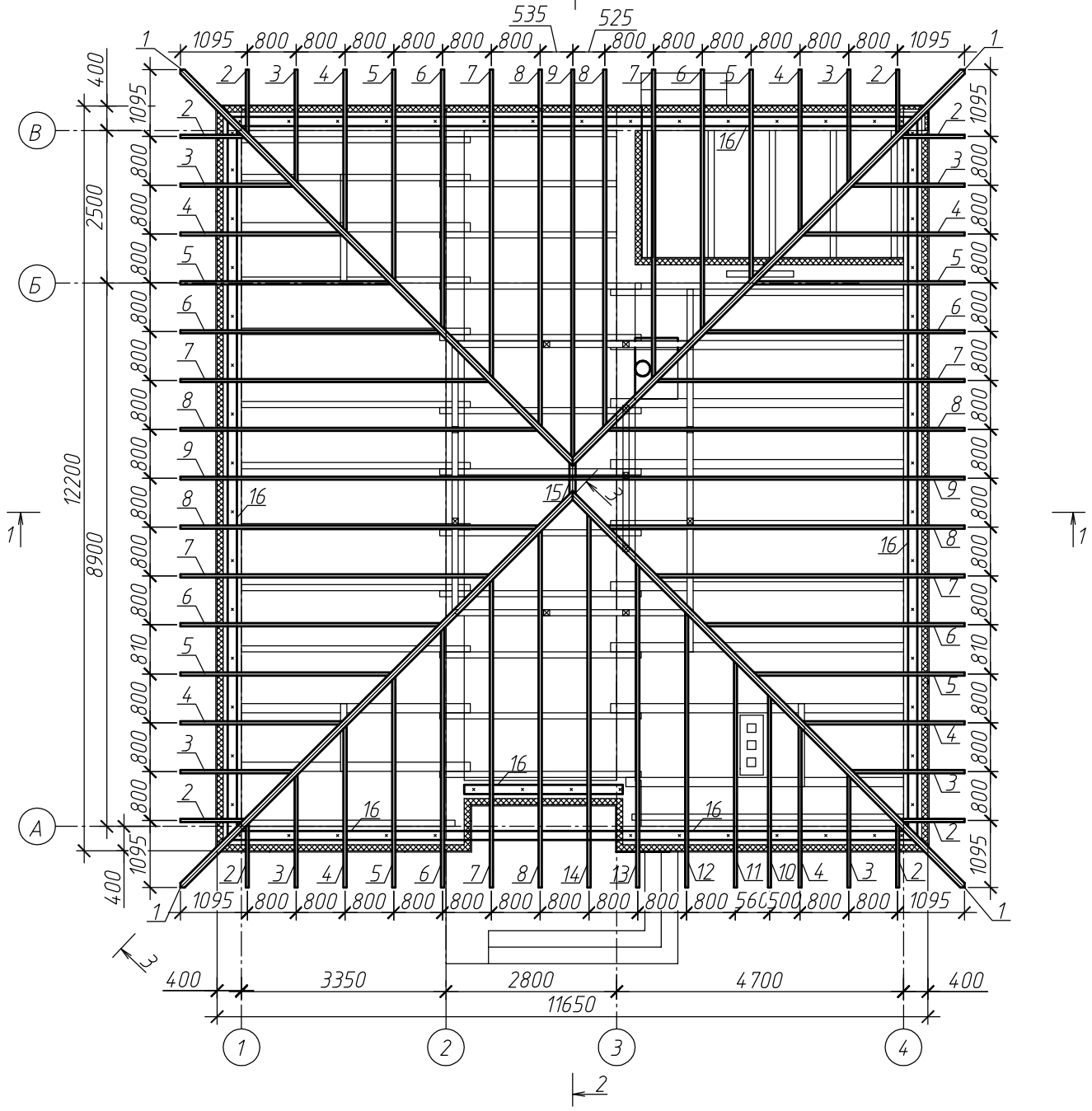

Вузол кріплення мауерлату

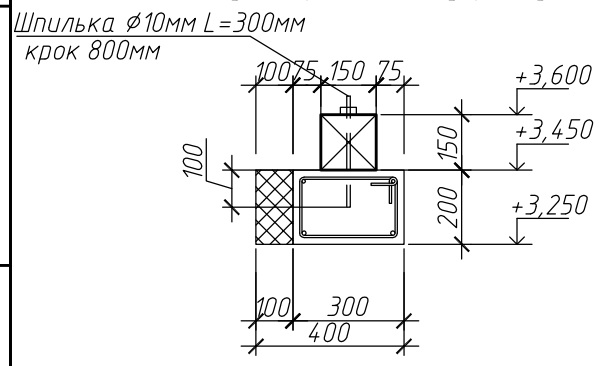

Вузол зрощення мауерлату

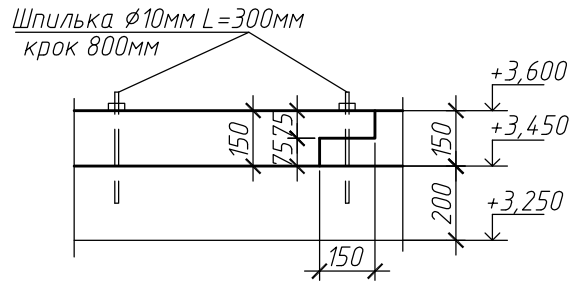

						КР		
Зм.	Кіл. уч.	Аркуш	N° док	Підпис	Дата	Будівництво дачного будинку		
						Дачний будинок	Стадія	Аркуш	Аркушів
ГАП							Р	12	
ГКП									
Розробив		Кононенко				План підкроков'яної системи. План кроков'яної системи. Вузли.			

Погоджено

Зам. інв. N°

Підпис та дата

Інв. N° ориг.

Розріз 1–1

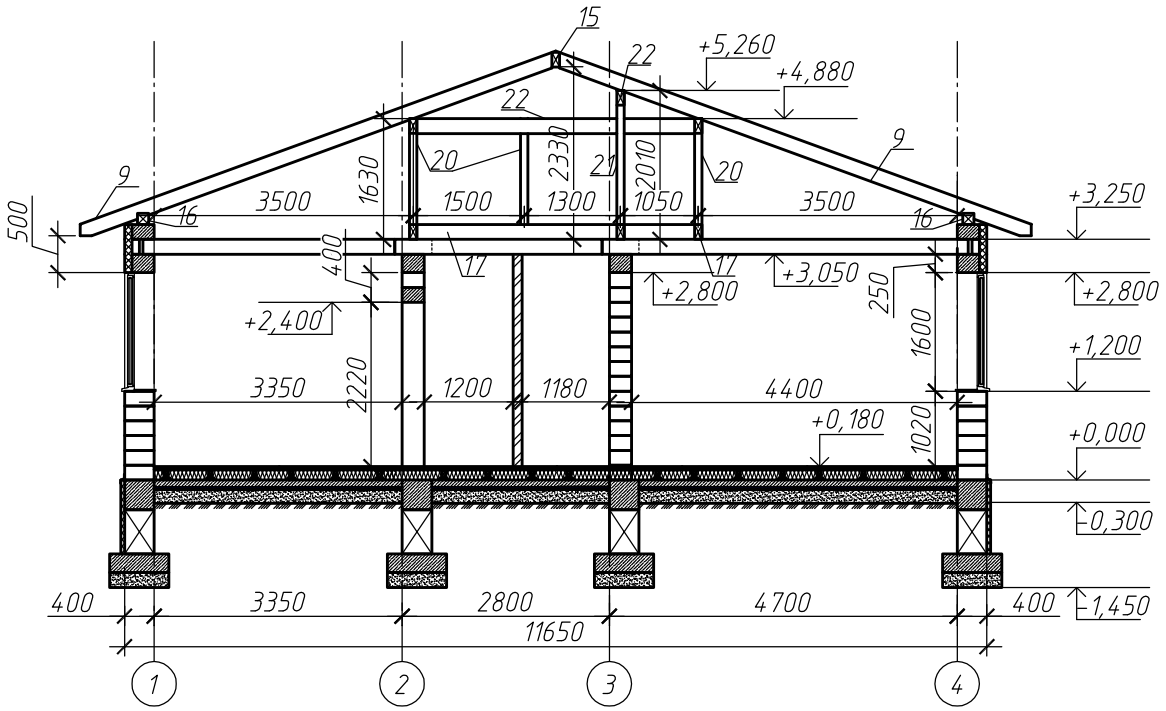

Розріз 2–2

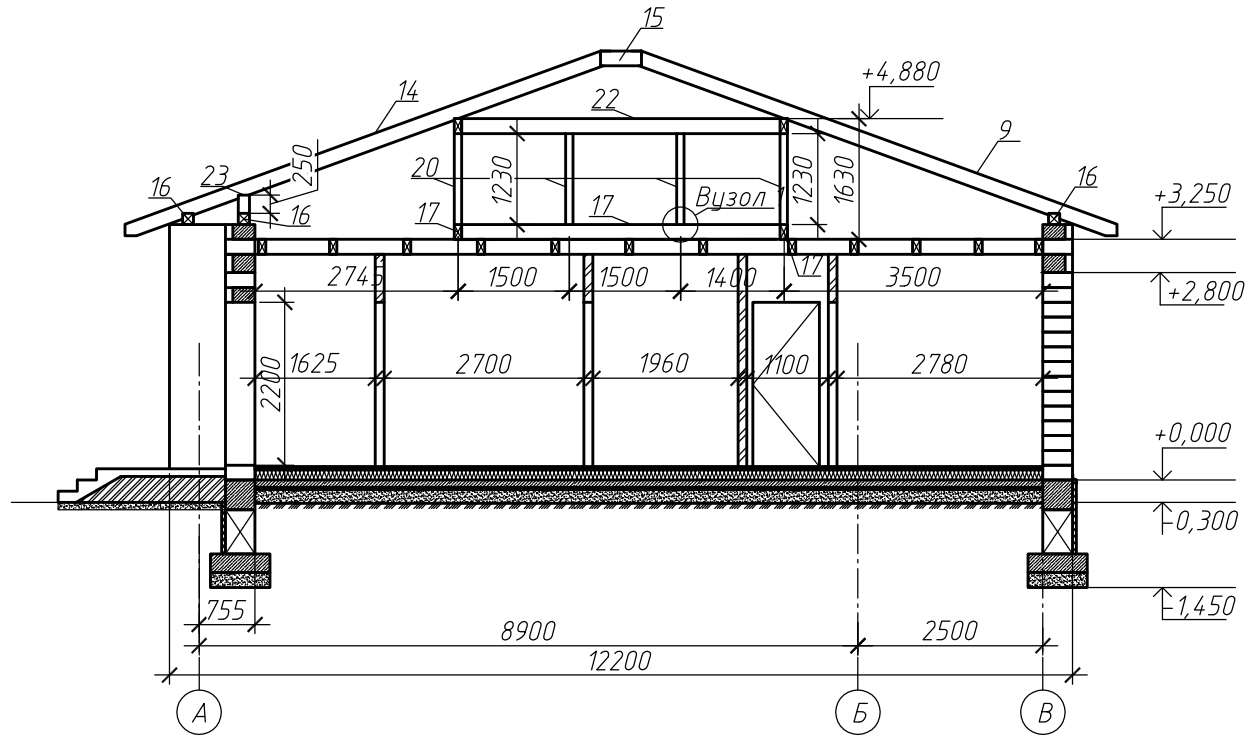

Вузол зрощення крокв'яних балок

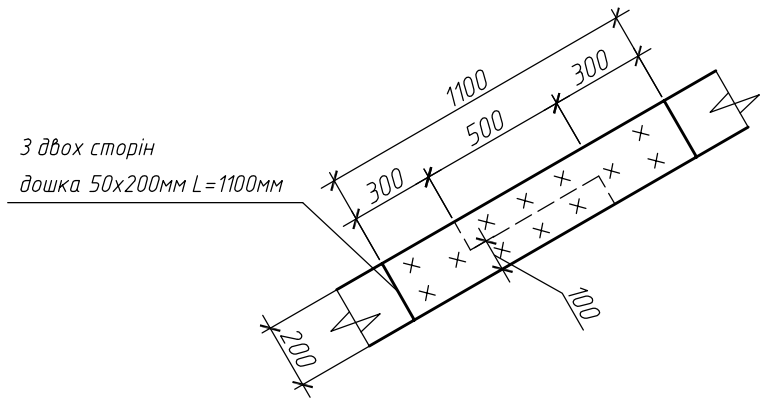

Розріз 3–3

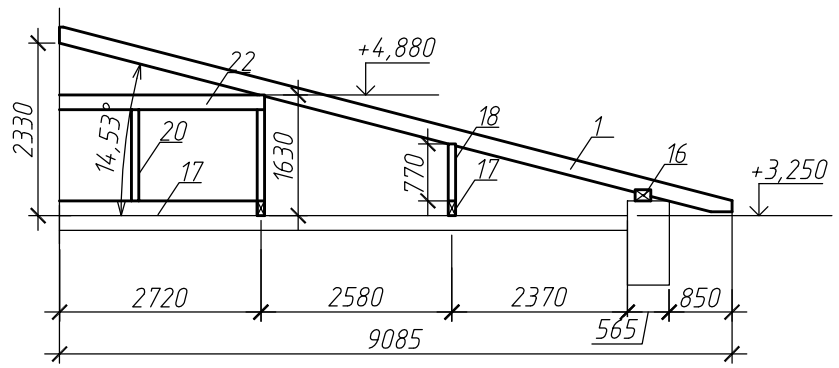

Вузол 1
З'єднання стійок та лежнів (прогони аналогічно)

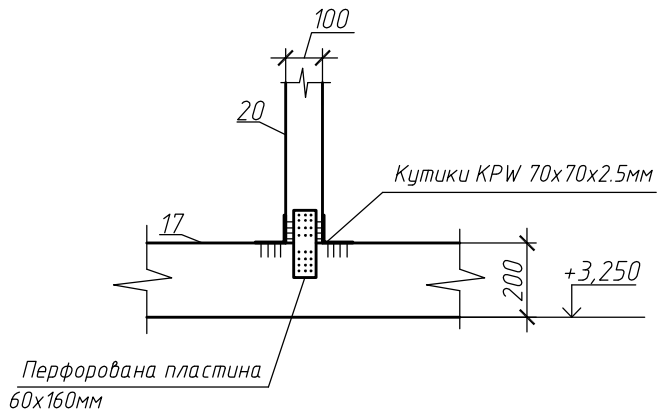

						КР		
Зм.	Кіл. уч.	Аркуш	№ док	Підпис	Дата	Будівництво дачного будинку		
						Дачний будинок	Стадія	Аркуш	Аркушів
ГАП							Р	13	
ГКП									
Розробив		Кононенко				Розріз 1–1. 2–2. 3–3. Вузли.			

Погоджено

Зам. інв. №

Підпис та дата

Інв. № ориг.

План кровлі

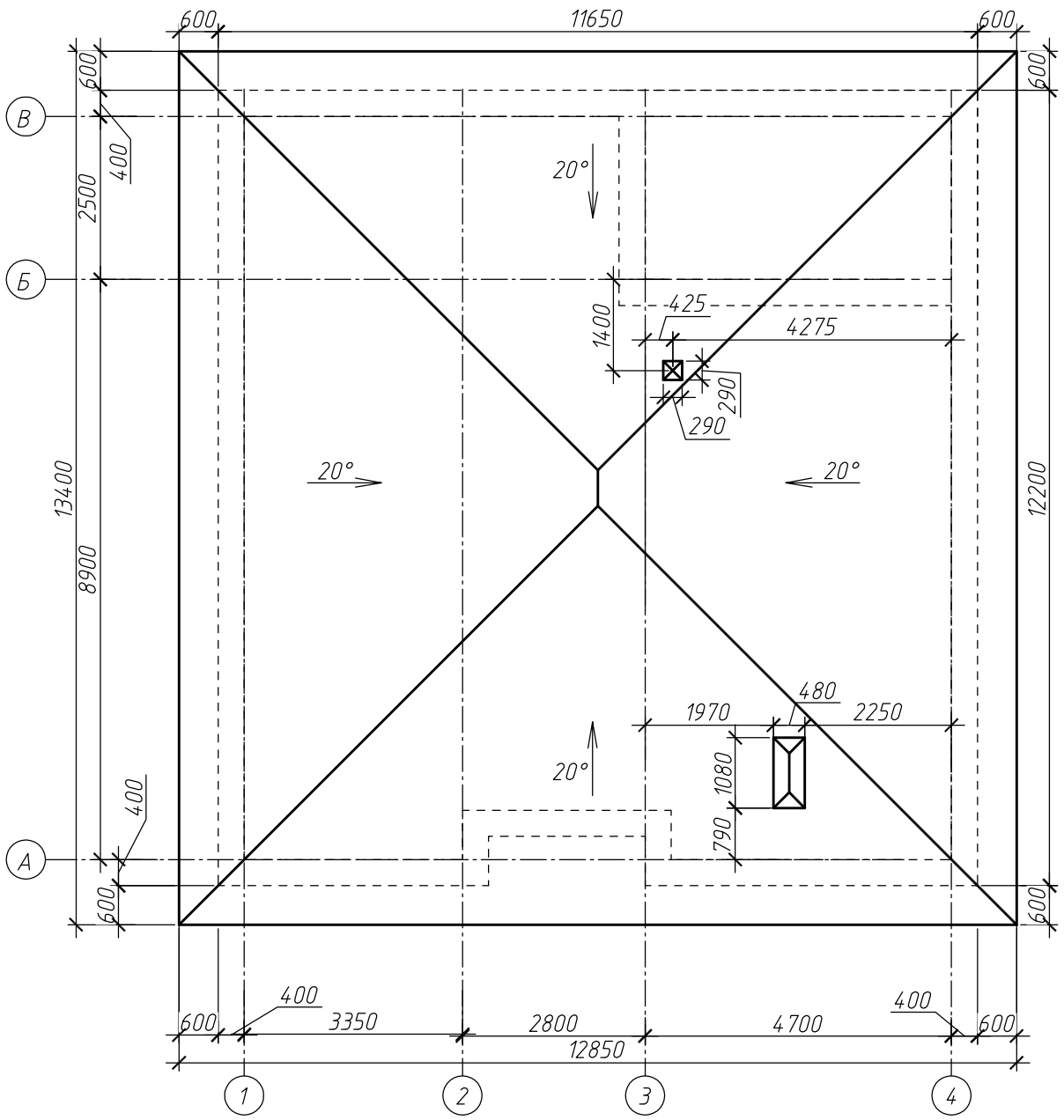

Специфікація витрат матеріалів кровлі

	Позначення	Найменування	Кільк.	Маса од., кг	Примітки
1		Металочерепиця	184	-	$м^2$
2		Гідробар'єр	210	-	$м^2$

Фрагмент вентканалу

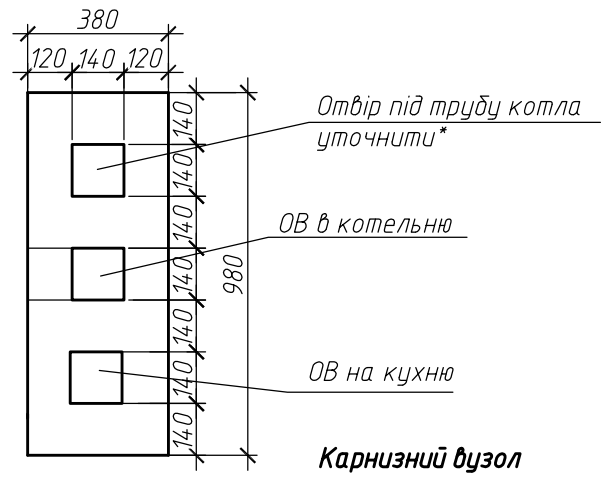

Карнизний вузол

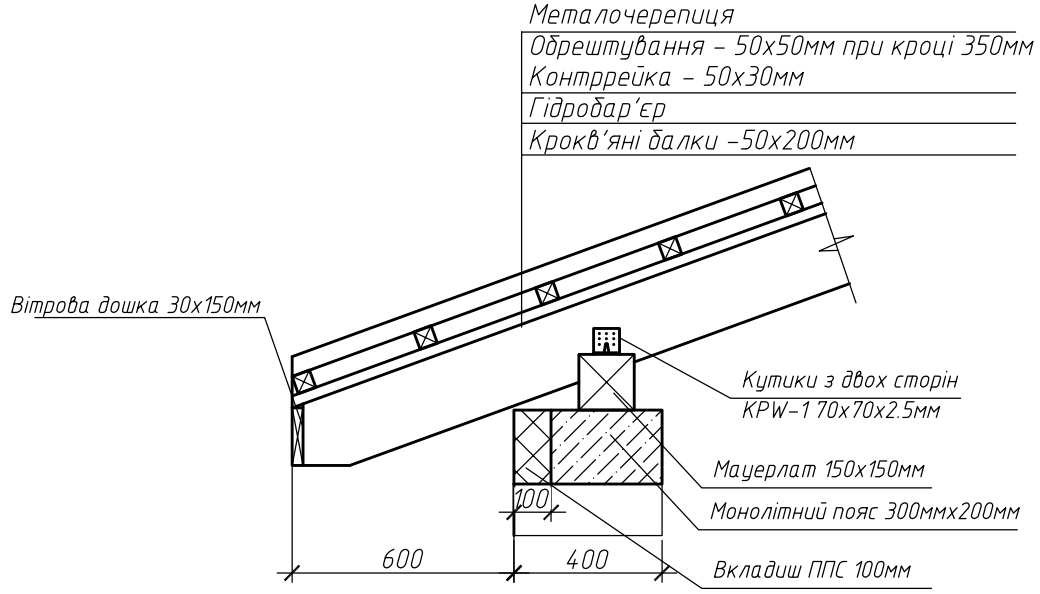

Погоджено	
Зам. інв. №	
Підпис та дата	
Інв. № ориг.	

Зм.	Кіл. уч.	Аркуш	№ док	Підпис	Дата	КР		
						Будівництво дачного будинку		
						Дачний будинок	Стадія	Аркуш	Аркушів
ГАП							Р	14	
ГКП									
Розробив		Кононенко				План кровлі. Специфікація. Фрагмент з вентканалом. Карнизний вузол.		

Специфікація матеріалів крокв'яної системи.

	Позначення	Найменування	Кільк.	Маса од., кг	Примітки
		Крокв`яна конструкція			
1	Діагональ	Брус 100х200мм заг 9.45 м.п.	4	0.756	$м^3$
2	Крокв'яна балка	Дошка 50х200х1200мм	8	0.096	$м^3$
3	Крокв'яна балка	Дошка 50х200х2000мм	8	0.160	$м^3$
4	Крокв'яна балка	Дошка 50х200х2900мм	8	0.232	$м^3$
5	Крокв'яна балка	Дошка 50х200х3700мм	7	0.259	$м^3$
6	Крокв'яна балка	Дошка 50х200х4700мм	7	0.329	$м^3$
7	Крокв'яна балка	Дошка 50х200х5400мм	7	0.378	$м^3$
8	Крокв'яна балка	Дошка 50х200х6300мм	7	0.441	$м^3$
9	Крокв'яна балка	Дошка 50х200х7000мм	3	0.210	$м^3$
10	Крокв'яна балка	Дошка 50х200х3400мм	1	0.034	$м^3$
11	Крокв'яна балка	Дошка 50х200х4000мм	1	0.04	$м^3$
12	Крокв'яна балка	Дошка 50х200х4900мм	1	0.049	$м^3$
13	Крокв'яна балка	Дошка 50х200х5700мм	1	0.057	$м^3$
14	Крокв'яна балка	Дошка 50х200х6500мм	1	0.065	$м^3$
15	Коньковий брус	Брус 100х200х850мм	1	0.017	$м^3$
16	Мауерлат	Брус 150х150х4500мм	15	1.520	$м^3$
		Всього		**4.643**	**$м^3$**

Специфікація матеріалів крокв'яної системи.

	Позначення	Найменування	Кільк.	Маса од., кг	Примітки
		Підкрокв'яна конструкція			
17	Лежень	Брус 100х200х4500мм	7	0.63	$м^3$
18	Стійка	Брус 100х100х770мм	3	0.023	$м^3$
19	Стійка	Брус 100х100х850мм	1	0.0085	$м^3$
20	Стійка	Брус 100х100х1230мм	12	0.1476	$м^3$
21	Стійка	Брус 100х100х1620мм	3	0.0486	$м^3$
22	Прогон	Брус 100х200х4500мм	7	0.63	$м^3$
23	Стійка	Брус 100х100х250мм	3	0.0075	$м^3$
		Всього		**1.495**	**$м^3$**
-	Контррейка	Брус 50х30х4500мм	100	0.675	$м^3$
-	Обрештування	Брус 50х50х4500мм	180	2.025	$м^3$
-	Вітрова дошка	Дошка 30х150х4500мм	14	0.284	$м^3$
-	Дошка для підшивки утеплення	Дошка 80х25х4500мм	60	0.54	$м^3$

Приріг стелі 1-го поверху

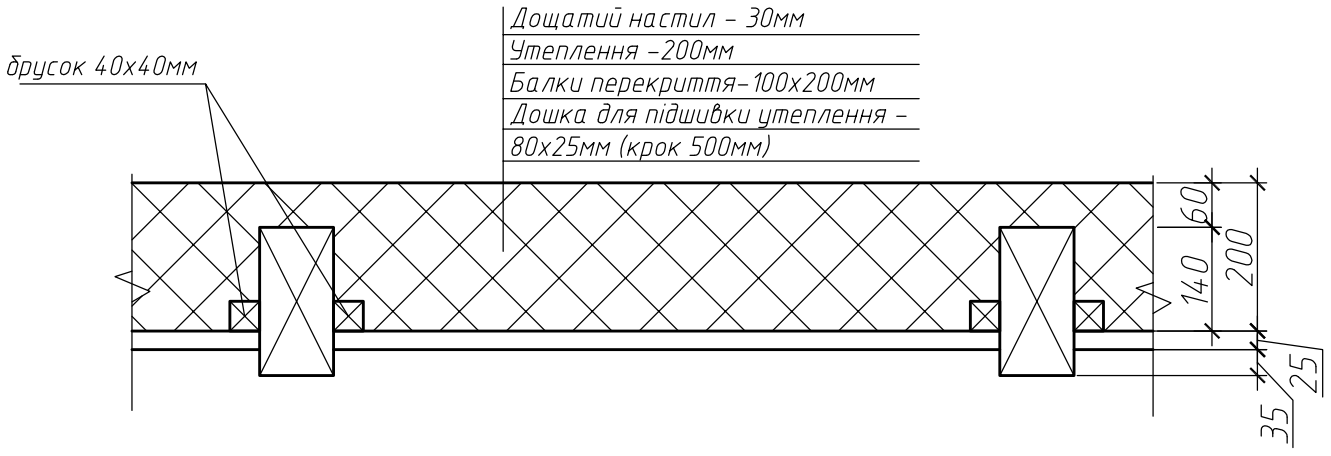

Приріг підлоги першого поверху

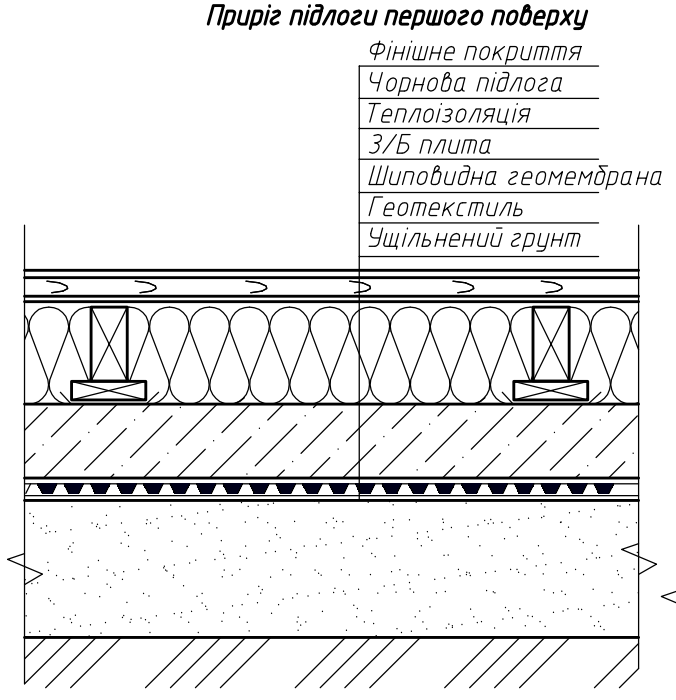

Приріг покрівлі

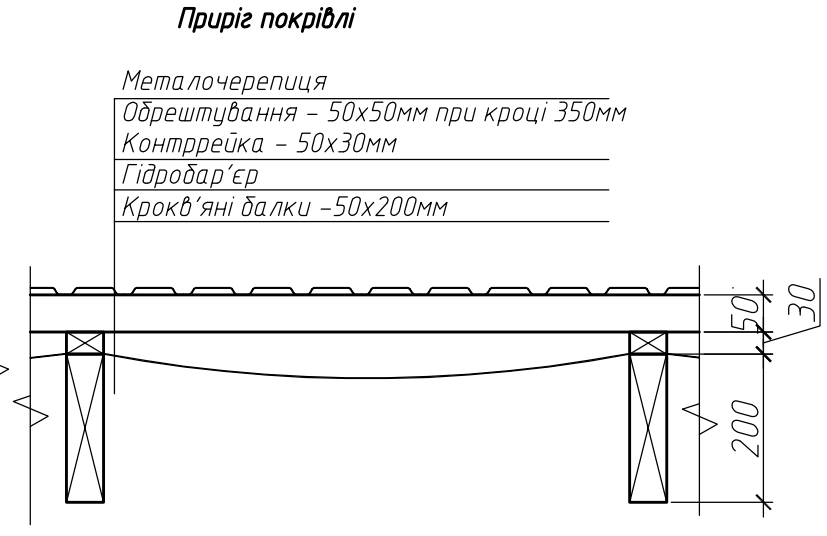

Погоджено

Зам. інв. №

Підпис та дата

Інв. № ориг.

Зм.	Кіл. уч.	Аркуш	№ док	Підпис	Дата	КР		
						Будівництво дачного будинку		
ГАП						Дачний будинок	Стадія	Аркуш	Аркушів
ГКП							Р	15	
Розробив		Кононенко				Специфікація лісоматеріалів покрівлі. Вузли.		

Відомість заповнення дверних прорізів

Позиція	Схема	Позначення	Кількість	Примітки
	Перший поверх			
ДВ-1	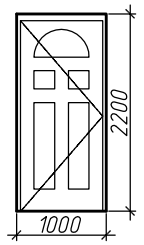	ДВ-1 22х10 ГОСТ 6629-88(2002)	1	Зовнішній блок з порогом Вбудований замок з ключом
ДВ-2	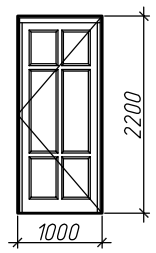	ДВ-2 22х10 ГОСТ 6629-88(2002)	2	Внутрішній блок без порогу.
ДВ-3	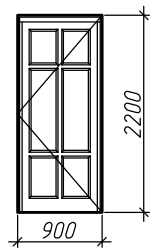	ДВ-3 22х9 ГОСТ 6629-88(2002)	6	Внутрішній блок без порогу.
ДВ-4	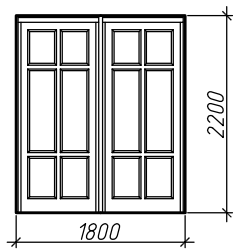	ДВ-4 22х18	1	Внутрішній блок без порогу.
ДВ-5	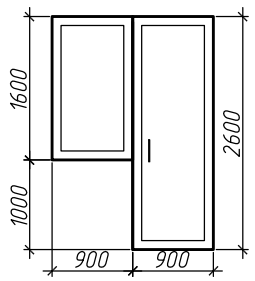	ДВ-5 26х18	1	Зовнішній блок з порогом Вбудований замок з ключом

Відомість заповнення віконних прорізів

Позиція	Схема	Позначення	Кількість	Примітки
ОК 1	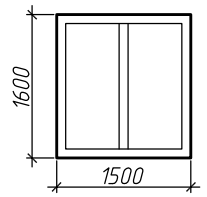	ВРС 15х16(h) ГОСТ 16289-86(2002) або ОДРСП 1500-700-138 ГОСТ 11214	4	Індивідуального виконання
ОК 2	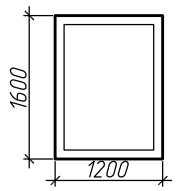	ВРС 12х16(h) ГОСТ 16289-86(2002) або ОДРСП 1500-700-138 ГОСТ 11214	2	Індивідуального виконання
ОК 3	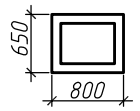	ВРС 8х6.5(h) ГОСТ 16289-86(2002) або ОДРСП 1500-700-138 ГОСТ 11214	2	Індивідуального виконання
ОК 4	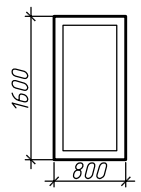	ВРС 8х16(h) ГОСТ 16289-86(2002) або ОДРСП 1500-700-138 ГОСТ 11214	1	Індивідуального виконання

1. Схема віконного блоку показана ззовні.
2. Данный аркуш читати разом з планом поверху та фасадами.
3. При монтажі залишати зазор на усадку знизу та зверху по 5% від висоти прорізу.
4. Блоки кріпити тільки до бокових стін в двох точках з кожної сторони.
5. Зазори заповнити базальтовим утепленням або монтажою піною.

Погоджено

Зам. інв. №

Підпис та дата

Інв. № ориг.

Зм.	Кіл. уч.	Аркуш	№ док.	Підпис	Дата	КР		
						Будівництво дачного будинку		
						Дачний будинок	Стадія	Аркуш	Аркушів
ГАП							Р	16	
ГКП									
Розробив		Кононенко В				Відомість заповнення віконних прорізів. Відомість заповнення дверних прорізів		

Нижня зона армування

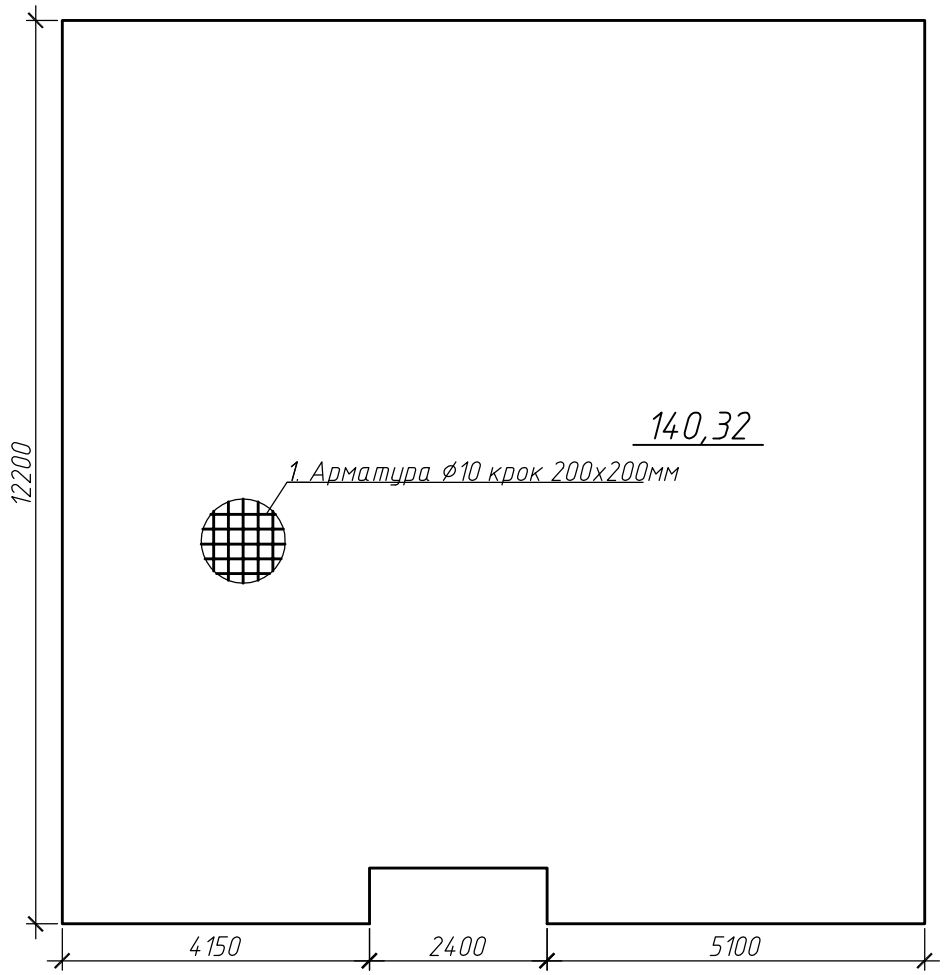

Верхня зона армування

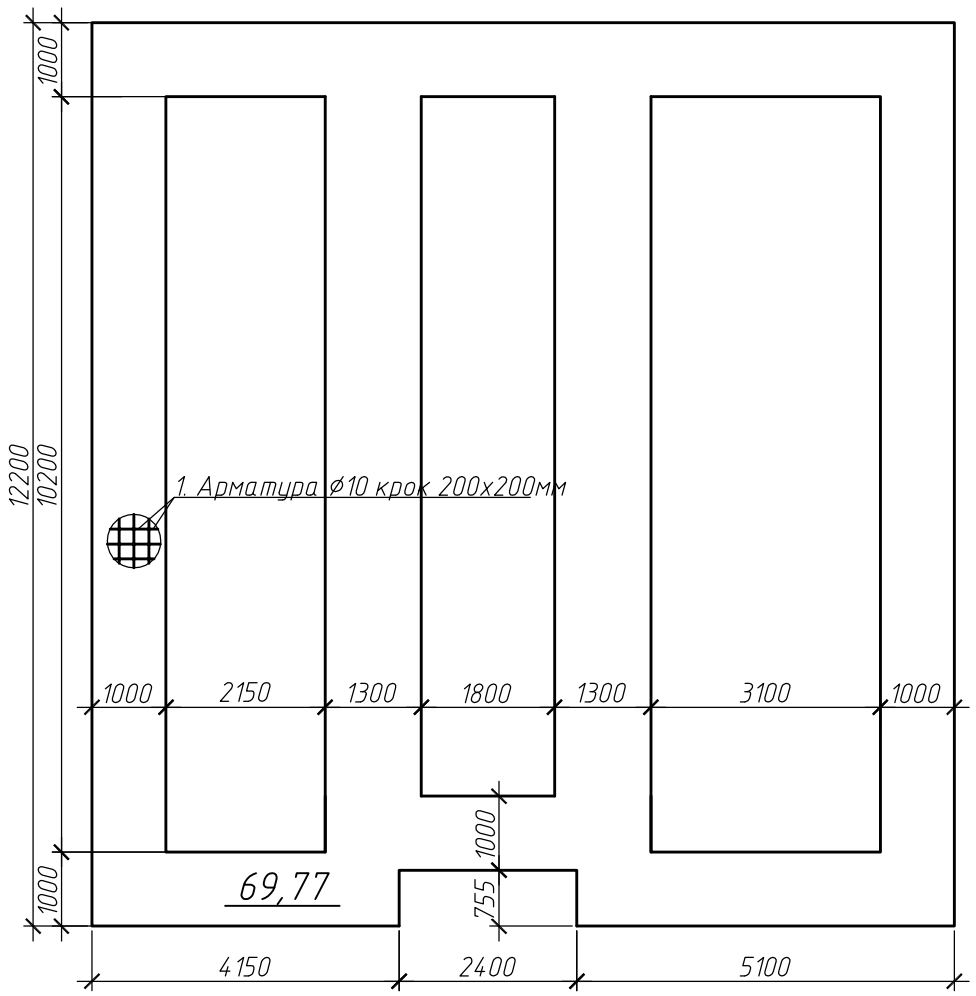

Верхня зона армування

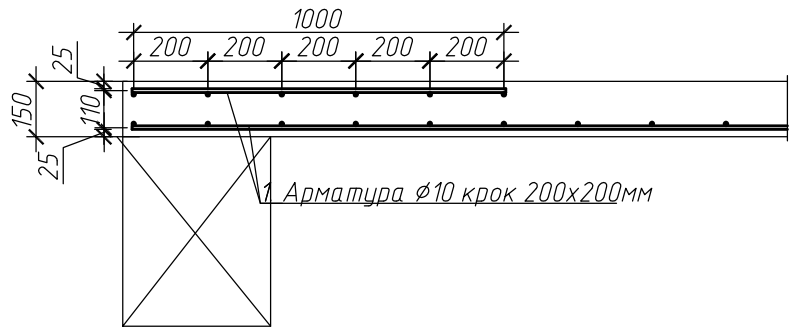

Специфікація витрат матеріалів на плиту

	Позначення	Найменування	Кільк.	Маса од., кг	Примітки
		Монолітна плита 140.32 м.кв.			
1	ДСТУ3760-2006	⌀10 А400С2 заг м. п.	2200	0.62	1364.0
		Матеріали			
		Бетон кл. В25, F75, П3	21.05		$м^3$
		Гідроізоляція	140.32		$м^2$

Відомість витрати сталі, кг

Марка елементу	Вироби арматурні				
	Арматура класу				
	А240С2		А400С2		Всього
	ДСТУ3760-2006		ДСТУ3760-2006		
	∅ 6	Всього	∅ 10	Всього	
Плита	-	-	1364	1364	1364

Погоджено

Зам. інв. №

Підпис та дата

Інв. № ориг.

Закупочна специфікація пиломатеріалів на крокв'яну систему

	Позначення	Найменування	Кільк.	Маса	Примітки
1		Брус 100х200х4500мм	40	3.60	$м^3$
2		Брус 100х200х6000мм	9	1.08	$м^3$
3		Брус 150х200х4500мм	3	0.405	$м^3$
4		Брус 150х200х6000мм	8	1.440	$м^3$
5		Брус 150х150х4500мм	15	1.52	$м^3$
6		Брус 100х100х4500мм	7	0.315	$м^3$
7		Дошка 50х200х4500мм	25	1.125	$м^3$
8		Дошка 50х200х6000мм	30	1.80	$м^3$
9		Брус 50х30х4500мм	100	0.675	$м^3$
10		Брус 50х50х4500мм	180	2.025	$м^3$
11		Дошка 30х150х4500мм	14	0.284	$м^3$
12		Дошка 80х25х4500мм	60	0.540	$м^3$
13		Брус 40х40х4500мм	34	0.245	$м^3$
		Всього		15.054	$м^3$