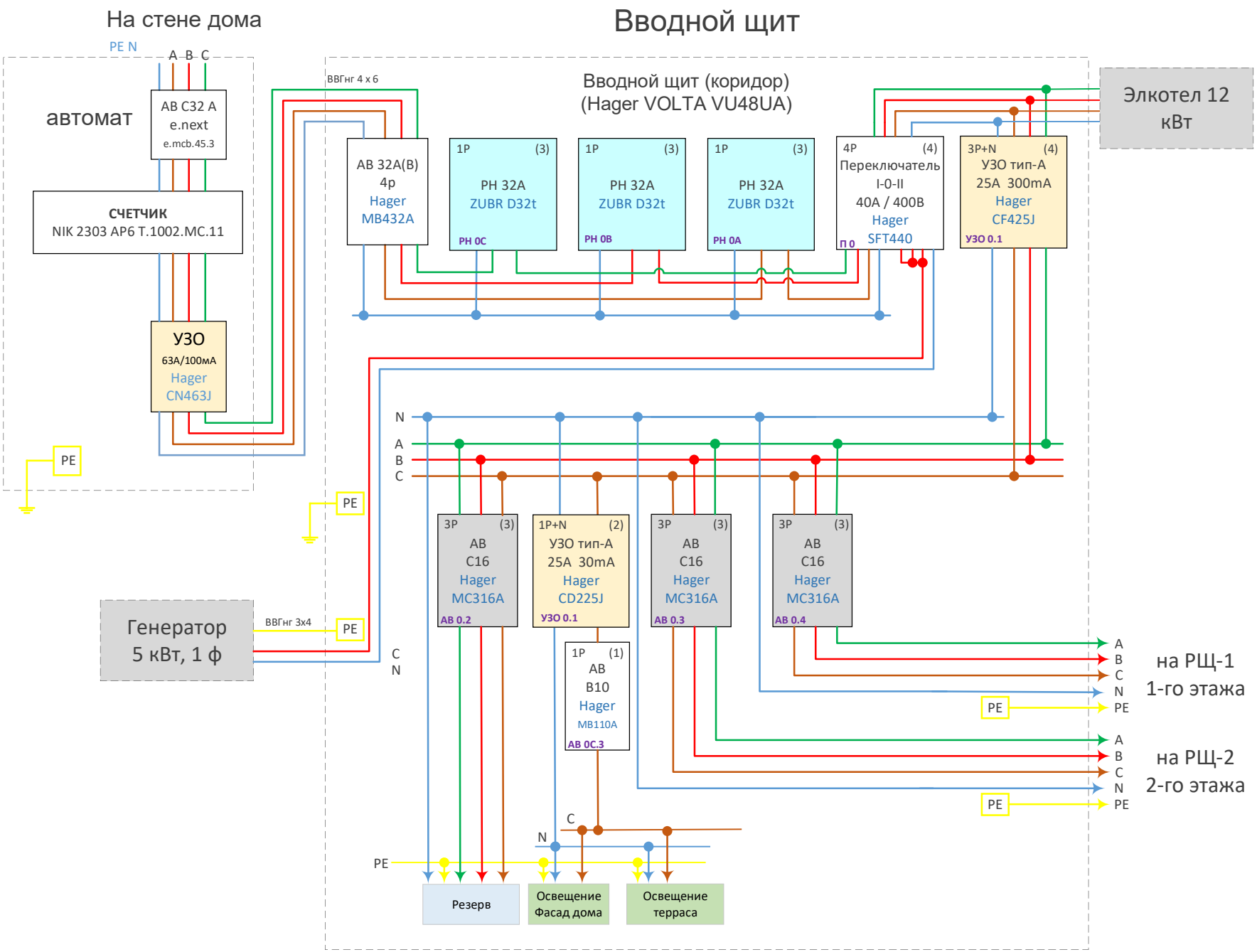
На стене дома
Вводной щит
PE N
A B C
автомат
АВ С32 А
e.next
e.mcb.45.3
СЧЕТЧИК
NIK 2303 AP6 T.1002.MC.11
УЗО
63А/100мА
Hager
CN463J
PE
ВВГнг 4 х 6
Вводной щит (коридор)
(Hager VOLTA VU48UA)
Элкотел 12 кВт
АВ 32А(В)
4р
Hager
MB432A
1P (3)
РН 32А
ZUBR D32t
РН 0С
1P (3)
РН 32А
ZUBR D32t
РН 0В
1P (3)
РН 32А
ZUBR D32t
РН 0А
4P (4)
Переключатель
I-0-II
40А / 400В
Hager
SFT440
П 0
3P+N (4)
УЗО тип-А
25А 300mA
Hager
CF425J
УЗО 0.1
N
A
B
C
3P (3)
АВ
С16
Hager
MC316A
АВ 0.2
1P+N (2)
УЗО тип-А
25А 30mA
Hager
CD225J
УЗО 0.1
3P (3)
АВ
С16
Hager
MC316A
АВ 0.3
3P (3)
АВ
С16
Hager
MC316A
АВ 0.4
Генератор
5 кВт, 1 ф
ВВГнг 3х4
PE
C
N
1P (1)
АВ
В10
Hager
MB110A
АВ 0С.3
A
B
C
N
PE
на РЩ-1
1-го этажа
на РЩ-2
2-го этажа
C
N
PE
Резерв
Освещение
Фасад дома
Освещение
терраса

Электрическая схема дома. РЩ-1. 1-й этаж

РЩ-1

Hager VOLTA
(VU36UA)

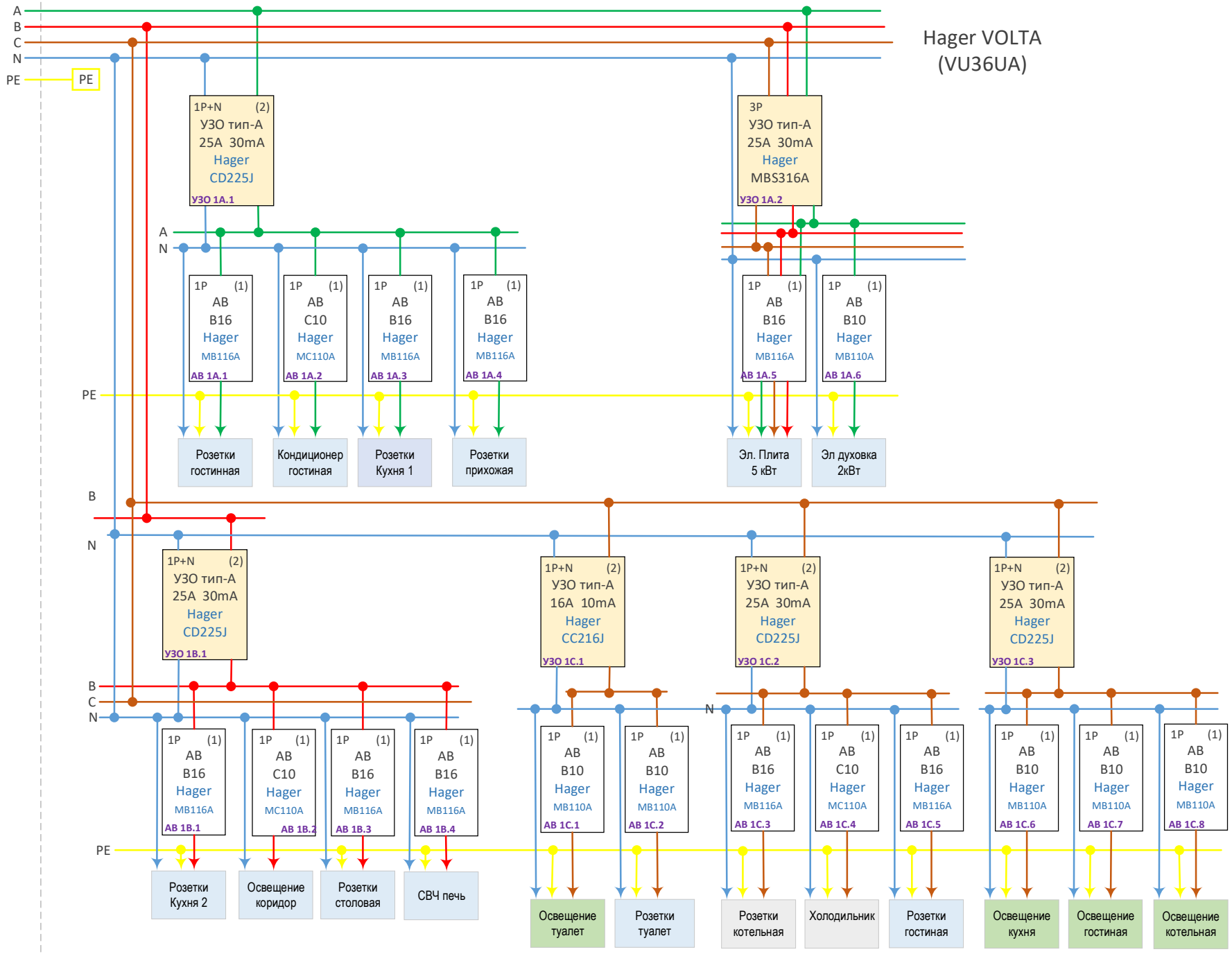

Электрическая схема РЩ 2-й этаж
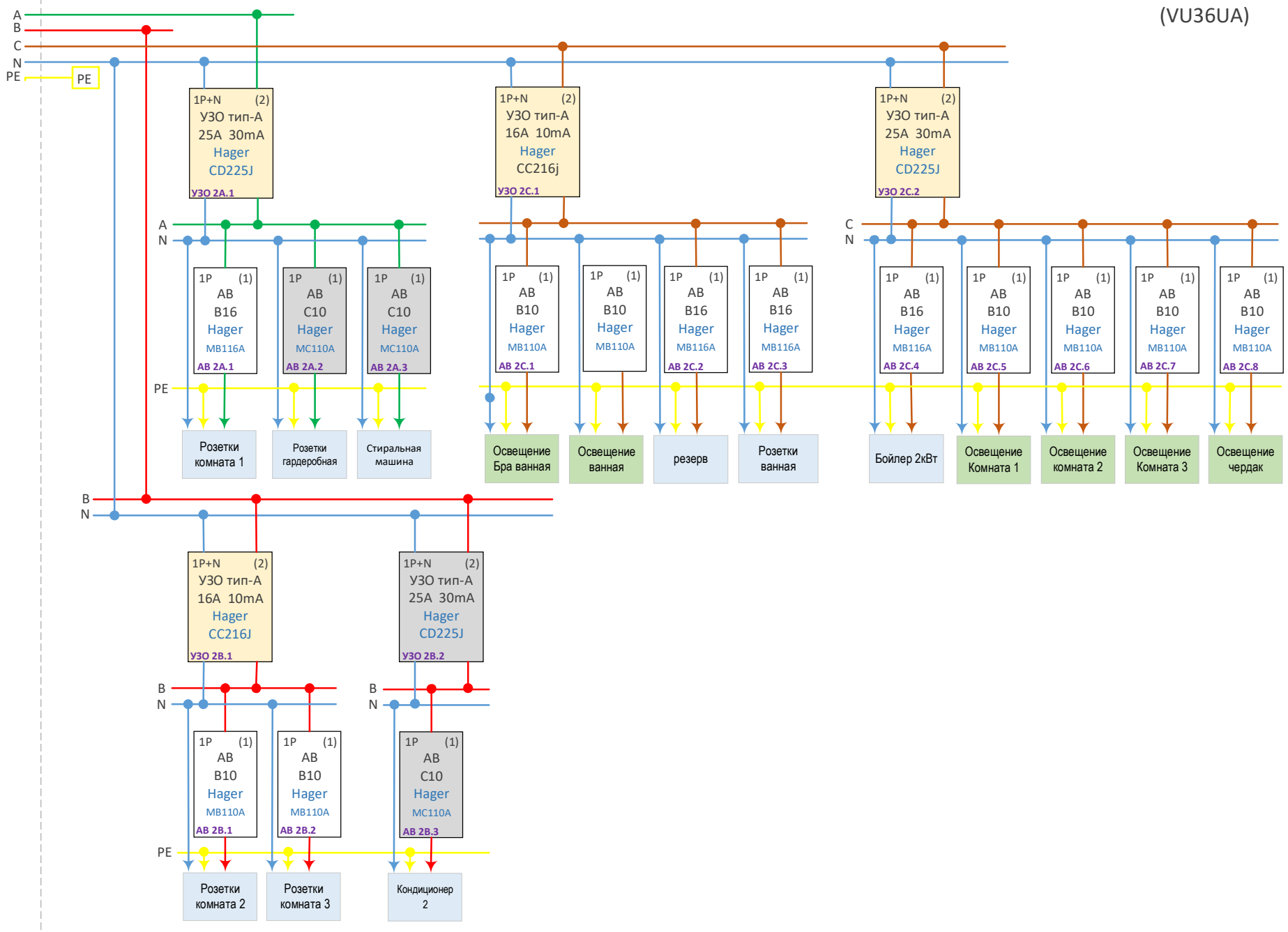
РЩ-2
Hager VOLTA
(VU36UA)