План стрічкового фундаменту на відм. -1,600

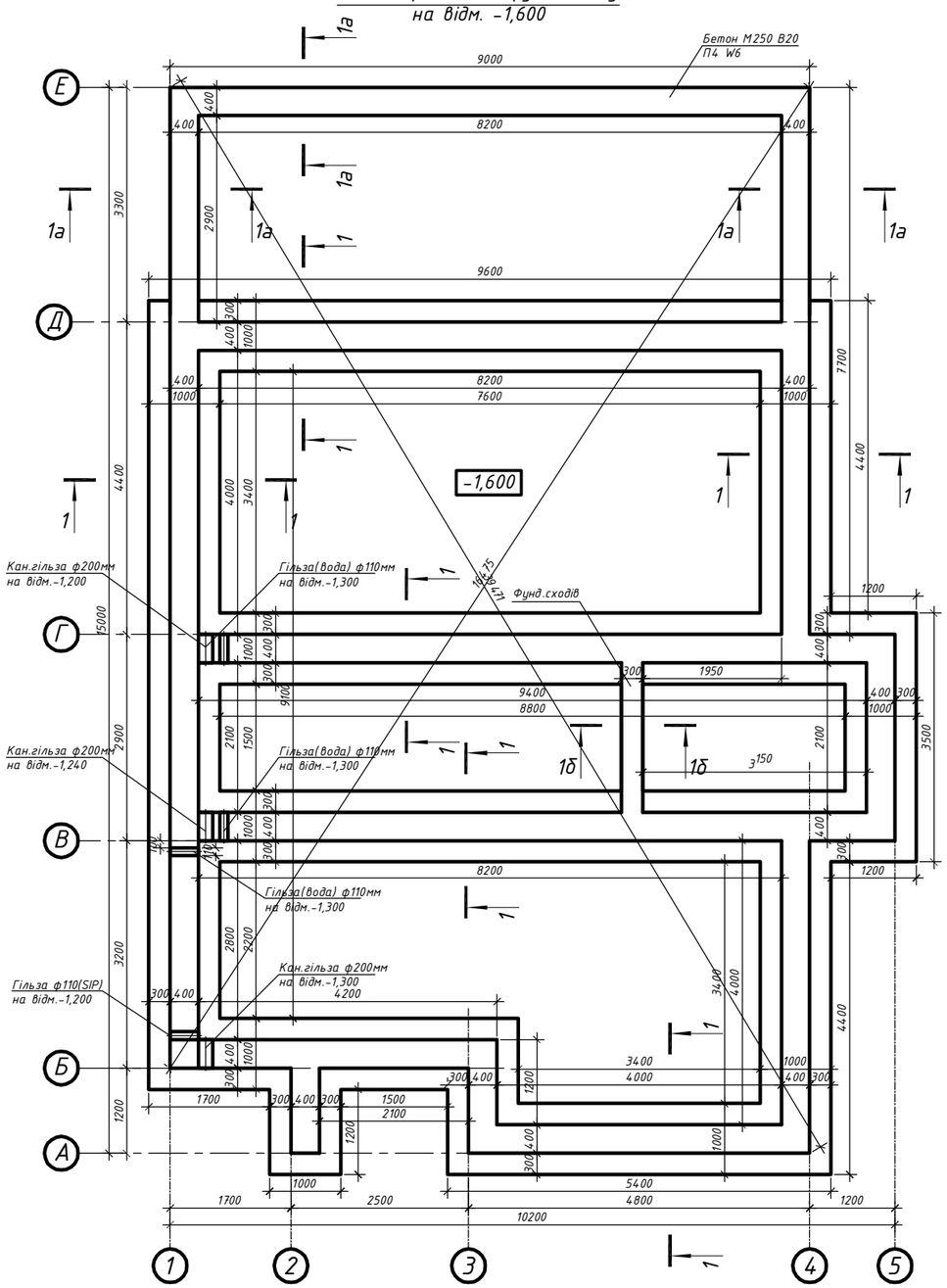

1-1
М 1:20

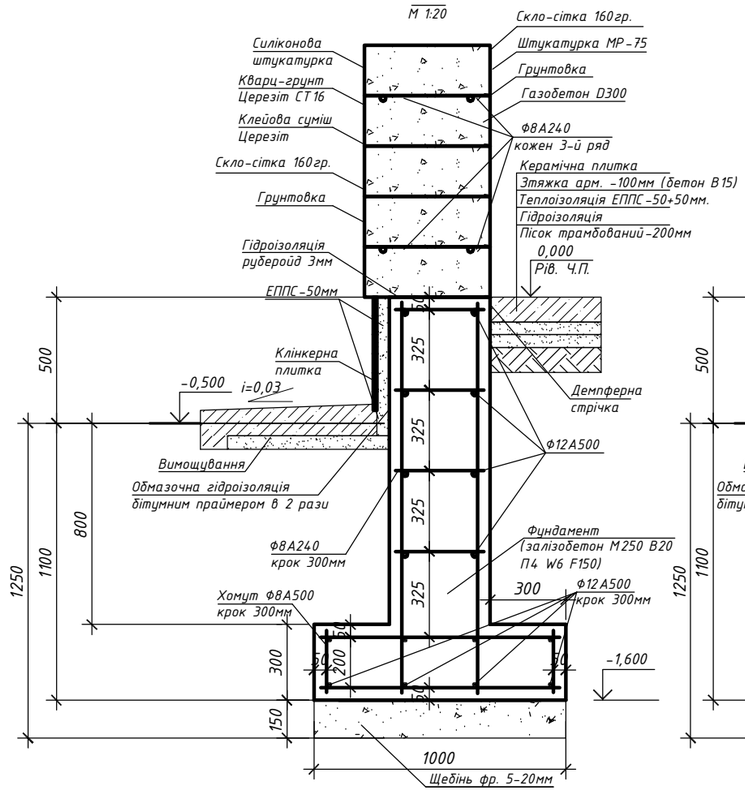

1а-1а
М 1:20

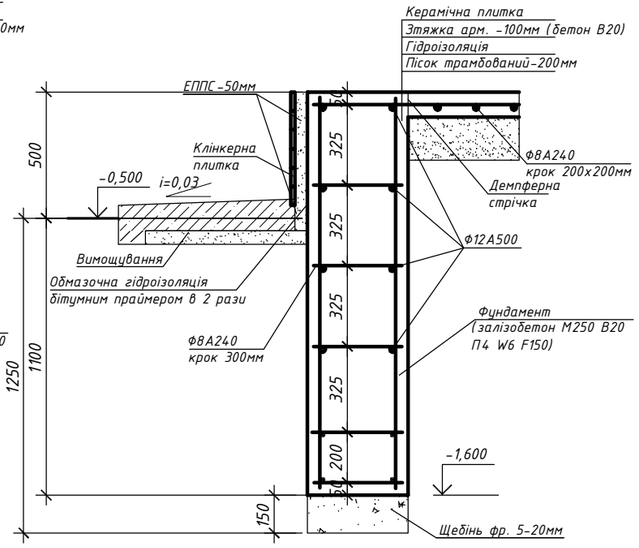

1б-1б
М 1:20

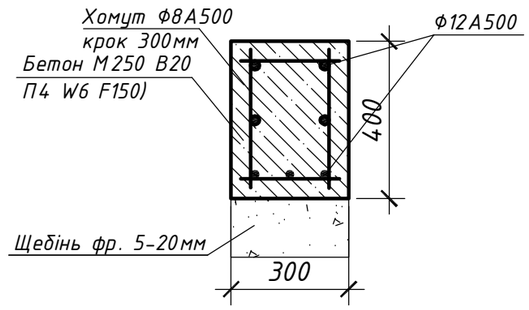

Зм.	Кіл.	Арк.	№док	Підпис	Дата

Житловий будинок	Стадія	Аркуш	Аркушів
План стрічкового фундаменту Розрізи			

Зам. інв.№

Підпис і дата

Інв.№ ориг.