Сходова клітина на відм. +7.800

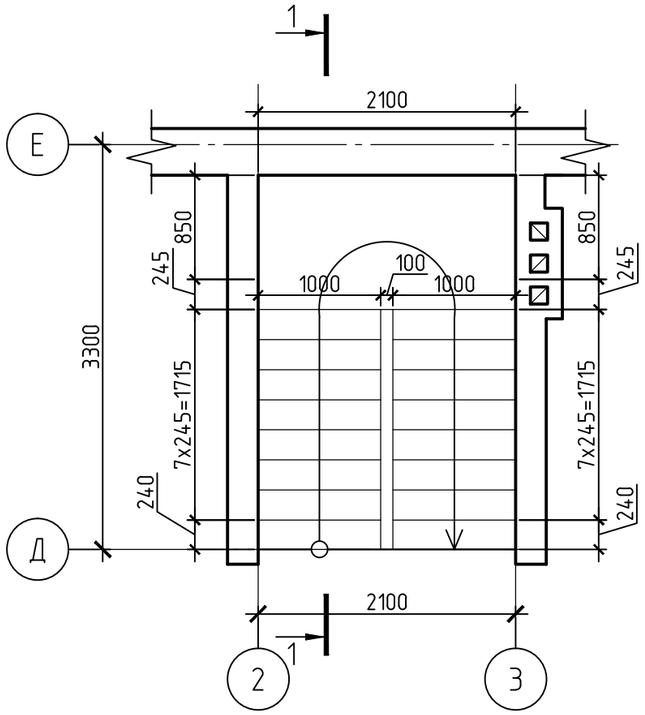

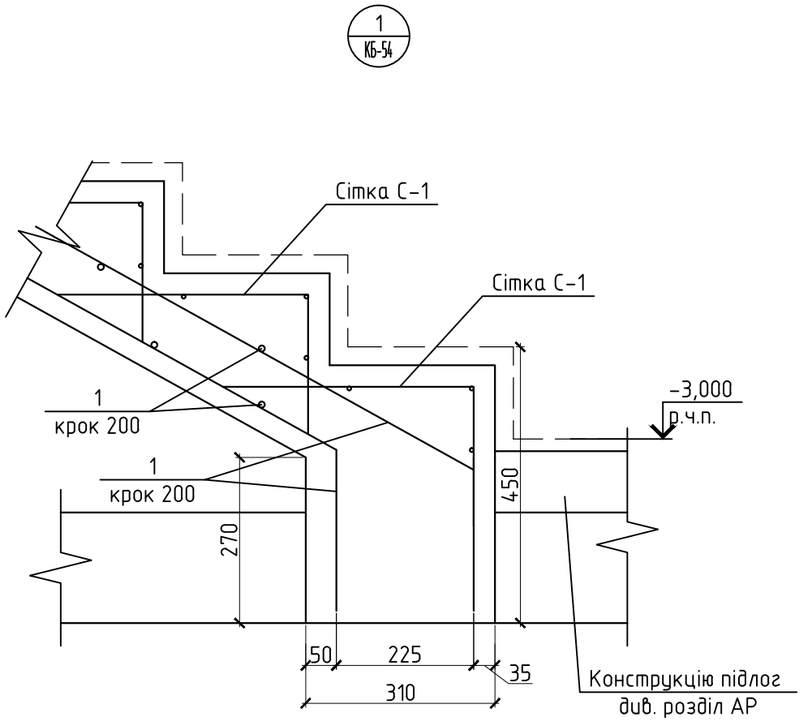

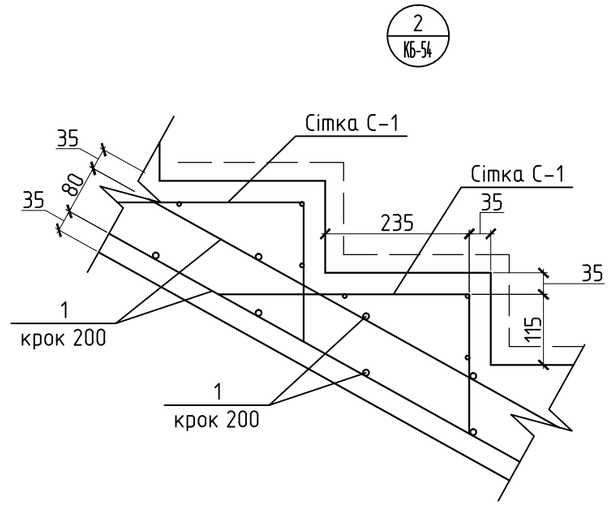

Специфікація матеріалів на сходи Сх-1

Поз.	Позначення	Назва	Кіл.	Маса од., кг	Примітки
1	ДСТУ 3760:2006	⌀10 А400 Lзаг =972 м.п.		600.4	
С-1	арк. АБ-	Сітка С-1	62	2.7	167,4
		Матеріали			
		Бетон кл. В25 , куб.м	8.2		

1. Загальні відомості див. лист КБ-1.
2. Даний лист див. разом з аркушами КБ- 21, 24.

Изм.	Кол. уч.	Лист	№ док.	Подп.	Дата	И – 2008–КБ			
						Житловий двоповерховий будинок з підвалом в с. Роскопані, Богуславського р-ну. Київської обл.			
							Стадия	Лист	Листов
Директор							Р	56	
ГАП									
Розробив						Сходова клітина на відм. +7.800 Вузли 1, 2. Специфікація елементів.			
Перевірив									