Розріз по двукамерному круглому септику М 1:50

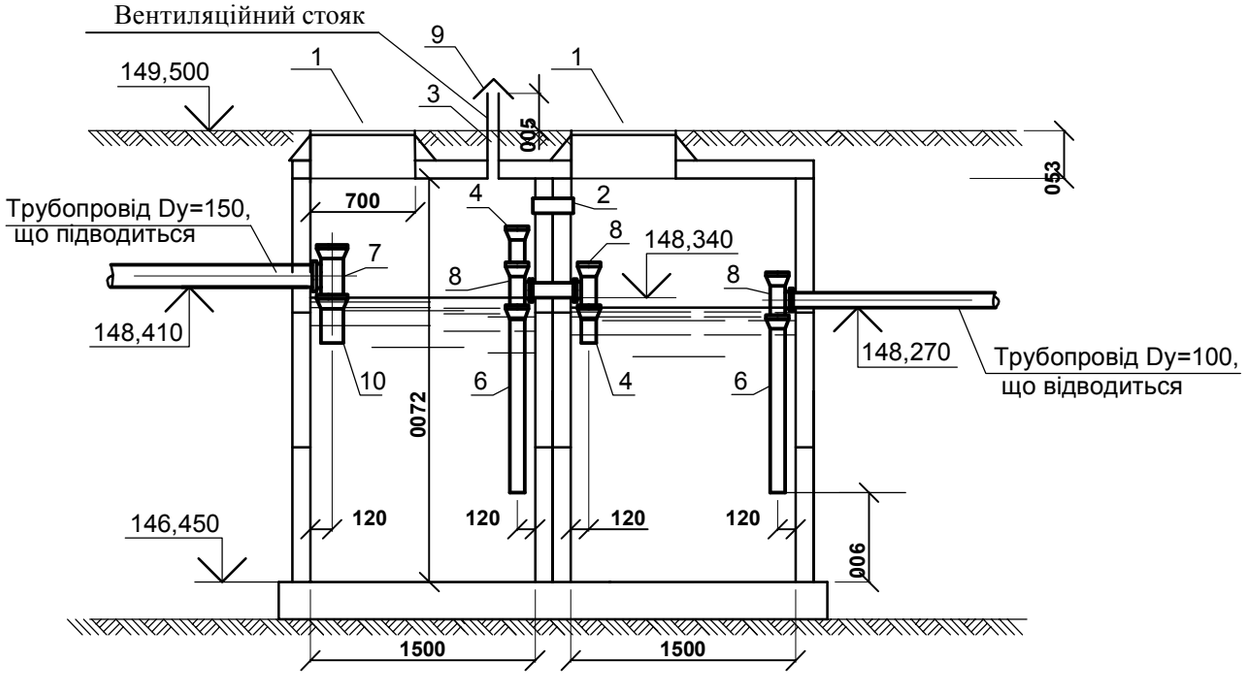
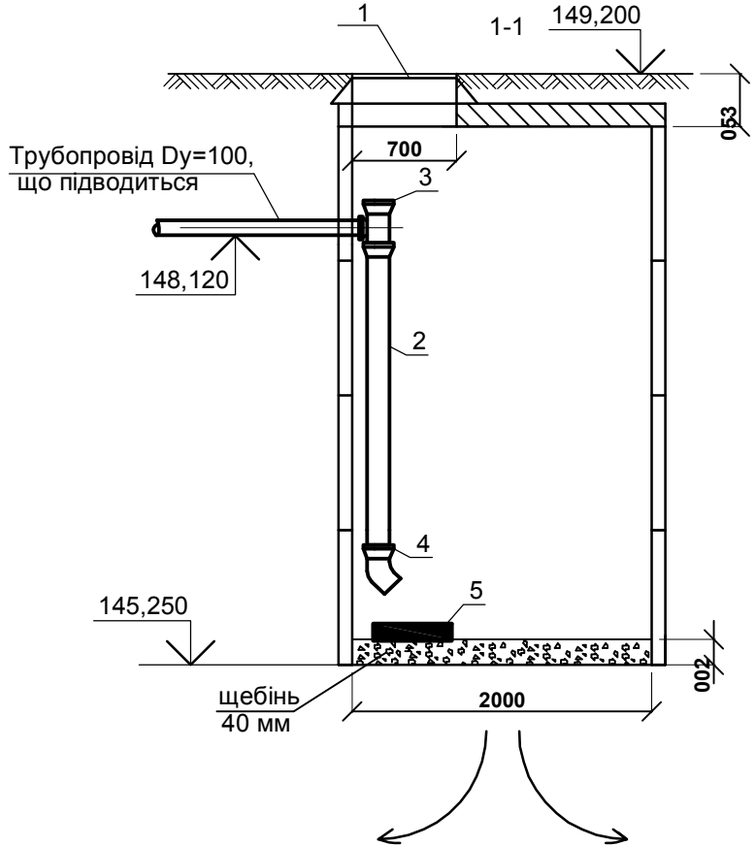
Розріз по Фільтруючому колодязі М 1:50