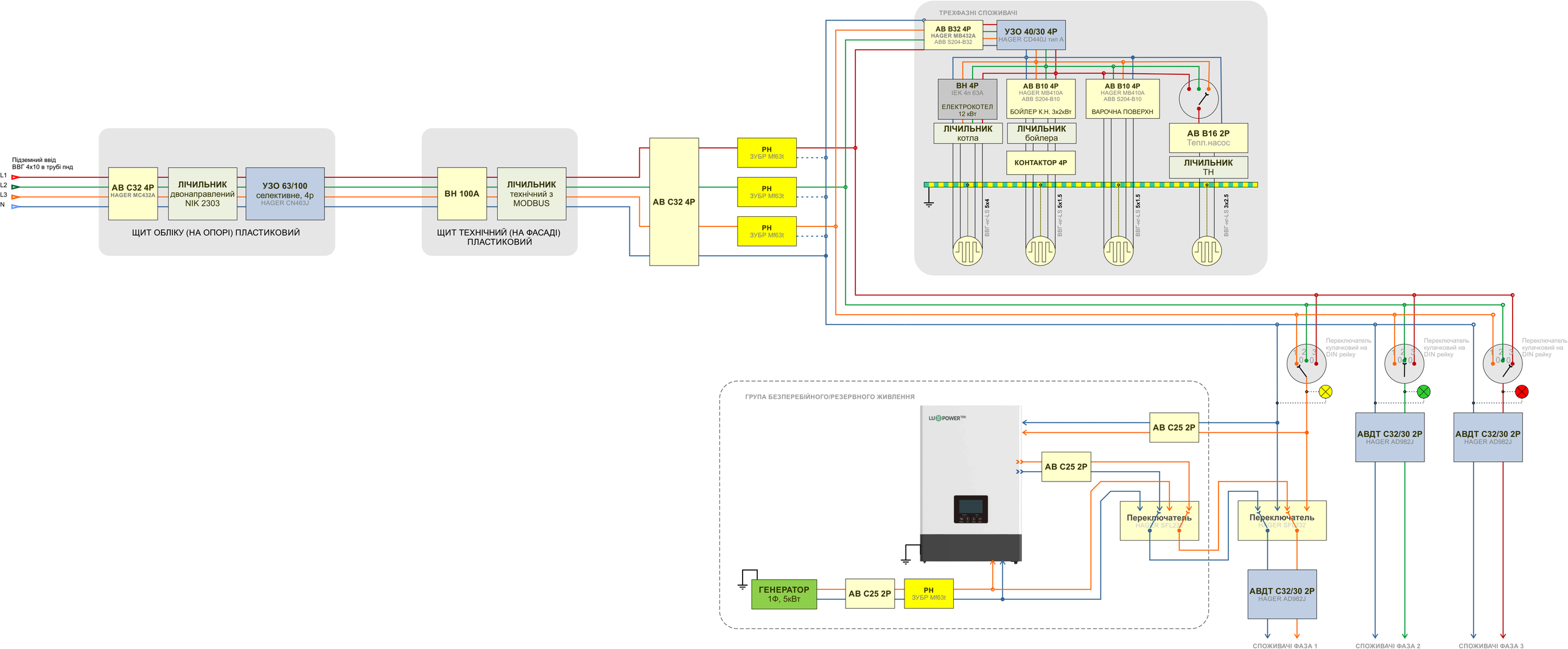
Підземний ввід
ВВГ 4х10 в трубі пнд
L1
L2
L3
N
АВ С32 4Р
HAGER MC432A
ЛІЧИЛЬНИК
двонаправлений
NIK 2303
УЗО 63/100
селективне, 4р
HAGER CN463J
ЩИТ ОБЛІКУ (НА ОПОРІ) ПЛАСТИКОВИЙ
ВН 100А
ЛІЧИЛЬНИК
технічний з
MODBUS
ЩИТ ТЕХНІЧНИЙ (НА ФАСАДІ)
ПЛАСТИКОВИЙ
АВ С32 4Р
РН
ЗУБР Mf63t
РН
ЗУБР Mf63t
РН
ЗУБР Mf63t
ТРЕХФАЗНІ СПОЖИВАЧІ
АВ В32 4Р
HAGER MB432A
ABB S204-B32
УЗО 40/30 4Р
HAGER CD440J тип А
ВН 4Р
IEK 4п 63А
ЕЛЕКТРОКОТЕЛ
12 кВт
АВ В10 4Р
HAGER MB410A
ABB S204-B10
БОЙЛЕР К.Н. 3х2кВт
АВ В10 4Р
HAGER MB410A
ABB S204-B10
ВАРОЧНА ПОВЕРХН
ЛІЧИЛЬНИК
котла
ЛІЧИЛЬНИК
бойлера
КОНТАКТОР 4Р
АВ В16 2Р
Тепл.насос
ЛІЧИЛЬНИК
ТН
ВВГнг-LS 5х4
ВВГнг-LS 5х1.5
ВВГнг-LS 5х1.5
ВВГнг-LS 3х2.5
Переключатель
кулачковий на
DIN рейку
Переключатель
кулачковий на
DIN рейку
Переключатель
кулачковий на
DIN рейку
ГРУПА БЕЗПЕРЕБІЙНОГО/РЕЗЕРВНОГО ЖИВЛЕННЯ
LUXPOWER TEK
АВ С25 2Р
АВ С25 2Р
Переключатель
HAGER SFL232
Переключатель
HAGER SFL232
ГЕНЕРАТОР
1Ф, 5кВт
АВ С25 2Р
РН
ЗУБР Mf63t
АВДТ С32/30 2Р
HAGER AD982J
АВДТ С32/30 2Р
HAGER AD982J
АВДТ С32/30 2Р
HAGER AD982J
СПОЖИВАЧІ ФАЗА 1
СПОЖИВАЧІ ФАЗА 2
СПОЖИВАЧІ ФАЗА 3