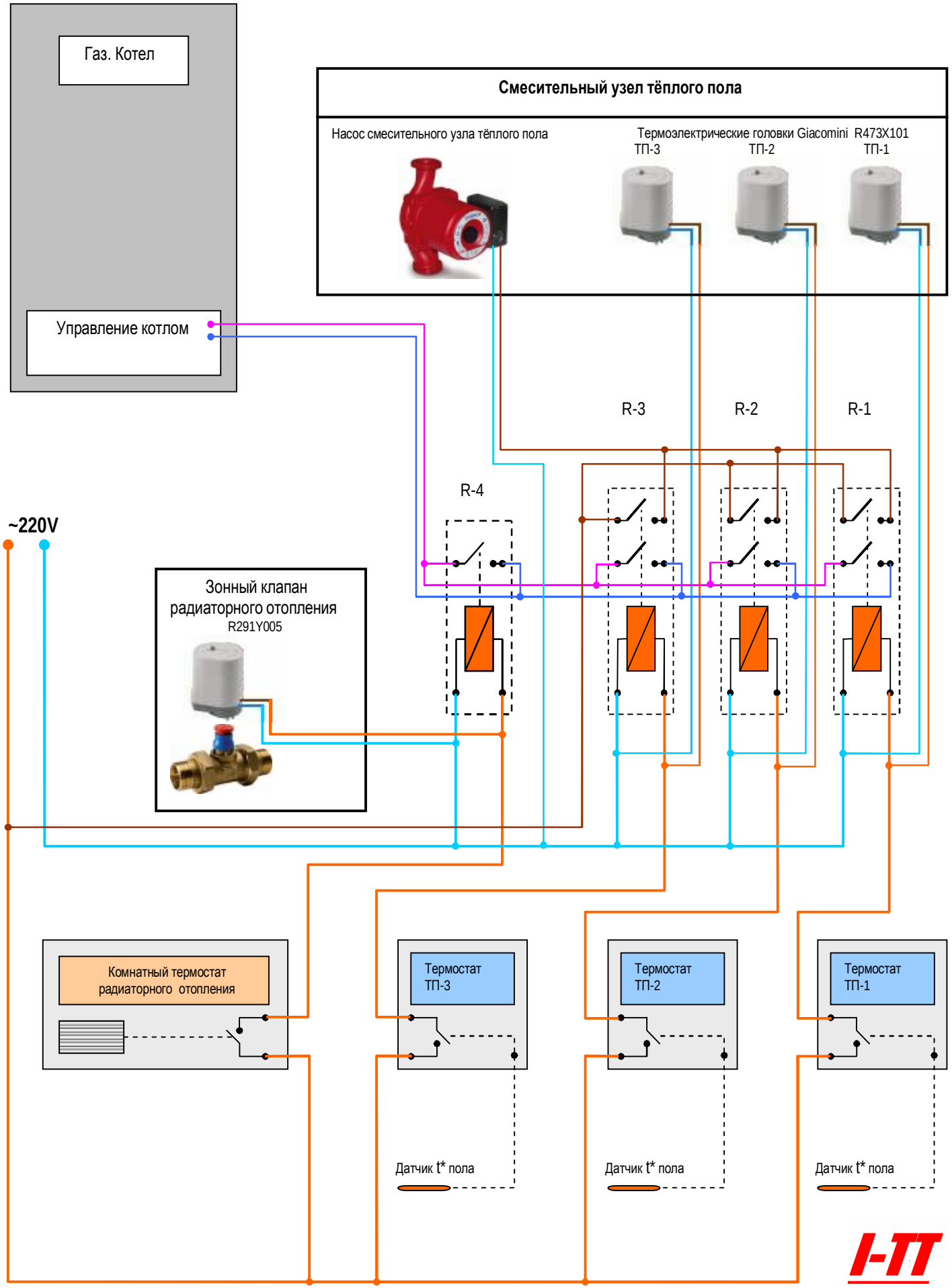
Газ. Котел
Управление котлом
Смесительный узел тёплого пола
Насос смесительного узла тёплого пола
Термоэлектрические головки Giacomini R473X101
ТП-3
ТП-2
ТП-1
R-3
R-2
R-1
R-4
~220V
Зонный клапан
радиаторного отопления
R291Y005
Комнатный термостат
радиаторного отопления
Термостат
ТП-3
Термостат
ТП-2
Термостат
ТП-1
Датчик t* пола
Датчик t* пола
Датчик t* пола