Фл7
7-7

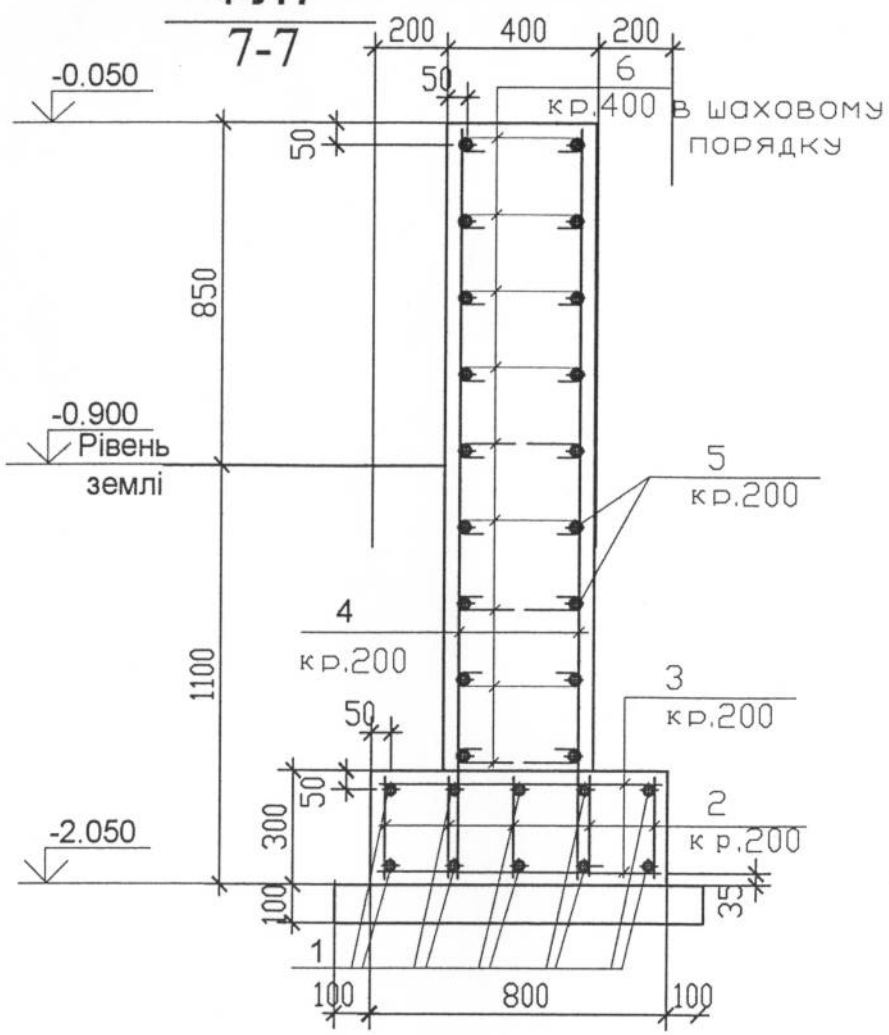

Фл6
6-6

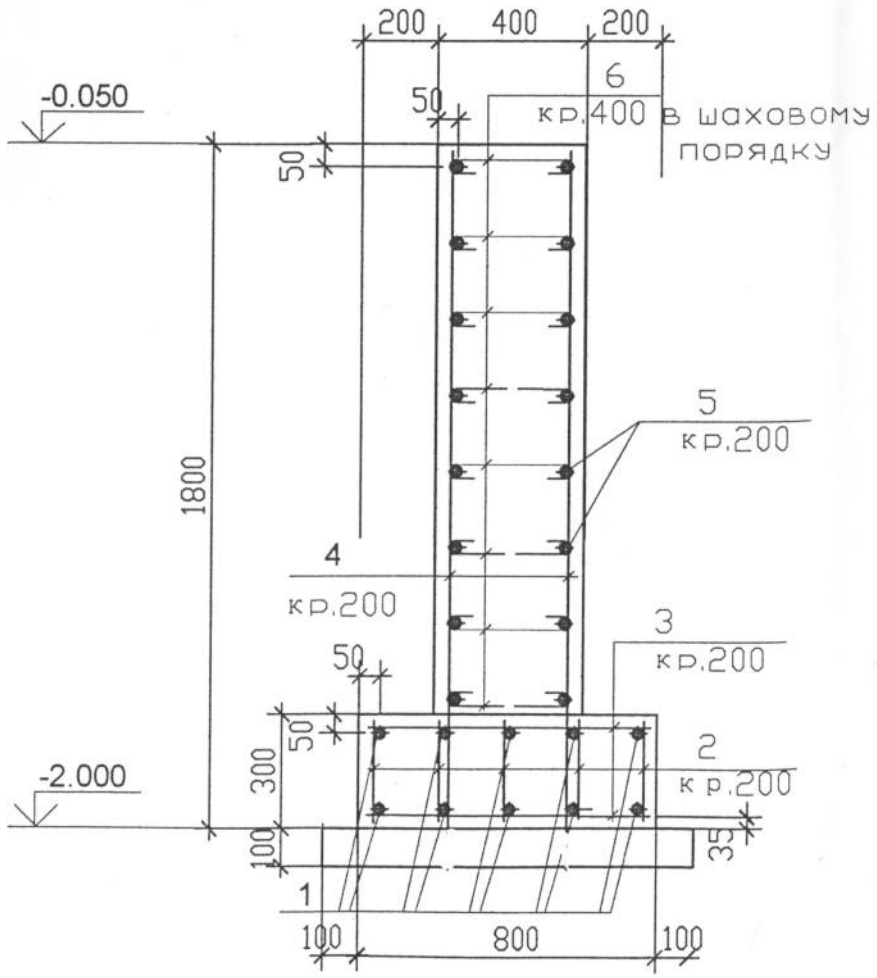

Поз.	Позначення	Найменування	Кіл. шт.	Маса од.кг	Приміт.
		Монолітна фундам. плита Фл6			
1	ДСТУ 3760-98	Ø10А400С L=90.00 п.м.		0.62	55.80
2	– " –	Ø8А400С L=280	230	0,11	25.30
3	– " –	Ø12А400С L=780	92	0,70	64.40
4		Ø12А400С L=1970	92	1.75	161.00
5		Ø10А400С L=162.00п.м.		0,62	100.44
6		Ø8А240С L=450	96	0,18	17.28
	Стена	Бетон класу В20	6.12		м 3
	Плита	Бетон класу В20	2.16		м 3
		Бетон класу В7.5	0.90		м 3
		Монолітна фундам. плита Фл7			
1	ДСТУ 3760-98	Ø10А400С L=110.00 п.м.		0,62	68.20
2	– " –	Ø8А400С L=280	260	0,11	28.60
3	– " –	Ø12А400С L=580	104	0,52	54.08
4		Ø12А400С L=1770	104	1.44	492.48
5		Ø10А400С L=170.00 п.м.		0,62	105.40
6		Ø8А240С L=450	98	0,18	17.64
	Стена	Бетон класу В20	6.21		м 3
	Плита	Бетон класу В20	2.48		м 3
		Бетон класу В7.5	1.04		м 3

Зам. інв.№

Підпис і дата

Інв.№ оріг.

Зм.	Кілк.	Аркуш	№док	Підпис	Дата

КЖ

Стадія	Аркуш	Аркушів
П	4	

Фундаменти Фл6, Фл7.