Фл1

1-1

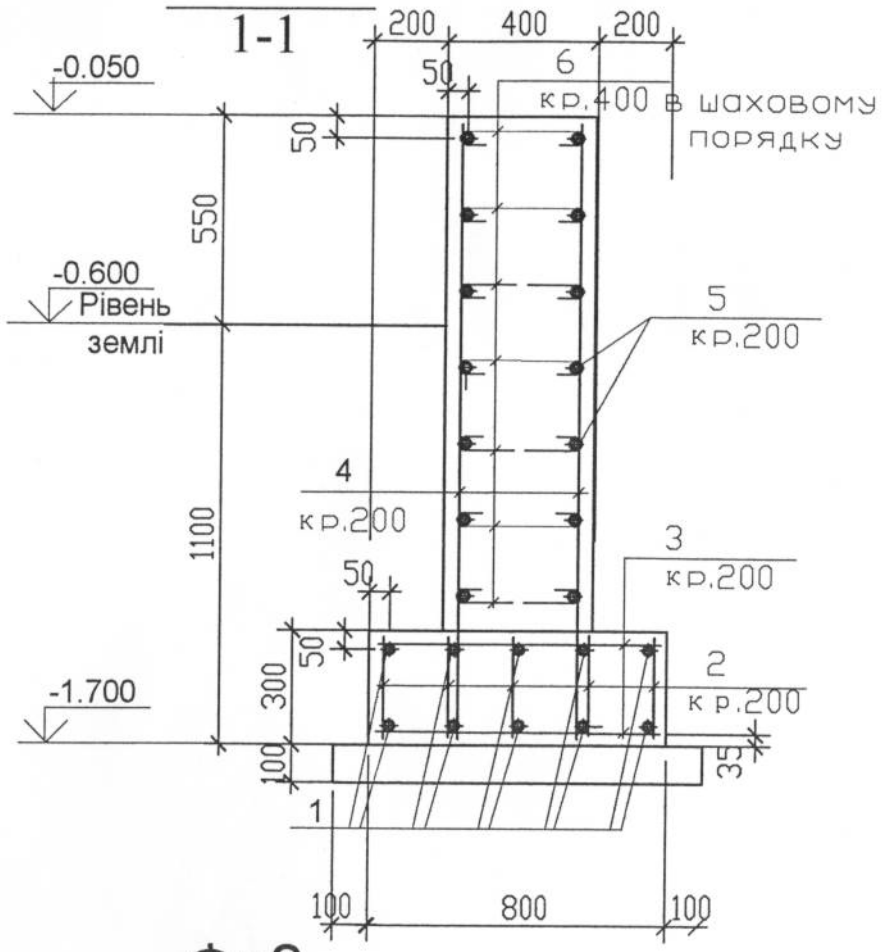

Фл2

2-2

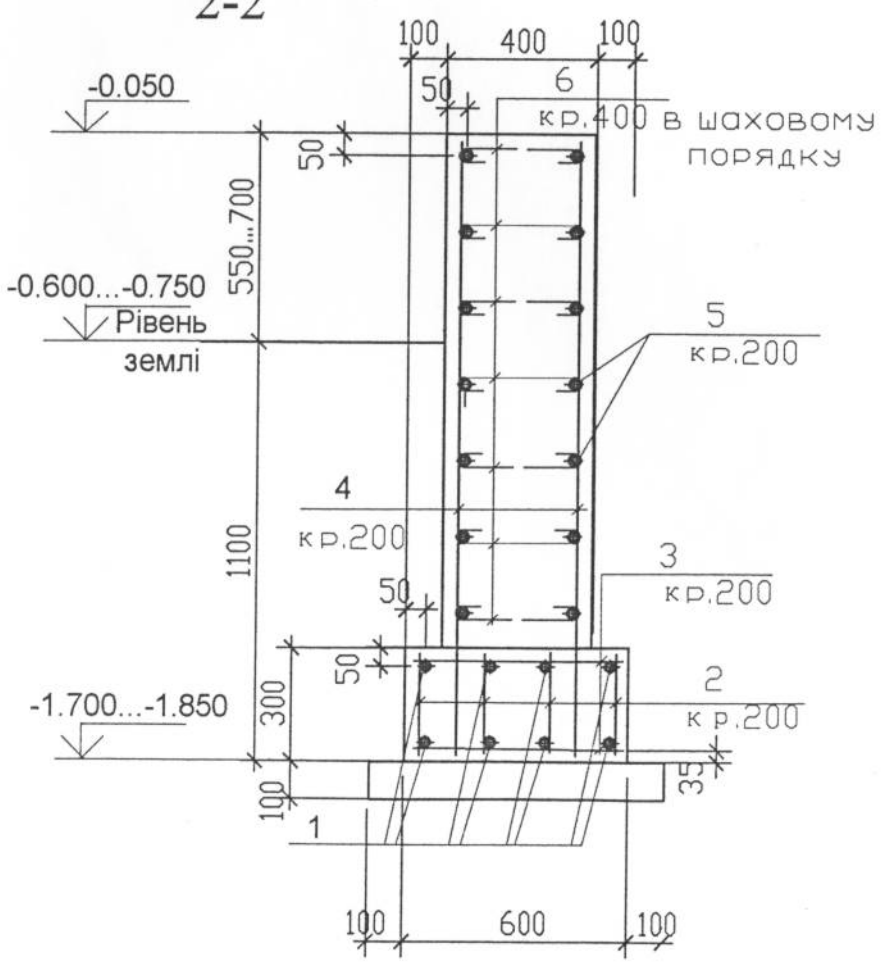

Поз.	Позначення	Найменування	Кіл. шт.	Маса од.кг	Приміт.
		Монолітна фундам. плита Фл1			
1	ДСТУ 3760-98	Ø10А400С L=110.00 п.м.		0.62	68.32
2	– " –	Ø8А400С L=280	280	0,11	30.80
3	– " –	Ø12А400С L=780	112	0,70	78.40
4		Ø12А400С L=1400	112	1.44	161.28
5		Ø10А400С L=160.00п.м.		0,62	99.20
6		Ø8А240С L=450	93	0,18	16.74
	Стена	Бетон класу В20	5.95		$м^3$
	Плита	Бетон класу В20	2.65		$м^3$
		Бетон класу В7.5	1.10		$м^3$
		Монолітна фундам. плита Фл2			
1	ДСТУ 3760-98	Ø10А400С L=280.00 п.м.		0,62	173.60
2	– " –	Ø8А400С L=280	684	0,11	75.24
3	– " –	Ø12А400С L=580	342	0,52	177.84
4		Ø12А400С L=1770	342	1.58	540.36
5		Ø10А400С L=544.00 п.м.		0,62	337.33
6		Ø8А240С L=450	318	0,18	57.24
	Стена	Бетон класу В20	20.40		$м^3$
	Плита	Бетон класу В20	6.12		$м^3$
		Бетон класу В7.5	2.72		$м^3$

КЖ

Зм.	Кілк.	Аркуш	№док	Підпис	Дата

Стадія	Аркуш	Аркушів
П	2	

Фундаменти Фл1, Фл2.

Зам. інв.№

Підпис і дата

Інв.№ оріг.