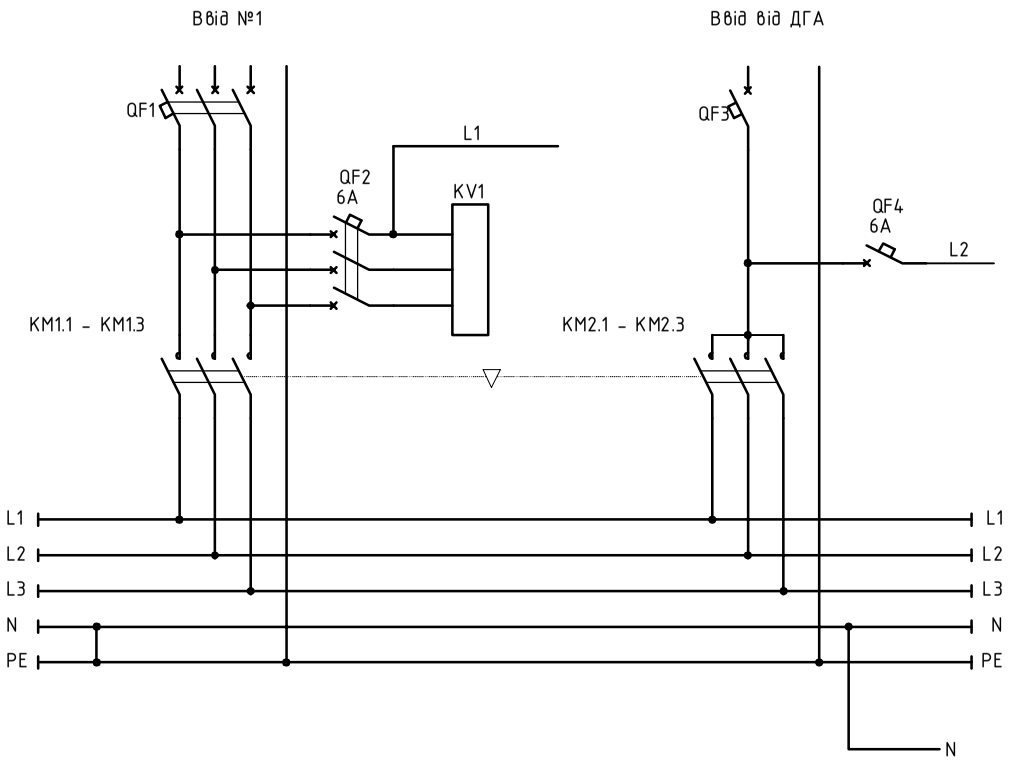
Ввід №1
Ввід від ДГА
QF1
QF3
L1
QF2
6A
KV1
QF4
6A
L2
KM1.1 - KM1.3
KM2.1 - KM2.3
L1
L2
L3
N
PE
L1
L2
L3
N
PE
N

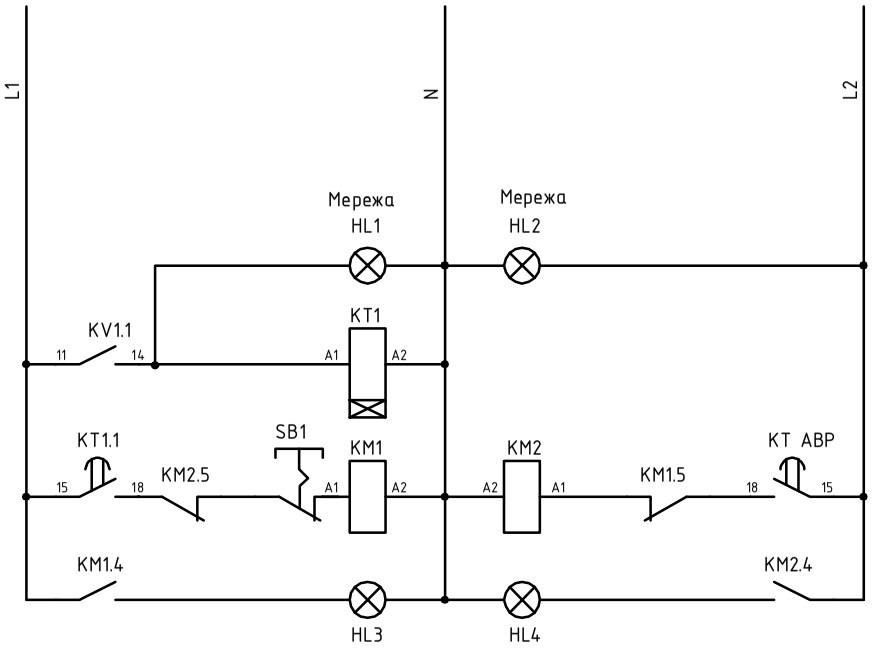
L1
N
L2
Мережа
HL1
Мережа
HL2
KV1.1
11
14
KT1
A1
A2
KT1.1
15
18
KM2.5
SB1
KM1
A1
A2
KM2
A2
A1
KM1.5
18
KT АВР
15
KM1.4
HL3
HL4
KM2.4

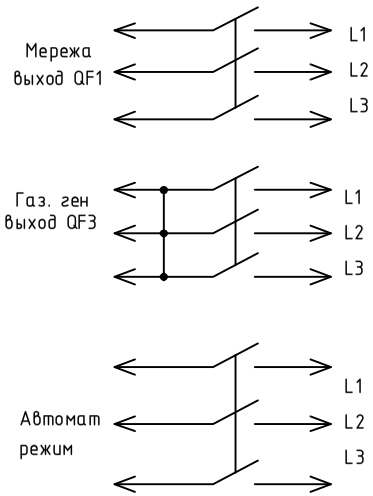
Мережа
выход QF1
L1
L2
L3
Газ. ген
выход QF3
L1
L2
L3
Автомат
режим
L1
L2
L3